NEMOCNICE ZNOJMO, p.o.

DOKUMENTACE PRO PROVÁDĚNÍ STAVBY

Stavebník:
Nemocnice Znojmo, p.o
MUDr. Jana Jánského 11
669 02, Znojmo

Generální projektant:
MEDICOPROJECT, s.r.o.
Kroftova 45, 616 00 BRNO
tel.: 541 211 409
medicoproject@medicoproject.cz
http://www.medicoproject.cz

Hlavní inženýr projektu:
Ing. LUDĚK VACULA

Autorizační razítko:
Digitálně podepsal David Šťastný
Datum: 2025.07.03 10:11:49 +02'00'

Schema:

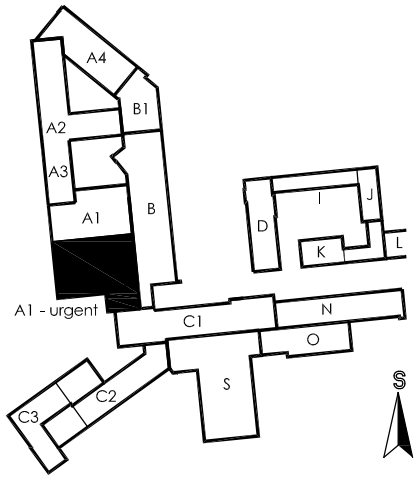

Akce:
Urgentní příjem 3.etapa - Zbudování urgentního příjmu v objektu A1 1.NP

Zpracovatel části:	Zodpovědný projektant	Vypracoval	PARE:
MEDICOPROJECT, s.r.o.	Ing. LUDĚK VACULA	DAVID ŠŤASTNÝ	
		Ing. ANTONÍN RŮŽIČKA	

Objekt (SO):	SO 01 - Urgentní příjem v objektu A1 1.NP	Datum:	ČERVEN 2025
		Zakázkové číslo:	DPS-01-2025
Část PD:	Architektonicko-stavební řešení	Formát	-
		Stupeň	DPS
Příloha:	Výpis výrobků - zámečnické výrobky	Měřítko -	Číslo přílohy **D.1.1-30**

VÝROBKY ZÁMEČNICKÉ

OZN.	SCHEMA	POPIS	POČET					
			1PP	1NP	2NP	3NP	-	CELK.
Z/1a Z/1b Z/1c Z/1d Z/1e	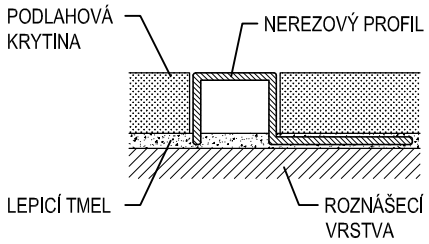	NEREZOVÁ PODLAHOVÁ LIŠTA, OSAZENÁ V MÍSTECH PŘECHODŮ RŮZNÝCH DRUHŮ POVRCHŮ PODLAH VE DVEŘÍCH, NAPŘ. PVC - KERAMICKÁ DLAŽBA						
		Z/1a DÉLKA 700 mm	-	2	-	-	-	2 ks
		Z/1b DÉLKA 800 mm	-	11	-	-	-	11 ks
		Z/1c DÉLKA 900 mm	-	5	-	-	-	5 ks
		Z/1d DÉLKA 1100 mm	-	1	-	-	-	1 ks
		Z/1e DÉLKA 1300 mm	-	2	-	-	-	2 ks
		Z/1e DÉLKA 1400 mm	-	1	-	-	-	1 ks
Z/2	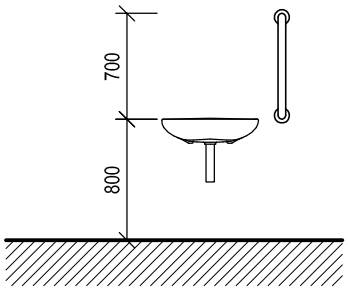	MADLO PROTISKLUZNÉ PRO WC IMOBILNÍ, NÁSTĚNNÉ, PEVNÉ, SVISLÉ, VČETNĚ ROZET. OSAZENÍ MADLA U UMYVADLA WC IMOBILNÍCH, NEBO VE SPRŠE PERSONÁLU. VÝŠKA OSAZENÍ MADLA 800 mm NAD PODLAHOU. KOTVIT DO NOSNÉHO PROFILU A SYSTÉMOVÝCH VÝZTUH SÁDROKATORNOVÉ PŘÍČKY, U ZDĚNÝCH PŘÍČEK PŘES PŘÍČKU. MATERIÁL: NEREZ. DÉLKA VIZ SCHÉMA.	-	2	-	-	-	2 ks
Z/3	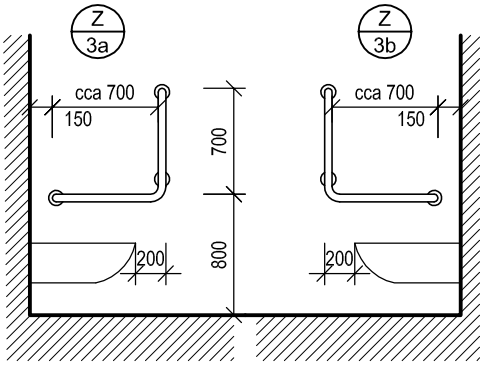	MADLO PROTISKLUZNÉ PRO WC IMOBILNÍ, NEBO PRO SPRCHU IMOBILNÍ, NÁSTĚNNÉ, PEVNÉ, S NAVAZUJÍCÍ SVISLOU ČÁSTÍ, VČETNĚ ROZET. VÝŠKA OSAZENÍ MADLA - HORNÍ HRANA 800 mm NAD PODLAHOU, OSOVÁ VZDÁLENOST SE SKLOPNÝM MADLEM 600 mm. MADLO PŘESAHUJE ZÁCHODOVOU MÍSU O 200 mm. KOTVIT DO NOSNÉHO PROFILU A SYSTÉMOVÝCH VÝZTUH SÁDROKATORNOVÉ PŘÍČKY, U ZDĚNÝCH PŘÍČEK PŘES PŘÍČKU. MATERIÁL: NEREZ. DÉLKA VIZ SCHÉMA.						
		Z/3a	-	1	-	-	-	1 ks
		Z/3b	-	1	-	-	-	1 ks

PŘED ZAPOČETÍM VÝROBY VŠECH VÝROBKŮ NUTNO PROVÉST SKUTEČNÉ ZAMĚŘENÍ NA STAVBĚ!

VÝROBKY ZÁMEČNICKÉ

OZN.	SCHEMA	POPIS	POČET					
			1PP	1NP	2NP	3NP	-	CELK.
Z/4	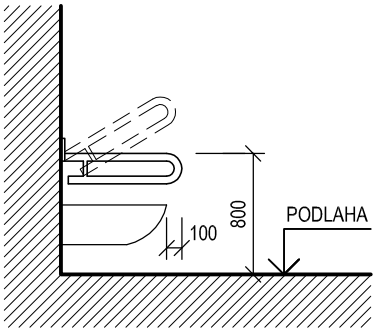	MADLO PROTISKLUZNÉ PRO WC IMOBILNÍ, NÁSTĚNNÉ, SKLOPNÉ. VÝŠKA OSAZENÍ MADLA - HORNÍ HRANA 800 mm NAD PODLAHOU, OSOVÁ VZDÁLENOST U WC S PEVNÝM MADLEM NEBO DRUHÝM SKLOPNÝM MADLEM 600 mm. MADLO VE SKLOPENÉ POLOZE PŘESAHUJE ZÁCHODOVOU MÍSU O 100 mm, KOTVIT DO NOSNÉHO PROFILU A SYSTÉMOVÝCH VÝZTUH SÁDROKATORNOVÉ PŘÍČKY, U ZDĚNÝCH PŘÍČEK PŘES PŘÍČKU. MATERIÁL: NEREZ. DÉLKA: CCA 800 mm	-	10	-	-	-	10 ks
Z/5	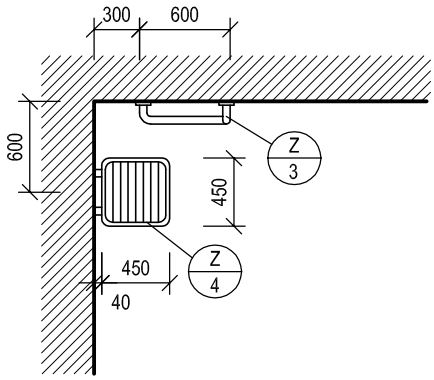	SEDÁTKO DO SPRCHY, KOVOVÉ, SKLOPNÉ, S MOŽNOSTÍ ODVODNĚNÍ, PROTISKLUZOVÝM POVRCHEM, SE ZAOBLENÝMI ROHY. KOTVIT DO NOSNÉHO PROFILU A SYSTÉMOVÝCH VÝZTUH SÁDROKATORNOVÉ PŘÍČKY, U ZDĚNÝCH PŘÍČEK PŘES PŘÍČKU. OSAZENÍ SEDÁTKA - HORNÍ HRANA 460 mm NAD PODLAHOU MATERIÁL: NEREZ. ROZMĚR: 450 x 450 mm	-	2	-	-	-	2 ks
Z/6	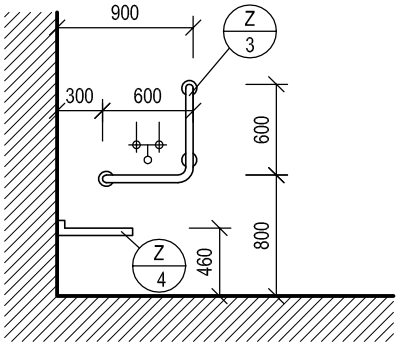	MADLO PROTISKLUZNÉ PRO SPRCHU PACIENTŮ A PRO SPRCHU IMOBILNÍCH PACIENTŮ, NÁSTĚNNÉ, PEVNÉ, S NAVAZUJÍCÍ SVISLOU ČÁSTÍ, SLOUŽÍCÍ PRO OBSLUHU OSOBY NA SEDÁTKU PŘI SPRCHOVÁNÍ, NEBO PRO ÚCHYT VE SPRŠE PACIENTŮ. KOTVIT DO NOSNÉHO PROFILU A SYSTÉMOVÝCH VÝZTUH SÁDROKATORNOVÉ PŘÍČKY, U ZDĚNÝCH PŘÍČEK PŘES PŘÍČKU. NOSNOST MIN 150 kg. MATERIÁL: NEREZ. ROZMĚRY A VÝŠKOVÉ OSAZENÍ VIZ SCHÉMA.	-	2	-	-	-	2 ks
Z/7	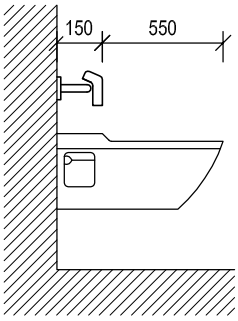	VODOROVNÁ PEVNÁ ZÁDOVÁ OPĚRKA K WC PRO IMOBILNÍ VČETNĚ POLSTROVANÉ ČÁSTI A ROZET. DÉLKA CCA 500 mm, HLOUBKA CCA 150 mm (DLE HLOUBKY KLOZETU). MATERIÁL: NEREZ.	-	3	-	-	-	3 ks

PŘED ZAPOČETÍM VÝROBY VŠECH VÝROBKŮ NUTNO PROVÉST SKUTEČNÉ ZAMĚŘENÍ NA STAVBĚ!

VÝROBKY ZÁMEČNICKÉ

OZN.	SCHEMA	POPIS	POČET					
			1PP	1NP	2NP	3NP	-	CELK.
Z 8	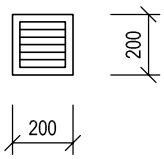	HLINÍKOVÁ VĚTRACÍ MŘÍŽKA SE SÍTÍ PROTI HMYZU. PRO ODVĚTRÁNÍ PROSTORU PODHLEDU S ROZVODY MEDICINÁLNÍCH PLYNŮ (V MÍSTĚ ČTVERCOVÝCH KAZET PODHLEDU) POVRCHOVÁ ÚPRAVA: PRÁŠKOVÁ VYPALOVANÁ BARVA, NCS 2500-N. ROZMĚR: 200 x 200 mm	-	40	-	-	-	40 ks
Z 9	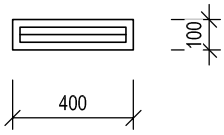	HLINÍKOVÁ VĚTRACÍ MŘÍŽKA SE SÍTÍ PROTI HMYZU. PRO ODVĚTRÁNÍ PROSTORU PODHLEDU S ROZVODY MEDICINÁLNÍCH PLYNŮ (V MÍSTĚ OBDÉLNÍKOVÝCH KAZET PODHLEDU). POVRCHOVÁ ÚPRAVA: PRÁŠKOVÁ VYPALOVANÁ BARVA, NCS 2500-N. ROZMĚR: 400 x 100 mm	-	16	-	-	-	16 ks
Z 10	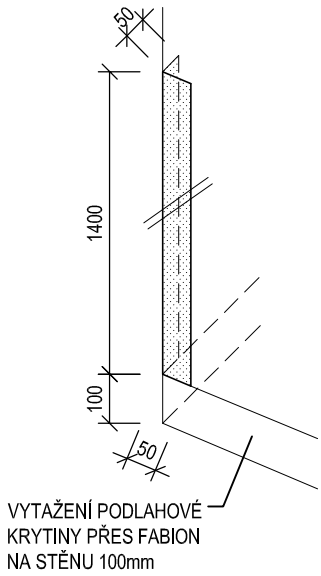	OCHRANNÉ NÁRAZUVZDORNÉ KRYTY ROHŮ Z NEREZOVÝCH PROFILŮ, CELOPLOŠNĚ LEPIT (ROH STĚNY POD ÚHLEM 90°). OSAZENÍ 100 mm NAD ČISTOU PODLAHOU (NAD VYTAŽENÍM PVC, NEBO KERAMICKÝM SOKLEM). DÉLKA: 1400 mm	-	120	-	-	-	120 ks

PŘED ZAPOČETÍM VÝROBY VŠECH VÝROBKŮ NUTNO PROVÉST SKUTEČNÉ ZAMĚŘENÍ NA STAVBĚ!

VÝROBKY ZÁMEČNICKÉ

OZN.	SCHEMA	POPIS		POČET 1PP	1NP	2NP	3NP	-	CELK.
Z/11	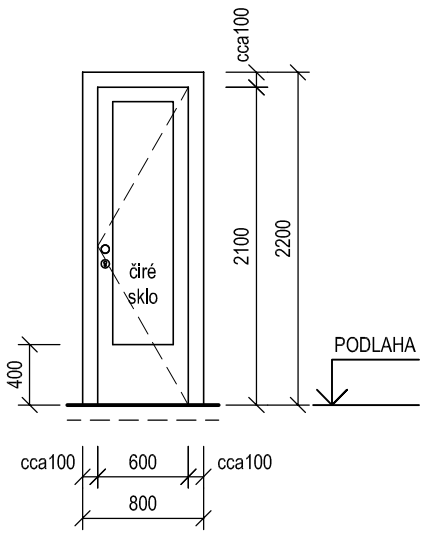	VNITŘNÍ PROSKLENÁ STĚNA Z PROFILŮ AL, SLOŽENÁ Z JEDNOKŘÍDLOVÝCH DVEŘÍ OTOČNÝCH A RÁMU, DO STANICE POTRUBNÍ POŠTY. ZASKLENÍ SKLEM BEZPEČNOSTNÍM ČIRÝM. PŘESNÉ ŘEŠENÍ DLE SYSTÉMU VYBRANÉHO DODAVATELE DVEŘÍ. KOVÁNÍ ROZETOVÉ PRO POŽÁRNÍ DVEŘE, JEDNOSTRANNĚ KOULE, Z BROUŠENÉ NEREZI, ZÁMEK DVEŘÍ ÚZKÝ VLOŽKOVÝ DO POŽÁRNÍCH DVEŘÍ VČ. CYLIDRICKÉ VLOŽKY (SOUČÁST DODÁVKY DVEŘÍ). ODEMYKÁNÍ DVEŘÍ SYSTÉMEM GENERÁLNÍHO A HLAVNÍHO KLÍČE - PŘESNÉ POŽADAVKY KONZULTOVAT S INVESTOREM. POVRCHOVÁ ÚPRAVA: BEZESPÁRÝ POVRCH, PRÁŠKOVÁ VYPALOVANÁ BARVA, ODSTÍN ŠEDÝ NCS 2500-N.	P	-	-	-	-	-	-
		SVĚTLOST PŘI OTEVŘENÍ: 600 x 2100 mm ROZMĚR STĚNY: 800 x 2200 mm	L	-	2	-	-	-	2 ks
Z/12	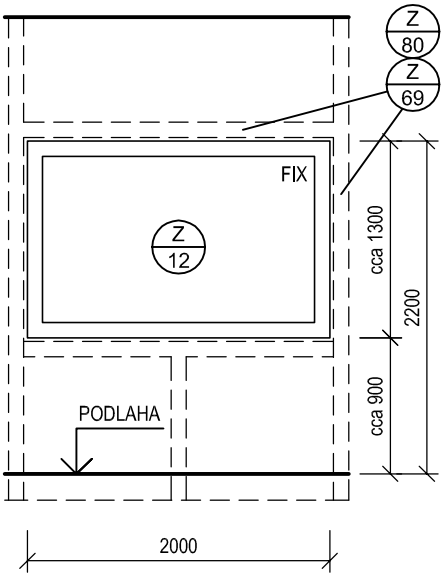	VNITŘNÍ PROSKLENÉ POZOROVACÍ OKNO Z PROFILŮ AL S OLOVĚNOU VLOŽKOU V RÁMU A OLOVĚNÝM ZASKLENÍM S OCHRANOU PROTI PRONIKÁNÍ RENTGENOVÉHO ZÁŘENÍ. TL. OLOVĚNÉ VLOŽKY cca 2,0 mm Pb . ZASKLENÍ SKLEM RENTGENOVÝM OLOVĚNÝM ČÍRÝM, S EKVIVALENTEM OLOVA cca 2,0 Pb. PO VYBRÁNÍ DODAVATELE TECHNOLOGIE CT A SKIAGRAFU MUSÍ BÝT TOTO OPATŘENÍ DOPŘESNĚNO, PŘÍPADNĚ I ZVÝŠENO S OHLEDEM NA SKUTEČNÝ JMENOVITÝ VÝKON DODANÝCH ZAŘÍZENÍ, KTERÉ NEBYLY VE FÁZI PROJEKTU ZNÁMY. PŘESNÉ ŘEŠENÍ DLE SYSTÉMU VYBRANÉHO DODAVATELE POZOROVACÍHO OKNA. PŘESNÁ VÝŠKA A PARAPET OKNA ROVNĚŽ DOPŘESNĚN DLE POŽADAVKU DODAVATELE TECHNOLOGIE. AL OKNO MUSÍ JAKO CELEK SPLŇOVAT POŽADAVEK NA STAVEBNÍ NEPRŮZVUČNOST Rw = min 33 dB. VÝROBEK VČETNĚ OPLÁŠTĚNÍ PARAPETU, OSTĚNÍ A NADPRAŽÍ NEREZOVÝM PLECHEM POVRCHOVÁ ÚPRAVA: BEZESPÁRÝ POVRCH, PRÁŠKOVÁ VYPALOVANÁ BARVA, ODSTÍN ŠEDÝ NCS 2500-N. VÝROBEK NUTNO SKORDINOVAT S POMOCNÝM RÁMEM - VIZ VÝROBEK Z/62 NEBO Z/80. ROZMĚR OKNA: cca 2000 x 1300 mm		-	2	-	-	-	2 ks

PŘED ZAPOČETÍM VÝROBY VŠECH VÝROBKŮ NUTNO PROVÉST SKUTEČNÉ ZAMĚŘENÍ NA STAVBĚ!

VÝROBKY ZÁMEČNICKÉ

OZN.	SCHEMA	POPIS	POČET					
			1PP	1NP	2NP	3NP	-	CELK.
Z 13	POHLED NA OKNO ZE STRANY INTERIÉRU 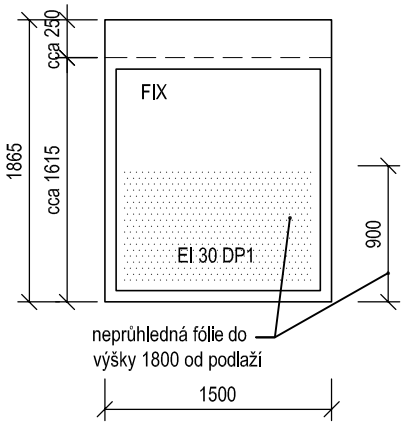 	VNĚJŠÍ OKNO Z AL PROFILŮ S PŘERUŠENÝM TEPELNÝM MOSTEM, JEDNOKŘÍDLOVÉ, OTEVÍRAVÉ A SKLÁPĚCÍ, S POŽÁRNÍ ODOLNOSTÍ. POŽÁRNÍ ODOLNOST STĚNY: EI 30 DP1 HORNÍ OKENNÍ PROFIL ROZŠÍŘENÝ Z DŮVODU OSAZENÍ VENKOVNÍCH ŽALZUIÍ A DOBĚHU PODHLEDU. ZASKLENÍ OKNA IZOLAČNÍM TROJSKLEM ČIRÝM, S TEPLÝM DISTANČNÍM RÁMEČKEM ZE SPECIÁLNÍ HMOTY OBOHACENÉ O SKLENĚNÁ VLÁKNA, TĚSNĚNÍ SKEL V BARVĚ BÍLÉ. SOUČINITEL PROSTUPU TEPLA CELÉHO OKNA Uw≤0,8 $W.m^{-2}.K^{-1}$, SKUPINA ZATÍŽITELNOSTI PROTI DEŠTI C, TŘÍDA ZVUKOVÉ IZOLACE MIN. 3 (35-39dB). KOTVENÍ OKNA POMOCÍ SYSTÉMOVÝCH KOTEV - SOUČÁST DODÁVKY OKNA. POVRCHOVÁ ÚPRAVA: BEZESPÁRÝ POVRCH, PRÁŠKOVÁ VYPALOVANÁ BARVA, ZE STRANY EXTERIÉRU MODRÁ DLE STÁV., ZE STRANY INTERIÉRU BÍLÁ. POZNÁMKA: SOUČÁSTÍ DODÁVKY BUDE ZATEPLENÍ PŘIPOJOVACÍCH SPÁR A JEJICH DOTĚSNĚNÍ ZEVNITŘ PAROTĚSNOU PÁSKOU, ZVENKU DIFÚZNĚ OTEVŘENOU PÁSKOU. SPODNÍCH 900 mm OPATŘENO NEPRŮHLEDNOU FÓLIÍ, VÝBĚR BUDE ŘEŠEN VZORKOVÁNÍM. ROZMĚR: 1500 x 1865 mm	VÝROBEK VČETNĚ MONTÁŽNÍCH KOTEV DLE SYSTÉMU VYBR. DODAVATELE OKEN 	-	3	-	-	-	3 ks
Z 14	POHLED NA OKNO ZE STRANY INTERIÉRU 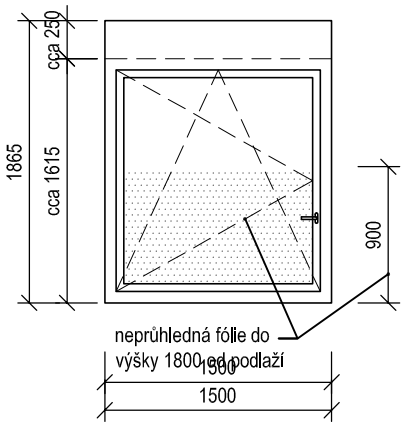 	VNĚJŠÍ OKNO Z AL PROFILŮ S PŘERUŠENÝM TEPELNÝM MOSTEM, JEDNOKŘÍDLOVÉ, OTEVÍRAVÉ A SKLÁPĚCÍ, OKENNÍ PROFILY VÍCEKOMOROVÉ S OCELOVÝMI VÝZTUHAMI A SYSTÉMEM VÍCESTUPŇOVÉHO CELOOBVODOVÉHO TĚSNĚNÍ. HORNÍ OKENNÍ PROFIL ROZŠÍŘENÝ Z DŮVODU OSAZENÍ VENKOVNÍCH ŽALZUIÍ A DOBĚHU PODHLEDU. ZASKLENÍ OKNA IZOLAČNÍM TROJSKLEM ČIRÝM, S TEPLÝM DISTANČNÍM RÁMEČKEM ZE SPECIÁLNÍ HMOTY OBOHACENÉ O SKLENĚNÁ VLÁKNA, TĚSNĚNÍ SKEL V BARVĚ BÍLÉ. SOUČINITEL PROSTUPU TEPLA CELÉHO OKNA Uw≤0,8 $W.m^{-2}.K^{-1}$, SKUPINA ZATÍŽITELNOSTI PROTI DEŠTI C, TŘÍDA ZVUKOVÉ IZOLACE MIN. 3 (35-39dB). KOVÁNÍ: SYSTÉMOVÉ CELOOBVODOVÉ OTEVÍRAVÉ A SKLOPNÉ KOVÁNÍ S OVLÁDÁNÍM VENTILACE, KLIKY HLINÍKOVÉ V BARVĚ BÍLÉ (UMÍSTĚNÍ VE SPODNÍ TŘETINĚ VÝŠKY OKNA). KŘÍDLO BUDE VYBAVENO MIKROVENTILACÍ, MECHANISMEM VÍCEPOLOHOVÉHO VĚTRÁNÍ, OMEZOVAČEM OTEVÍRÁNÍ S BRZDOU VE ZVOLENÉ POLOZE A POJISTKOU CHYBNÉ MANIPULACE ZABRAŇUJÍCÍ VYKLOPENÍ KŘÍDLA VE CHVÍLI, KDY JE OTEVŘENÉ. KOTVENÍ OKNA POMOCÍ SYSTÉMOVÝCH KOTEV - SOUČÁST DODÁVKY OKNA. POVRCHOVÁ ÚPRAVA: BEZESPÁRÝ POVRCH, PRÁŠKOVÁ VYPALOVANÁ BARVA, ZE STRANY EXTERIÉRU MODRÁ DLE STÁV., ZE STRANY INTERIÉRU BÍLÁ. POZNÁMKA: SOUČÁSTÍ DODÁVKY BUDE ZATEPLENÍ PŘIPOJOVACÍCH SPÁR A JEJICH DOTĚSNĚNÍ ZEVNITŘ PAROTĚSNOU PÁSKOU, ZVENKU DIFÚZNĚ OTEVŘENOU PÁSKOU. SPODNÍCH 900 mm OPATŘENO NEPRŮHLEDNOU FÓLIÍ, VÝBĚR BUDE ŘEŠEN VZORKOVÁNÍM. ROZMĚR: 1500 x 1865 mm	VÝROBEK VČETNĚ MONTÁŽNÍCH KOTEV DLE SYSTÉMU VYBR. DODAVATELE OKEN 	P	-	-	-	-	-	-
			L	-	1	-	-	-	1 ks

PŘED ZAPOČETÍM VÝROBY VŠECH VÝROBKŮ NUTNO PROVÉST SKUTEČNÉ ZAMĚŘENÍ NA STAVBĚ!

VÝROBKY ZÁMEČNICKÉ

OZN.	SCHEMA	POPIS		POČET 1PP	1NP	2NP	3NP	-	CELK.
Z 15	POHLED NA OKNO ZE STRANY INTERIÉRU 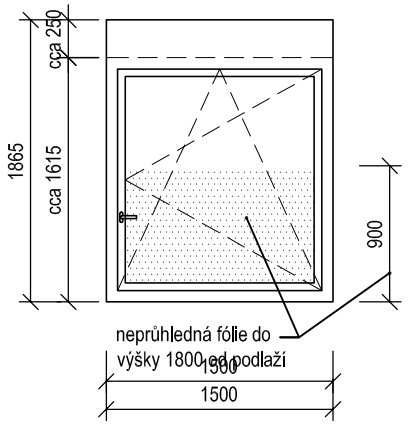 	VNĚJŠÍ OKNO Z AL PROFILŮ S PŘERUŠENÝM TEPELNÝM MOSTEM, JEDNOKŘÍDLOVÉ, OTEVÍRAVÉ A SKLÁPĚCÍ, OKENNÍ PROFILY VÍCEKOMOROVÉ S OCELOVÝMI VÝZTUHAMI A SYSTÉMEM VÍCESTUPŇOVÉHO CELOOBVODOVÉHO TĚSNĚNÍ. HORNÍ OKENNÍ PROFIL ROZŠÍŘENÝ Z DŮVODU OSAZENÍ VENKOVNÍCH ŽALZUIÍ A DOBĚHU PODHLEDU. ZASKLENÍ OKNA IZOLAČNÍM TROJSKLEM ČIRÝM, S TEPLÝM DISTANČNÍM RÁMEČKEM ZE SPECIÁLNÍ HMOTY OBOHACENÉ O SKLENĚNÁ VLÁKNA, TĚSNĚNÍ SKEL V BARVĚ BÍLÉ. SOUČINITEL PROSTUPU TEPLA CELÉHO OKNA Uw≤0,8 $W.m^{-2}.K^{-1}$, SKUPINA ZATÍŽITELNOSTI PROTI DEŠTI C, TŘÍDA ZVUKOVÉ IZOLACE MIN. 3 (35-39dB). KOVÁNÍ: SYSTÉMOVÉ CELOOBVODOVÉ OTEVÍRAVÉ A SKLOPNÉ KOVÁNÍ S OVLÁDÁNÍM VENTILACE, KLIKY HLINÍKOVÉ V BARVĚ BÍLÉ (UMÍSTĚNÍ VE SPODNÍ TŘETINĚ VÝŠKY OKNA). KŘÍDLO BUDE VYBAVENO MIKROVENTILACÍ, MECHANISMEM VÍCEPOLOHOVÉHO VĚTRÁNÍ, OMEZOVAČEM OTEVÍRÁNÍ S BRZDOU VE ZVOLENÉ POLOZE A POJISTKOU CHYBNÉ MANIPULACE ZABRAŇUJÍCÍ VYKLOPENÍ KŘÍDLA VE CHVÍLI, KDY JE OTEVŘENÉ. KOTVENÍ OKNA POMOCÍ SYSTÉMOVÝCH KOTEV - SOUČÁST DODÁVKY OKNA. POVRCHOVÁ ÚPRAVA: BEZESPÁRÝ POVRCH, PRÁŠKOVÁ VYPALOVANÁ BARVA, ZE STRANY EXTERIÉRU MODRÁ DLE STÁV., ZE STRANY INTERIÉRU BÍLÁ. POZNÁMKA: SOUČÁSTÍ DODÁVKY BUDE ZATEPLENÍ PŘIPOJOVACÍCH SPÁR A JEJICH DOTĚSNĚNÍ ZEVNITŘ PAROTĚSNOU PÁSKOU, ZVENKU DIFÚZNĚ OTEVŘENOU PÁSKOU. SPODNÍCH 900 mm OPATŘENO NEPRŮHLEDNOU FÓLIÍ, VÝBĚR BUDE ŘEŠEN VZORKOVÁNÍM. ROZMĚR: 1500 x 1865 mm	VÝROBEK VČETNĚ MONTÁŽNÍCH KOTEV DLE SYSTÉMU VYBR. DODAVATELE OKEN 	P	-	1	-	-	-	1 ks
			L	-	-	-	-	-	-
Z 16	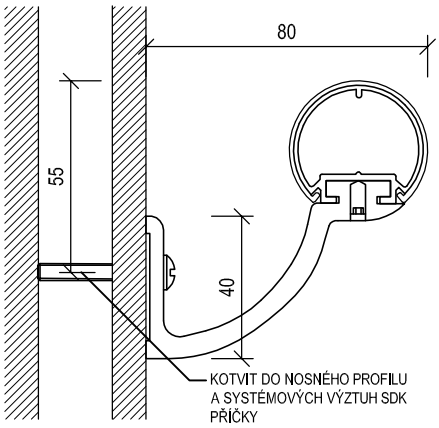 	OCHRANNÉ (VODÍCÍ) MADLO NA STĚNĚ CHODBY SLOUŽÍCÍ ZÁROVEŇ JAKO OPORA PRO PACIENTY. MADLO Z KULATÉHO HLINÍKOVÉHO PROFILU Ø40 mm S HOMOGENNÍM HLADKÝM PVC POVRCHEM, VČ. UKONČOVACÍCH PRVKŮ. CELKOVÁ TLOUŠŤKA STĚNY MADLA 3 mm. HLOUBKA VNĚJŠÍHO ODSAZENÍ MADLA OD STĚNY JE 80 mm. UKOTVENÍ MADLA KE STĚNĚ POMOCÍ ŠROUBŮ A HLINÍKOVÉ KONZOLY ŠÍŘKY 80 mm VE VZDÁLENOSTI PO 900 mm. NOSNOST MIN. 150 kg. ODSTÍN 16 ZLATÁ ŽLUTÁ PŘESNOU VÝŠKU OSAZENÍ MADLA URČÍ UŽIVATEL.		-	74,0	-	-	-	74,0 bm

PŘED ZAPOČETÍM VÝROBY VŠECH VÝROBKŮ NUTNO PROVÉST SKUTEČNÉ ZAMĚŘENÍ NA STAVBĚ!

VÝROBKY ZÁMEČNICKÉ

OZN.	SCHEMA	POPIS	POČET					
		11NP	1PP	1NP	2NP	3NP	-	CELK.

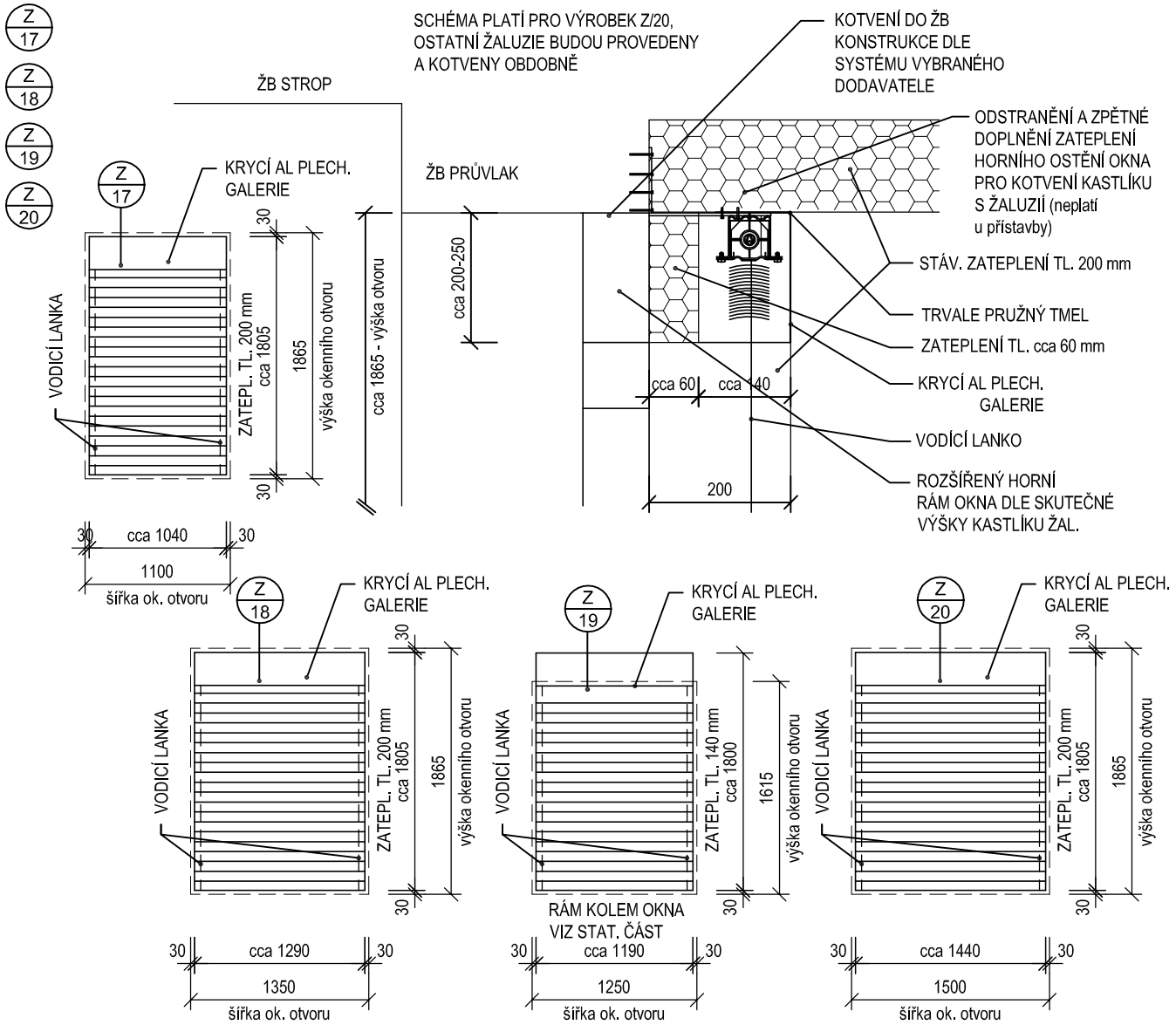

ŽALUZIE VENKOVNÍ HORIZONTÁLNÍ, JEDNODÍLNÁ, LAMELY Z AL PROFILŮ, SHRNOVACÍ, S BOČNÍMI VODICÍMI LANKY, LAMELY OBOUSTRANNĚ NAKLOPITELNÉ, TVAR LAMEL Z/90, OVLÁDÁNÍ ELEKTRICKÉ (ELEKTROMOTOR SOUČÁSTÍ DODÁVKY ŽALUZIE, PŘIPOJENÍ A OVLÁDÁNÍ VIZ SILNOPROUD).
NÁBAL ŽALUZIE A MOTOR V GALERI Z AL PLECHU VČETNĚ BOČNÍCH ČEL (SUČÁST DODÁVKY ŽALUZIE), SOUČÁSTÍ VÝROBKU I KOTVÍCÍ MATERIÁL PRO KOTVENÍ DO NADOKENNÍHO PRŮVLAKU, VČETNĚ CHEMICKÝCH KOTEV, ZPŮSOB KOTVENÍ DLE SYSTÉMU VYBRANÉHO DODAVATELE. SOUČÁSTÍ VÝROBKU VRTANÝ PROSTUP MEZI INTERIÉREM A EXTERIÉREM PRO KABELÁŽ.
NUTNO SKOORDINOVAT SE SKUTEČNOU VELIKOSTÍ OKENNÍHO OTVORU PO ZATEPLENÍ OSTĚNÍ MINERÁLNÍM KZS TL. 30 mm.
VÝŠKA PAKETU SE SBALENOU ŽALUZÍÍ cca 200 mm - NUTNO PŘIZPŮSOBIT HORNÍ ROZŠÍŘENÝPEVNÝ DÍL/RÁM U VÝROBKŮ OKEN P/2. P/3, P/4, P/5, P/6, P/7 NEBO Z/13, Z/14, Z/15 - DLE SKUTEČNÉ VÝŠKY PAKETU ŽALUZIE.
KASTLÍK ŽALUZIE UMÍSTĚNÝ V OKENNÍM OSTĚNÍ, (STÁVAJÍCÍ NEBO NOVÉ ZATEPLENÍ OSTĚNÍ 30 mm), KRYCÍ PLECH JE VIDITELNÝ.
POVRCHOVÁ ÚPRAVA:
PRÁŠKOVÁ VYPALOVANÁ BARVA, MODRÝ ODSTÍN DLE STÁVAJÍCÍCH OKEN.

Z/17	ROZMĚR OKENNÍHO OTVORU: 1100 x 1865 mm, ROZMĚR ŽALUZIE cca 1040 x cca 1805 mm	-	1	-	-	-	1 ks
Z/18	ROZMĚR OKENNÍHO OTVORU: 1350 x 1865 mm, ROZMĚR ŽALUZIE cca 1290 x cca 1805 mm	-	3	-	-	-	3 ks
Z/19	ROZMĚR OKENNÍHO OTVORU: 1250 x 1615 mm, ROZMĚR ŽALUZIE cca 1190 x cca 1800 mm	-	1	-	-	-	1 ks
Z/20	ROZMĚR OKENNÍHO OTVORU: 1500 x 1865 mm, ROZMĚR ŽALUZIE cca 1440 x cca 1805 mm	-	19	-	-	-	19 ks

PŘED ZAPOČETÍM VÝROBY VŠECH VÝROBKŮ NUTNO PROVÉST SKUTEČNÉ ZAMĚŘENÍ NA STAVBĚ!

VÝROBKY ZÁMEČNICKÉ

OZN.	SCHEMA	POPIS	POČET					
			1PP	1NP	2NP	3NP	-	CELK.

Z / 21

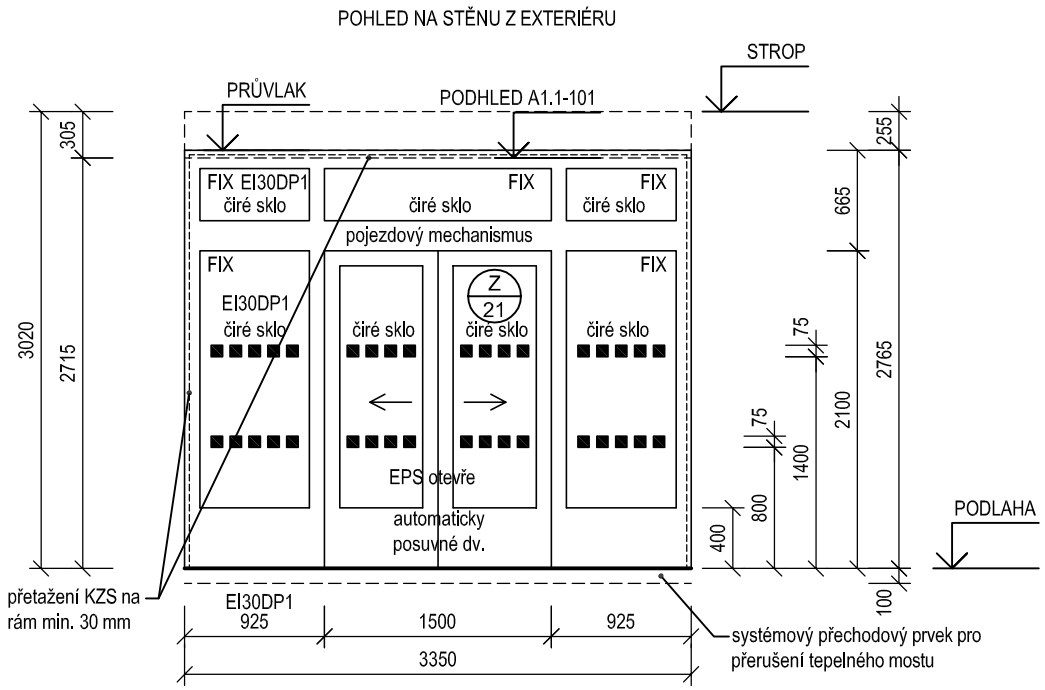

VNĚJŠÍ PROSKLENÁ STĚNA Z AL PROFILŮ S PŘERUŠENÝM TEPELNÝM MOSTEM, SLOŽENÁ Z DVOUKŘÍDLOVÝCH, AUTOMATICKY POSUVNÝCH PROSKLENÝCH DVEŘÍ, DVOU PEVNÝCH POSTRANNÍCH DÍLŮ, TŘÍ NADSVĚTLÍKŮ, RÁMU A POJEZDOVÉHO MECHANISMU DVEŘÍ. KRAJNÍ DÍL A KRAJNÍ NADSVĚTLÍK S POŽÁRNÍ ODOLNOSTÍ.

POŽÁRNÍ ODOLNOST KRAJNÍHO DÍLU A KRAJNÍHO NADSVĚTLÍKU STĚNY: EI 30 DP1.

ZASKLENÍ IZOLAČNÍM VÍCESKLEM BEZPEČNOSTNÍM KALENÝM VRSTVENÝM (KRAJNÍ DÍL A KRAJNÍ NADVĚTLÍK SKLEM S POŽÁRNÍ ODOLNOSTÍ) PLNĚNÝM INERTNÍM PLYNEM (ARGON) ČIRÝM, S TEPLÝM DISTANČNÍM RÁMEČKEM ZE SPECIÁLNÍ HMOTY OBOHACENÉ O SKLENĚNÁ VLÁKNA. SOUČINITEL PROSTUPU TEPLA CELÉ STĚNY Uw(stěny) ≤1,20 $W.m^{-2}.K^{-1}$. PŘESNÉ ŘEŠENÍ DLE SYSTÉMU VYBRANÉHO DODAVATELE PROSKLENÉ STĚNY. PROTIPOŽÁRNÍ ZASKLENÍ MUSÍ BÝT ODOLNÉ VŮČI UV ZÁŘENÍ, ABY NEDOŠLO K JEHO DEGRADACI, PŘESNÉ ŘEŠENÍ DLE SYSTÉMU VYBRANÉHO DODAVATELE DVEŘÍ.

OTEVÍRÁNÍ DVOUKŘÍDLÝCH DVEŘÍ AUTOMATICKÉ S POSUVNÝMI POHONY (SOUČÁST DODÁVKY DVEŘÍ VČ. PROPOJOVACÍ KABELÁŽE).
OTEVÍRÁNÍ DVEŘÍ DO MÍSTNOSTI A1.1.101 ZE STRANY EXTERIÉRU VÍCEREŽIMOVÝM SYSTÉMEM KOMBINUJÍCÍM AKTIVACI POHONŮ DVEŘÍ DOROZUMÍVACÍM ZAŘÍZENÍM, ZVONKOVÝM TABLEM, ČTEČKOU ČIPOVÝCH KARET (VIZ ČÁST SLABOPROUD) A FOTOBUŇKOU, ZE STRANY MÍSTNOSTI A1.1.102 OVLÁDÁNÍ NA FOTOBUŇKU. NAPOJENÍ POHONŮ VIZ PROJEKT SILNOPROUDU.V BĚŽNÉM PROVOZU BUDOU MÍT DVEŘE NASTAVENY REŽIMY DLE POŽADAVKU UŽIVATELE, V PŘÍPADĚ VYHLÁŠENÍ POŽÁRNÍHO POLACHU SYSTÉMEM EPS (VIZ ČÁST EPS) - SIGNÁL EPS DVEŘE ZCELA OTEVŘE. DVEŘE PRO PŘÍPAD VÝPADKU ELEKTRICKÉHO PROUDU NAPOJENY NA ZÁLOŽNÍ ZDROJ (ZÁLOŽNÍ BATERI), KTERÁ JE VČETNĚ PROPOJENÍ SOUČÁSTÍ DODÁVKY DVEŘÍ. KAPACITA BATERIE MUSÍ ZAJISTIT MIN. 30 MINUT PROVOZU DVEŘÍ. DÁLKOVÉ OVLÁDÁNÍ REŽIMŮ DVEŘÍ Z MÍSTNOSTI A1.1.103 RECEPCE, VČETNĚ MOŽNOSTI OKAMŽITÉHO ZABLOKOVÁNÍ DVŘÍ PRO VSTUP DO ONEJKTU (PROPOJENÍ SOUČÁST DODÁVKY DVEŘÍ).
DVEŘNÍ POHON ZE STRANY MÍSTNOSTI A1.1.101 MUSÍ UMOŽŇOVAT RUČNÍ PŘETLAČENÍ PRO PANIKOVÝ ÚNIK OSOB DO EXTERIÉRU.
OBOUSTRANNÉ OSAZENÍ BEZPEČNOSTNÍCH SENZORŮ DLE EN 16005.
NUTNÁ PŘÍPRAVA PRO OSAZENÍ KABELÁŽE V RÁMECH A DVEŘNÍCH KŘÍDLECH.
POVRCHOVÁ ÚPRAVA: BEZESPÁRÝ POVRCH, PRÁŠKOVÁ VYPALOVANÁ BARVA, ZE STRANY EXTERIÉRU MODRÁ DLE STÁV., ZE STRANY INTERIÉRU ŠEDÁ NCS 2500-N. SOUČÁSTÍ VÝROBKU KRYCÍ GALERIE POJEZDOVÉHO MECHANISMU A KOTVENÍ POJEZDOVÉHO MECHANISMU.
SVĚTLOST DVEŘÍ PŘI OTEVŘENÍ NUTNO DODRŽET PRO PANIKOVÝ ÚNIK OSOB.
PO CELÉ DÉLCE STĚNY BUDE PROVEDEN SYSTÉMOVÝ PŘECHODOVÝ VYSOCE NOSNÝ PRVEK NA POLYURETANOVÉ BÁZI Z TVRDÉ (PIR) PĚNY PRO PŘERUŠENÍ TEPELNÉHO MOSTU. TLOŠTKA PRVKU NA TLOUŠŤKU PROSKLENÉ STĚNY - cca 100-150 mm (PŘESNÁ TLOUŠŤKA BUDE UPŘESNĚNA DLE TLOUŠŤKY DODANÉ STĚNY), VÝŠKA PRVKU 100 mm. V MÍSTĚ DVEŘNÍCH OTVORŮ BUDE PRVEK SHORA OPLÁŠTĚN NEREZOVÝM PLECHEM SE ZATAŽENÍM POD ÚROVEŇ PODLAHY MIN. 50 mm.
STĚNA BUDE OPATŘENA VE VÝŠCE 800 mm A 1400 mm OD PODLAHY VÝRAZNÝM PRUHEM ZE ZNAČEK Z MATNÉ SAMOLEPÍCÍ FOLIE O ROZMĚRU MIN. 75 x 75 mm (VZDÁLENOST OD SEBE 50 mm) JASNĚ VIDITELNÝMI PROTI POZADÍ.
PŘED ZAPOČETÍM VÝROBY NUTNÁ I KOORDINACE SE SKUTEČNÝMÍ PROSTOROVÝMI MOŽNOSTMI MÍSTNOSTI, NEBO PŘÍPADNÝM DALŠÍM NAVAZUJÍCÍM VYBAVENÍM MÍSTNOSTI, **PŘEDEVŠÍM PAK S VÝSLEDNOU SPODNÍ HRANOU PODHLEDŮ** VYCHÁZEJÍCÍ ZE SKUTEČNÉHO PROSTOROVÉHO UMÍSTĚNÍ INSTALACÍ NAD TĚMITO PODHLEDY.
UMÍSTĚNÍ MEZI MÍSTNOSTÍ A.1.1-101 ZÁDVEŘÍ / EXTERIÉREM.

SVĚTLOST DVEŘNÍHO OTVORU:	min. 1500 x 2100 mm						
SVĚTLOST PŘI OTEVŘENÍ KŘÍDEL:	min. 1500 x 2100 mm						
ROZMĚR STĚNY:	cca 3350 x 2765 mm	-	1	-	-	-	1 ks

PŘED ZAPOČETÍM VÝROBY VŠECH VÝROBKŮ NUTNO PROVÉST SKUTEČNÉ ZAMĚŘENÍ NA STAVBĚ!

VÝROBKY ZÁMEČNICKÉ

OZN.	SCHEMA	POPIS	POČET					
			1PP	1NP	2NP	3NP	-	CELK.

Z/22

POHLED NA STĚNU Z MÍSTNOSTI A1.1.101 ZÁDVEŘÍ

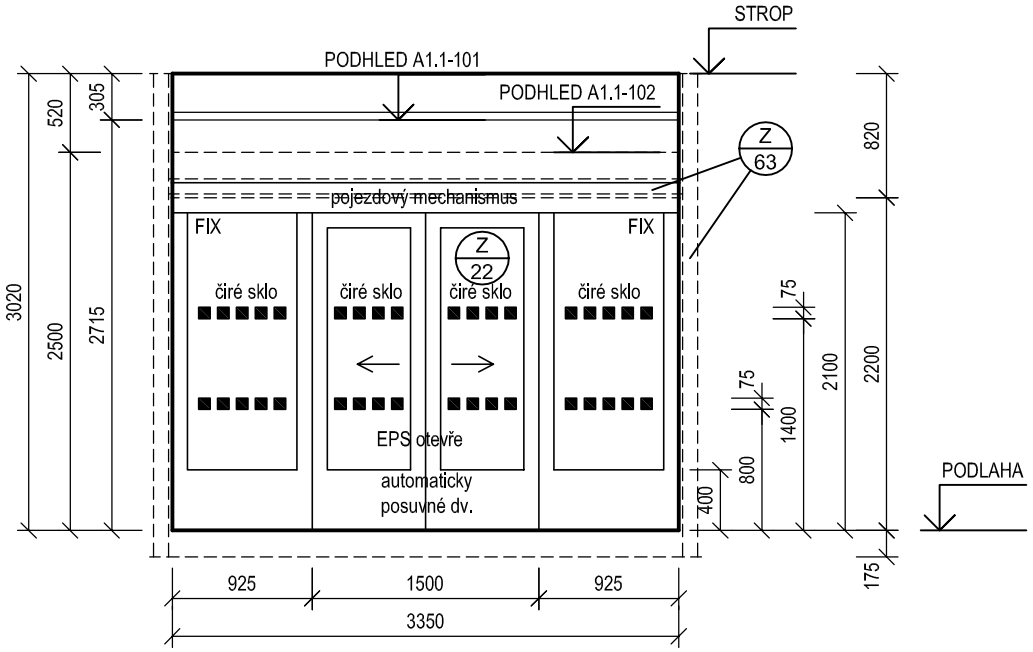

VNITŘNÍ PROSKLENÁ STĚNA Z AL PROFILŮ, SLOŽENÁ Z DVOUKŘÍDLOVÝCH, AUTOMATICKY POSUVNÝCH PROSKLENÝCH DVEŘÍ, DVOU PEVNÝCH POSTRANNÍCH DÍLŮ, RÁMU A POJEZDOVÉHO MECHANISMU DVEŘÍ.

ZASKLENÍ DVOJSKLEM BEZPEČNOSTNÍM KALENÝM VRSTVENÝM (LEPENÝM) ČIRÝM.
PŘESNÉ ŘEŠENÍ DLE SYSTÉMU VYBRANÉHO DODAVATELE PROSKLENÉ STĚNY.

OTEVÍRÁNÍ DVOUKŘÍDLÝCH DVEŘÍ AUTOMATICKÉ S POSUVNÝMI POHONY (SOUČÁST DODÁVKY DVEŘÍ VČ. PROPOJOVACÍ KABELÁŽE).
OTEVÍRÁNÍ DVEŘÍ OBOUSTRANNĚ FOTOBUŇKOU. NAPOJENÍ POHONŮ VIZ PROJEKT SILNOPROUDU. DVEŘE NAPOJENY NA EPS (VIZ ČÁST EPS). DVEŘE PRO PŘÍPAD VÝPADKU ELEKTRICKÉHO PROUDU NAPOJENY NA ZÁLOŽNÍ ZDROJ (ZÁLOŽNÍ BATERI), KTERÁ JE VČETNĚ PROPOJENÍ SOUČÁSTÍ DODÁVKY DVEŘÍ. KAPACITA BATERIE MUSÍ ZAJISTIT MIN. 30 MINUT PROVOZU DVEŘÍ.
DVEŘNÍ POHON ZE STRANY MÍSTNOSTI A1.1.102 MUSÍ UMOŽŇOVAT RUČNÍ PŘETLAČENÍ PRO PANIKOVÝ ÚNIK OSOB DO MÍSTNOSTI A1.1.-101.
OBOUSTRANNÉ OSAZENÍ BEZPEČNOSTNÍCH SENZORŮ DLE EN 16005.
V BĚŽNÉM PROVOZU BUDOU MÍT DVEŘE OTEVÍRÁNY OBOUSTRANNĚ FOTOBUŇKOU, V PŘÍPADĚ VYHLÁŠENÍ POŽÁRNÍHO POLACHU SYSTÉMEM EPS (VIZ ČÁST EPS) - SIGNÁL EPS DVEŘE ZCELA OTEVŘE.

NUTNÁ PŘÍPRAVA PRO OSAZENÍ KABELÁŽE V RÁMECH A DVEŘNÍCH KŘÍDLECH.
POVRCHOVÁ ÚPRAVA: BEZESPÁRÝ POVRCH, PRÁŠKOVÁ VYPALOVANÁ BARVA, ODSTÍN ŠEDÝ NCS 2500-N .
SOUČÁSTÍ VÝROBKU KRYCÍ GALERIE POJEZDOVÉHO MECHANISMU A KOTVENÍ POJEZDOVÉHO MECHANISMU.
VÝROBEK NUTNO SKORDINOVAT S POMOCNÝM RÁMEM - VIZ VÝROBEK Z/63.
SVĚTLOST DVEŘÍ PŘI OTEVŘENÍ NUTNO DODRŽET PRO PANIKOVÝ ÚNIK OSOB.
STĚNA BUDEOPATŘENA VE VÝŠCE 800 mm A 1400 mm OD PODLAHY VÝRAZNÝM PRUHEM ZE ZNAČEK Z MATNÉ SAMOLEPÍCÍ FOLIE O ROZMĚRU MIN. 75 x 75 mm (VZDÁLENOST OD SEBE 50 mm) JASNĚ VIDITELNÝMI PROTI POZADÍ.
PŘED ZAPOČETÍM VÝROBY NUTNÁ I KOORDINACE SE SKUTEČNÝMI PROSTOROVÝMI MOŽNOSTMI MÍSTNOSTI, NEBO PŘÍPADNÝM DALŠÍM NAVAZUJÍCÍM VYBAVENÍM MÍSTNOSTI, **PŘEDEVŠÍM PAK S VÝSLEDNOU SPODNÍ HRANOU PODHLEDŮ** VYCHÁZEJÍCÍ ZE SKUTEČNÉHO PROSTOROVÉHO UMÍSTĚNÍ INSTALACÍ NAD TĚMITO PODHLEDY.

UMÍSTĚNÍ MEZI MÍSTNOSTMI A1.1.102 ČEKÁRNA / A1.1.1-101 ZÁDVEŘÍ.

SVĚTLOST DVEŘNÍHO OTVORU: min. 1500 x 2100 mm
SVĚTLOST PŘI OTEVŘENÍ KŘÍDEL: min. 1500 x 2100 mm
ROZMĚR STĚNY: cca 3350 x 2200 mm

-	1	-	-	-	1 ks

PŘED ZAPOČETÍM VÝROBY VŠECH VÝROBKŮ NUTNO PROVÉST SKUTEČNÉ ZAMĚŘENÍ NA STAVBĚ!

VÝROBKY ZÁMEČNICKÉ

OZN.	SCHEMA	POPIS	POČET					
			1PP	1NP	2NP	3NP	-	CELK.

Z / 23

POHLED NA STĚNU Z EXTERIÉRU

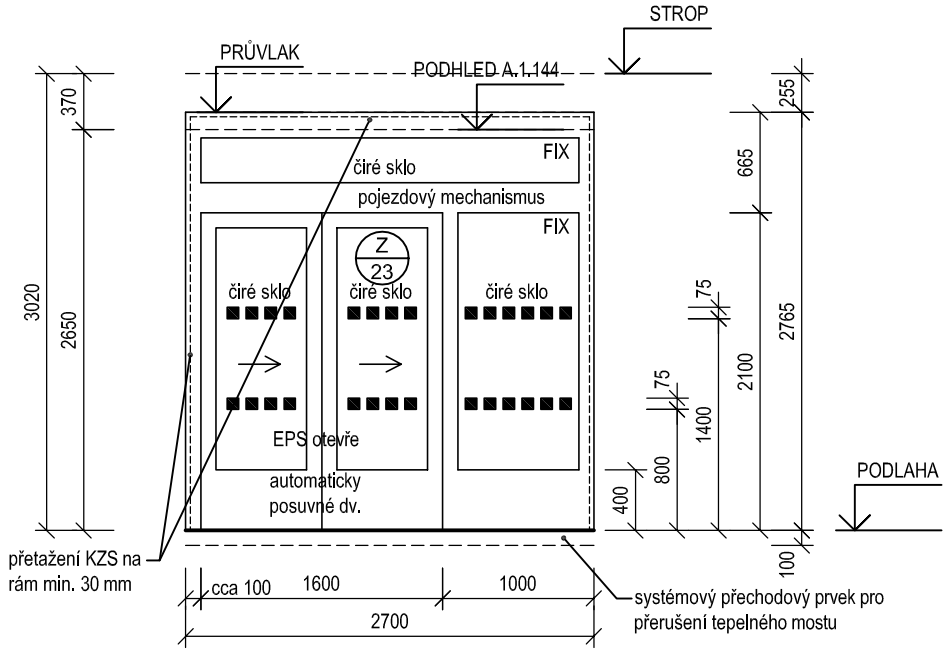

VNĚJŠÍ PROSKLENÁ STĚNA Z AL PROFILŮ S PŘERUŠENÝM TEPELNÝM MOSTEM, SLOŽENÁ Z DVOUKŘÍDLOVÝCH, AUTOMATICKY POSUVNÝCH PROSKLENÝCH DVEŘÍ (OBĚ KŘÍDLA POSUVNÁ NA STEJNOU STRANU), PEVNÉHO POSTRANNÍHO DÍLŮ, NADSVĚTLÍKU, RÁMU A POJEZDOVÉHO MECHANISMU DVEŘÍ.

ZASKLENÍ IZOLAČNÍM VÍCESKLEM BEZPEČNOSTNÍM, KALENÝM, VRSTVENÝM, PLNĚNÝM INERTNÍM PLYNEM (ARGON) ČIRÝM, S TEPLÝM DISTANČNÍM RÁMEČKEM ZE SPECIÁLNÍ HMOTY OBOHACENÉ O SKLENĚNÁ VLÁKNA. SOUČINITEL PROSTUPU TEPLA CELÉ STĚNY Uw(stěny)≤1,20 $W.m^{-2}.K^{-1}$. PŘESNÉ ŘEŠENÍ DLE SYSTÉMU VYBRANÉHO DODAVATELE PROSKLENÉ STĚNY.

OTEVÍRÁNÍ DVOUKŘÍDLÝCH DVEŘÍ AUTOMATICKÉ S POSUVNÝMI POHONY NA STEJNOU STRANU (SOUČÁST DODÁVKY DVEŘÍ VČ. PROPOJOVACÍ KABELÁŽE). OTEVÍRÁNÍ DVEŘÍ DO MÍSTNOSTI A1.1.144 ZE STRANY EXTERIÉRU VÍCEREŽIMOVÝM SYSTÉMEM KOMBINUJÍCÍM AKTIVACI POHONŮ DVEŘÍ DOROZUMÍVACÍM ZAŘÍZENÍM, ZVONKOVÝM TABLEM, ČTEČKOU ČIPOVÝCH KARET (VIZ ČÁST SLABOPROUD) A FOTOBUŇKOU, ZE STRANY MÍSTNOSTI A1.1.144 OVLÁDÁNÍ NA FOTOBUŇKU. NAPOJENÍ POHONŮ VIZ PROJEKT SILNOPROUDU.V BĚŽNÉM PROVOZU BUDOU MÍT DVEŘE NASTAVENY REŽIMY DLE POŽADAVKU UŽIVATELE, V PŘÍPADĚ VYHLÁŠENÍ POŽÁRNÍHO POLACHU SYSTÉMEM EPS (VIZ ČÁST EPS) - SIGNÁL EPS DVEŘE ZCELA OTEVŘE. DVEŘE PRO PŘÍPAD VÝPADKU ELEKTRICKÉHO PROUDU NAPOJENY NA ZÁLOŽNÍ ZDROJ (ZÁLOŽNÍ BATERI), KTERÁ JE VČETNĚ PROPOJENÍ SOUČÁSTÍ DODÁVKY DVEŘÍ. KAPACITA BATERIE MUSÍ ZAJISTIT MIN. 30 MINUT PROVOZU DVEŘÍ. DÁLKOVÉ OVLÁDÁNÍ REŽIMŮ DVEŘÍ Z MÍSTNOSTI A1.1.139 STANOVIŠTĚ PERSONÁLU, VČETNĚ MOŽNOSTI OKAMŽITÉHO ZABLOKOVÁNÍ DVŘÍ PRO VSTUP DO ONEJKTU (PROPOJENÍ SOUČÁST DODÁVKY DVEŘÍ).
DVEŘNÍ POHON ZE STRANY MÍSTNOSTI A1.1.144 MUSÍ UMOŽŇOVAT RUČNÍ PŘETLAČENÍ PRO PANIKOVÝ ÚNIK OSOB DO EXTERIÉRU.
OBOUSTRANNÉ OSAZENÍ BEZPEČNOSTNÍCH SENZORŮ DLE EN 16005.
NUTNÁ PŘÍPRAVA PRO OSAZENÍ KABELÁŽE V RÁMECH A DVEŘNÍCH KŘÍDLECH.

POVRCHOVÁ ÚPRAVA: BEZESPÁRÝ POVRCH, PRÁŠKOVÁ VYPALOVANÁ BARVA, ZE STRANY EXTERIÉRU MODRÁ DLE STÁV., ZE STRANY INTERIÉRU ŠEDÁ NCS 2500-N. SOUČÁSTÍ VÝROBKU KRYCÍ GALERIE POJEZDOVÉHO MECHANISMU A KOTVENÍ POJEZDOVÉHO MECHANISMU. SVĚTLOST DVEŘÍ PŘI OTEVŘENÍ NUTNO DODRŽET PRO PANIKOVÝ ÚNIK OSOB.

PO CELÉ DÉLCE STĚNY BUDE PROVEDEN SYSTÉMOVÝ PŘECHODOVÝ VYSOCE NOSNÝ PRVEK NA POLYURETANOVÉ BÁZI Z TVRDÉ (PIR) PĚNY PRO PŘERUŠENÍ TEPELNÉHO MOSTU. TLOŠTKA PRVKU NA TLOUŠŤKU PROSKLENÉ STĚNY - cca 100-150 mm (PŘESNÁ TLOUŠŤKA BUDE UPŘESNĚNA DLE TLOUŠŤKY DODANÉ STĚNY), VÝŠKA PRVKU 100 mm. V MÍSTĚ DVEŘNÍCH OTVORŮ BUDE PRVEK SHORA OPLÁŠTĚN NEREZOVÝM PLECHEM SE ZATAŽENÍM POD ÚROVEŇ PODLAHY MIN. 50 mm.

STĚNA BUDE OPATŘENA VE VÝŠCE 800 mm A 1400 mm OD PODLAHY VÝRAZNÝM PRUHEM ZE ZNAČEK Z MATNÉ SAMOLEPÍCÍ FOLIE O ROZMĚRU MIN. 75 x 75 mm (VZDÁLENOST OD SEBE 50 mm) JASNĚ VIDITELNÝMI PROTI POZADÍ.
PŘED ZAPOČETÍM VÝROBY NUTNÁ I KOORDINACE SE SKUTEČNÝMÍ PROSTOROVÝMI MOŽNOSTMI MÍSTNOSTI, NEBO PŘÍPADNÝM DALŠÍM NAVAZUJÍCÍM VYBAVENÍM MÍSTNOSTI, **PŘEDEVŠÍM PAK S VÝSLEDNOU SPODNÍ HRANOU PODHLEDŮ** VYCHÁZEJÍCÍ ZE SKUTEČNÉHO PROSTOROVÉHO UMÍSTĚNÍ INSTALACÍ NAD TĚMITO PODHLEDY.

UMÍSTĚNÍ MEZI MÍSTNOSTÍ A.1.1-144 ZÁDVEŘÍ / EXTERIÉREM.

SVĚTLOST DVEŘNÍHO OTVORU: min. 1600 x 2100 mm
SVĚTLOST PŘI OTEVŘENÍ KŘÍDEL: min. 1600 x 2100 mm
ROZMĚR STĚNY: cca 2700 x 2765 mm

P	-	-	-	-	-	-
L	-	1	-	-	-	1 ks

PŘED ZAPOČETÍM VÝROBY VŠECH VÝROBKŮ NUTNO PROVÉST SKUTEČNÉ ZAMĚŘENÍ NA STAVBĚ!

VÝROBKY ZÁMEČNICKÉ

OZN.	SCHEMA	POPIS	POČET					
			1PP	1NP	2NP	3NP	-	CELK.

Z/24

POHLED NA STĚNU Z MÍSTNOSTI A1.1.144 ZÁDVEŘÍ

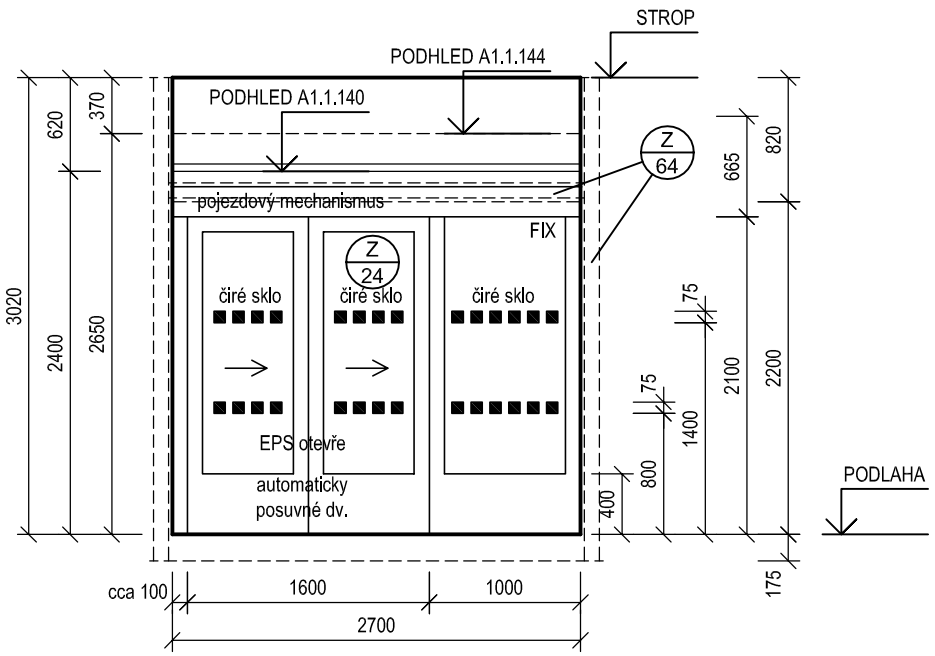

VNITŘNÍ PROSKLENÁ STĚNA Z AL PROFILŮ, SLOŽENÁ Z DVOUKŘÍDLOVÝCH, AUTOMATICKY POSUVNÝCH PROSKLENÝCH DVEŘÍ (OBĚ KŘÍDLA POSUVNÁ NA STEJNOU STRANU), PEVNÉHO POSTRANNÍHO DÍLU, NADSVĚTLÍKU, RÁMU A POJEZDOVÉHO MECHANISMU DVEŘÍ.

ZASKLENÍ DVOJSKLEM BEZPEČNOSTNÍM KALENÝM VRSTVENÝM (LEPENÝM) ČIRÝM.
PŘESNÉ ŘEŠENÍ DLE SYSTÉMU VYBRANÉHO DODAVATELE PROSKLENÉ STĚNY.

OTEVÍRÁNÍ DVOUKŘÍDLÝCH DVEŘÍ AUTOMATICKÉ S POSUVNÝMI POHONY NA STEJNOU STRANU (SOUČÁST DODÁVKY DVEŘÍ VČ. PROPOJOVACÍ KABELÁŽE). OTEVÍRÁNÍ DVEŘÍ OBOUSTRANNĚ FOTOBUŇKOU. NAPOJENÍ POHONŮ VIZ PROJEKT SILNOPROUDU. DVEŘE NAPOJENY NA EPS (VIZ ČÁST EPS). DVEŘE PRO PŘÍPAD VÝPADKU ELEKTRICKÉHO PROUDU NAPOJENY NA ZÁLOŽNÍ ZDROJ (ZÁLOŽNÍ BATERI), KTERÁ JE VČETNĚ PROPOJENÍ SOUČÁSTÍ DODÁVKY DVEŘÍ. KAPACITA BATERIE MUSÍ ZAJISTIT MIN. 30 MINUT PROVOZU DVEŘÍ.
DVEŘNÍ POHON ZE STRANY MÍSTNOSTI A1.1.140 MUSÍ UMOŽŇOVAT RUČNÍ PŘETLAČENÍ PRO PANIKOVÝ ÚNIK OSOB DO MÍSTNOSTI A1.1.-144
OBOUSTRANNÉ OSAZENÍ BEZPEČNOSTNÍCH SENZORŮ DLE EN 16005.
V BĚŽNÉM PROVOZU BUDOU MÍT DVEŘE OTEVÍRÁNY OBOUSTRANNĚ FOTOBUŇKOU, V PŘÍPADĚ VYHLÁŠENÍ POŽÁRNÍHO POLACHU SYSTÉMEM EPS (VIZ ČÁST EPS) - SIGNÁL EPS DVEŘE ZCELA OTEVŘE.
NUTNÁ PŘÍPRAVA PRO OSAZENÍ KABELÁŽE V RÁMECH A DVEŘNÍCH KŘÍDLECH.

POVRCHOVÁ ÚPRAVA: BEZESPÁRÝ POVRCH, PRÁŠKOVÁ VYPALOVANÁ BARVA. ODSTÍN ŠEDÝ NCS 2500-N.
SOUČÁSTÍ VÝROBKU KRYCÍ GALERIE POJEZDOVÉHO MECHANISMU A KOTVENÍ POJEZDOVÉHO MECHANISMU.
VÝROBEK NUTNO SKORDINOVAT S POMOCNÝM RÁMEM - VIZ VÝROBEK Z/64.
SVĚTLOST DVEŘÍ PŘI OTEVŘENÍ NUTNO DODRŽET PRO PANIKOVÝ ÚNIK OSOB.

STĚNA BUDE OPATŘENA VE VÝŠCE 800 mm A 1400 mm OD PODLAHY VÝRAZNÝM PRUHEM ZE ZNAČEK Z MATNÉ SAMOLEPÍCÍ FOLIE O ROZMĚRU MIN. 75 x 75 mm (VZDÁLENOST OD SEBE 50 mm) JASNĚ VIDITELNÝMI PROTI POZADÍ.

PŘED ZAPOČETÍM VÝROBY NUTNÁ I KOORDINACE SE SKUTEČNÝMÍ PROSTOROVÝMI MOŽNOSTMI MÍSTNOSTI, NEBO PŘÍPADNÝM DALŠÍM NAVAZUJÍCÍM VYBAVENÍM MÍSTNOSTI, **PŘEDEVŠÍM PAK S VÝSLEDNOU SPODNÍ HRANOU PODHLEDŮ** VYCHÁZEJÍCÍ ZE SKUTEČNÉHO PROSTOROVÉHO UMÍSTĚNÍ INSTALACÍ NAD TĚMITO PODHLEDY.

UMÍSTĚNÍ MEZI MÍSTNOSTÍ A.1.1-140 CHODBA / A.1.1-144 ZÁDVEŘÍ.

SVĚTLOST DVEŘNÍHO OTVORU: min. 1600 x 2100 mm
SVĚTLOST PŘI OTEVŘENÍ KŘÍDEL: min. 1600 x 2100 mm
ROZMĚR STĚNY: cca 2700 x 2200 mm

P	-	1	-	-	-	1 ks
L	-	-	-	-	-	-

PŘED ZAPOČETÍM VÝROBY VŠECH VÝROBKŮ NUTNO PROVÉST SKUTEČNÉ ZAMĚŘENÍ NA STAVBĚ!

VÝROBKY ZÁMEČNICKÉ

OZN.	SCHEMA	POPIS	POČET					
			1PP	1NP	2NP	3NP	-	CELK.

Z/25

POHLED NA STĚNU Z CHODBY OBJEKTU B

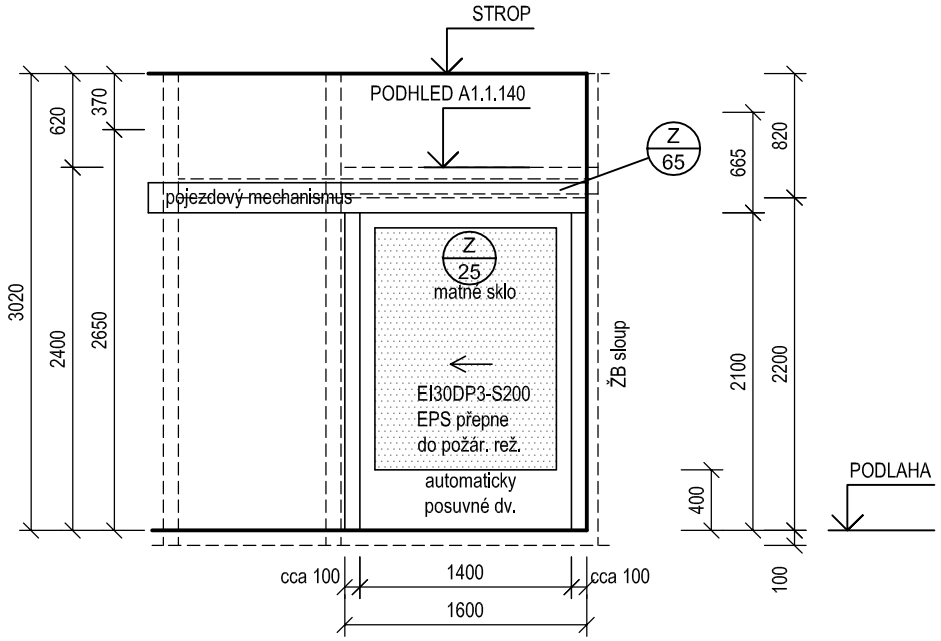

VNITŘNÍ PROSKLENÁ STĚNA Z AL PROFILŮ, SLOŽENÁ Z JEDNOKŘÍDLOVÝCH, AUTOMATICKY POSUVNÝCH PROSKLENÝCH DVEŘÍ, RÁMU A POJEZDOVÉHO MECHANISMU DVEŘÍ, S POŽÁRNÍ ODOLNOSTÍ, KOUŘOTĚSNÁ.

POŽÁRNÍ ODOLNOST STĚNY: EI 30 DP3-S200

ZASKLENÍ CELÉ STĚNY DVOJSKLEM BEZPEČNOSTNÍM, S ODOLNOSTÍ PROTI POŽÁRU, KALENÝM, LEPENÝM, MATNÝM (NEPRŮHLEDNÝM - VZHLED NUTNO KUNZULTOVAT S UŽIVATELEM VZORKOVÁNÍM). PŘESNÉ ŘEŠENÍ DLE SYSTÉMU VYBRANÉHO DODAVATELE DVEŘÍ. PROTIPOŽÁRNÍ ZASKLENÍ MUSÍ BÝT ODOLNÉ VŮČI UV ZÁŘENÍ, ABY NEDOŠLO K JEHO DEGRADACI, PŘESNÉ ŘEŠENÍ DLE SYSTÉMU VYBRANÉHO DODAVATELE DVEŘÍ.

OTEVÍRÁNÍ DVEŘÍ AUTOMATICKÉ S POSUVNÝMI POHONY (SOUČÁST DODÁVKY DVEŘÍ VČ. PROPOJOVACÍ KABELÁŽE). OTEVÍRÁNÍ DVEŘÍ ZE STRANY CHODBY OBJEKTU B VÍCEREŽIMOVÝM SYSTÉMEM KOMBINUJÍCÍM AKTIVACI POHONŮ DVEŘÍ DOROZUMÍVACÍM ZAŘÍZENÍM, ZVONKOVÝM TABLEM, ČTEČKOU ČIPOVÝCH KARET (VIZ ČÁST SLABOPROUD), ZE STRANY MÍSTNOSTI A1.1.140 AKTIVACE POHONŮ SPÍNAČEM. NAPOJENÍ POHONŮ VIZ PROJEKT SILNOPROUDU.V BĚŽNÉM PROVOZU BUDOU MÍT DVEŘE NASTAVENY REŽIMY DLE POŽADAVKU UŽIVATELE, V PŘÍPADĚ VYHLÁŠENÍ POŽÁRNÍHO POLACHU SYSTÉMEM EPS (VIZ ČÁST EPS) - SIGNÁL EPS PŘEPNE DVEŘE DO POŽÁRNÍHO REŽIMU, KDY BUDOU POHONY DVEŘÍ OBOUSTRANNĚ OVLÁDÁNY FOTOBUŇKOU.
DVEŘE PRO PŘÍPAD VÝPADKU ELEKTRICKÉHO PROUDU NAPOJENY NA ZÁLOŽNÍ ZDROJ (ZÁLOŽNÍ BATERI), KTERÁ JE VČETNĚ PROPOJENÍ SOUČÁSTÍ DODÁVKY DVEŘÍ. KAPACITA BATERIE MUSÍ ZAJISTIT MIN. 30 MINUT PROVOZU DVEŘÍ.
DVEŘNÍ POHON ZE STRANY MÍSTNOSTI A1.1.140 MUSÍ UMOŽŇOVAT RUČNÍ PŘETLAČENÍ PRO PANIKOVÝ ÚNIK OSOB DO CHODBY OBJEKTU B.
OBOUSTRANNÉ OSAZENÍ BEZPEČNOSTNÍCH SENZORŮ DLE EN 16005.
NUTNÁ PŘÍPRAVA PRO OSAZENÍ KABELÁŽE V RÁMECH A DVEŘNÍCH KŘÍDLECH.

POVRCHOVÁ ÚPRAVA: BEZESPÁRÝ POVRCH, PRÁŠKOVÁ VYPALOVANÁ BARVA, ODSTÍN ŠEDÝ NCS 2500-N .
SOUČÁSTÍ VÝROBKU KRYCÍ GALERIE POJEZDOVÉHO MECHANISMU A KOTVENÍ POJEZDOVÉHO MECHANISMU.
VÝROBEK NUTNO SKORDINOVAT S POMOCNÝM RÁMEM - VIZ VÝROBEK Z/65.
SVĚTLOST DVEŘÍ PŘI OTEVŘENÍ NUTNO DODRŽET PRO PANIKOVÝ ÚNIK OSOB.

PŘED ZAPOČETÍM VÝROBY NUTNÁ I KOORDINACE SE SKUTEČNÝMÍ PROSTOROVÝMI MOŽNOSTMI MÍSTNOSTI, NEBO PŘÍPADNÝM DALŠÍM NAVAZUJÍCÍM VYBAVENÍM MÍSTNOSTI, **PŘEDEVŠÍM PAK S VÝSLEDNOU SPODNÍ HRANOU PODHLEDŮ** VYCHÁZEJÍCÍ ZE SKUTEČNÉHO PROSTOROVÉHO UMÍSTĚNÍ INSTALACÍ NAD TĚMITO PODHLEDY.

UMÍSTĚNÍ MEZI MÍSTNOSTÍ A.1.1-140 CHODBA / CHODBA OBJEKTU B

SVĚTLOST DVEŘNÍHO OTVORU: min. 1400 x 2100 mm
SVĚTLOST PŘI OTEVŘENÍ KŘÍDEL: min. 1400 x 2100 mm
ROZMĚR STĚNY: cca 1600 x 2200 mm

P	-	-	-	-	-	-
L	-	1	-	-	-	1 ks

PŘED ZAPOČETÍM VÝROBY VŠECH VÝROBKŮ NUTNO PROVÉST SKUTEČNÉ ZAMĚŘENÍ NA STAVBĚ!

VÝROBKY ZÁMEČNICKÉ

OZN.	SCHEMA	POPIS	POČET					
			1PP	1NP	2NP	3NP	-	CELK.

Z/26

POHLED NA STĚNU Z CHODBY OBJEKTU B

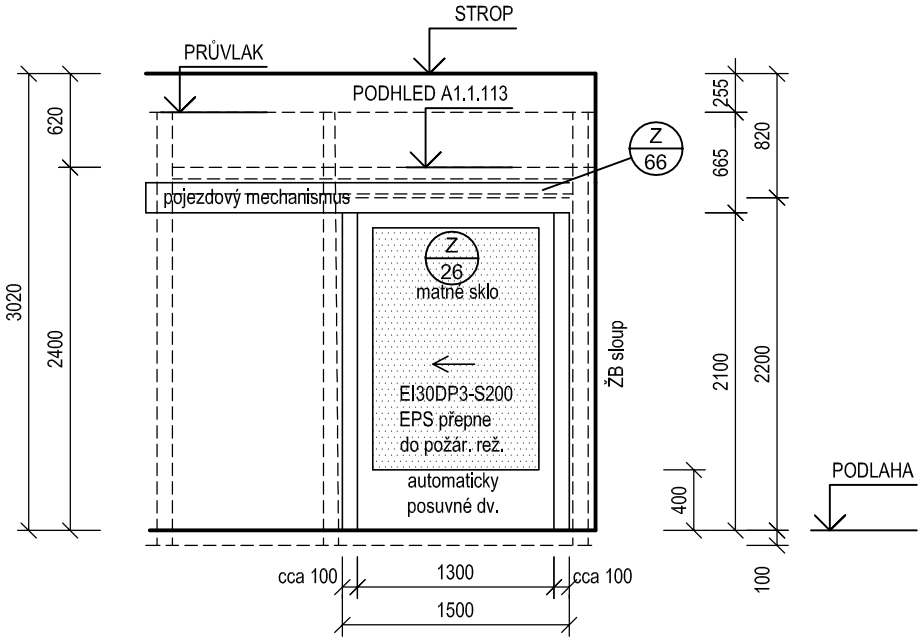

VNITŘNÍ PROSKLENÁ STĚNA Z AL PROFILŮ, SLOŽENÁ Z JEDNOKŘÍDLOVÝCH, AUTOMATICKY POSUVNÝCH PROSKLENÝCH DVEŘÍ, RÁMU A POJEZDOVÉHO MECHANISMU DVEŘÍ, S POŽÁRNÍ ODOLNOSTÍ, KOUŘOTĚSNÁ.

POŽÁRNÍ ODOLNOST STĚNY: EI 30 DP3-S200

ZASKLENÍ CELÉ STĚNY DVOJSKLEM BEZPEČNOSTNÍM, S ODOLNOSTÍ PROTI POŽÁRU, KALENÝM, LEPENÝM, MATNÝM (NEPRŮHLEDNÝM - VZHLED NUTNO KUNZULTOVAT S UŽIVATELEM VZORKOVÁNÍM). PŘESNÉ ŘEŠENÍ DLE SYSTÉMU VYBRANÉHO DODAVATELE DVEŘÍ. PROTIPOŽÁRNÍ ZASKLENÍ MUSÍ BÝT ODOLNÉ VŮČI UV ZÁŘENÍ, ABY NEDOŠLO K JEHO DEGRADACI, PŘESNÉ ŘEŠENÍ DLE SYSTÉMU VYBRANÉHO DODAVATELE DVEŘÍ.

OTEVÍRÁNÍ DVEŘÍ AUTOMATICKÉ S POSUVNÝMI POHONY (SOUČÁST DODÁVKY DVEŘÍ VČ. PROPOJOVACÍ KABELÁŽE). OTEVÍRÁNÍ DVEŘÍ ZE STRANY CHODBY OBJEKTU B VÍCEREŽIMOVÝM SYSTÉMEM KOMBINUJÍCÍM AKTIVACI POHONŮ DVEŘÍ DOROZUMÍVACÍM ZAŘÍZENÍM, ZVONKOVÝM TABLEM, ČTEČKOU ČIPOVÝCH KARET (VIZ ČÁST SLABOPROUD), ZE STRANY MÍSTNOSTI A1.1.113 AKTIVACE POHONŮ SPÍNAČEM, ROVNĚŽ S MOŽNOSTÍ NASTAVENÍ OVLÁDÁNÍ POHONŮ DVEŘÍ OBOUSTRANNĚ FOTOBUŇKOU V URČITÉM ČASOVÉM ÚSEKU. NAPOJENÍ POHONŮ VIZ PROJEKT SILNOPROUDU.V BĚŽNÉM PROVOZU BUDOU MÍT DVEŘE NASTAVENY REŽIMY DLE POŽADAVKU UŽIVATELE, V PŘÍPADĚ VYHLÁŠENÍ POŽÁRNÍHO POLACHU SYSTÉMEM EPS (VIZ ČÁST EPS) - SIGNÁL EPS PŘEPNE DVEŘE DO POŽÁRNÍHO REŽIMU, KDY BUDOU POHONY DVEŘÍ OBOUSTRANNĚ OVLÁDÁNY FOTOBUŇKOU.
DVEŘE PRO PŘÍPAD VÝPADKU ELEKTRICKÉHO PROUDU NAPOJENY NA ZÁLOŽNÍ ZDROJ (ZÁLOŽNÍ BATERI), KTERÁ JE VČETNĚ PROPOJENÍ SOUČÁSTÍ DODÁVKY DVEŘÍ. KAPACITA BATERIE MUSÍ ZAJISTIT MIN. 30 MINUT PROVOZU DVEŘÍ.
DVEŘNÍ POHON ZE STRANY MÍSTNOSTI A1.1.140 MUSÍ UMOŽŇOVAT RUČNÍ PŘETLAČENÍ PRO PANIKOVÝ ÚNIK OSOB DO CHODBY OBJEKTU B.
OBOUSTRANNÉ OSAZENÍ BEZPEČNOSTNÍCH SENZORŮ DLE EN 16005.
NUTNÁ PŘÍPRAVA PRO OSAZENÍ KABELÁŽE V RÁMECH A DVEŘNÍCH KŘÍDLECH.

POVRCHOVÁ ÚPRAVA: BEZESPÁRÝ POVRCH, PRÁŠKOVÁ VYPALOVANÁ BARVA, ODSTÍN ŠEDÝ NCS 2500-N .
SOUČÁSTÍ VÝROBKU KRYCÍ GALERIE POJEZDOVÉHO MECHANISMU A KOTVENÍ POJEZDOVÉHO MECHANISMU.
VÝROBEK NUTNO SKORDINOVAT S POMOCNÝM RÁMEM - VIZ VÝROBEK Z/66.
SVĚTLOST DVEŘÍ PŘI OTEVŘENÍ NUTNO DODRŽET PRO PANIKOVÝ ÚNIK OSOB.

PŘED ZAPOČETÍM VÝROBY NUTNÁ I KOORDINACE SE SKUTEČNÝMÍ PROSTOROVÝMI MOŽNOSTMI MÍSTNOSTI, NEBO PŘÍPADNÝM DALŠÍM NAVAZUJÍCÍM VYBAVENÍM MÍSTNOSTI, **PŘEDEVŠÍM PAK S VÝSLEDNOU SPODNÍ HRANOU PODHLEDŮ** VYCHÁZEJÍCÍ ZE SKUTEČNÉHO PROSTOROVÉHO UMÍSTĚNÍ INSTALACÍ NAD TĚMITO PODHLEDY.

UMÍSTĚNÍ MEZI MÍSTNOSTÍ A.1.1-113 CHODBA / CHODBA OBJEKTU B

SVĚTLOST DVEŘNÍHO OTVORU: min. 1300 x 2100 mm
SVĚTLOST PŘI OTEVŘENÍ KŘÍDEL: min. 1300 x 2100 mm
ROZMĚR STĚNY: cca 1500 x 2200 mm

P	-	-	-	-	-	-
L	-	1	-	-	-	1 ks

PŘED ZAPOČETÍM VÝROBY VŠECH VÝROBKŮ NUTNO PROVÉST SKUTEČNÉ ZAMĚŘENÍ NA STAVBĚ!

VÝROBKY ZÁMEČNICKÉ

OZN.	SCHEMA	POPIS	POČET					
			1PP	1NP	2NP	3NP	-	CELK.

Z / 27

POHLED NA STĚNU Z MÍSTNOSTI A1.1.102 HALA/ČEKÁRNA

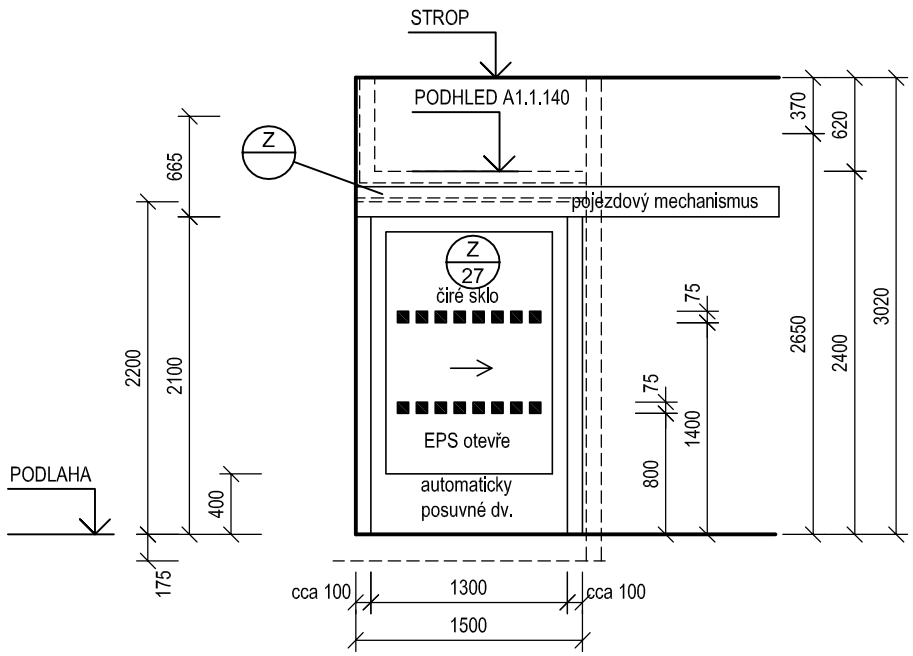

VNITŘNÍ PROSKLENÁ STĚNA Z AL PROFILŮ, SLOŽENÁ Z JEDNOKŘÍDLOVÝCH, AUTOMATICKY POSUVNÝCH PROSKLENÝCH DVEŘÍ, RÁMU A POJEZDOVÉHO MECHANISMU DVEŘÍ.

ZASKLENÍ SKLEM BEZPEČNOSTNÍM KALENÝM VRSTVENÝM (LEPENÝM) ČIRÝM.
PŘESNÉ ŘEŠENÍ DLE SYSTÉMU VYBRANÉHO DODAVATELE PROSKLENÉ STĚNY.

OTEVÍRÁNÍ DVEŘÍ AUTOMATICKÉ S POSUVNÝMI POHONY (SOUČÁST DODÁVKY DVEŘÍ VČ. PROPOJOVACÍ KABELÁŽE). OTEVÍRÁNÍ DVEŘÍ OBOUSTRANNĚ FOTOBUŇKOU. NAPOJENÍ POHONŮ VIZ PROJEKT SILNOPROUDU. V PŘÍPADĚ VYHLÁŠENÍ POŽÁRNÍHO POLACHU SYSTÉMEM EPS (VIZ ČÁST EPS) - SIGNÁL EPS DVEŘE ZCELA OTEVŘE.

DVEŘE PRO PŘÍPAD VÝPADKU ELEKTRICKÉHO PROUDU NAPOJENY NA ZÁLOŽNÍ ZDROJ (ZÁLOŽNÍ BATERI), KTERÁ JE VČETNĚ PROPOJENÍ SOUČÁSTÍ DODÁVKY DVEŘÍ. KAPACITA BATERIE MUSÍ ZAJISTIT MIN. 30 MINUT PROVOZU DVEŘÍ.
DVEŘNÍ POHON ZE STRANY MÍSTNOSTI A1.1.140 MUSÍ UMOŽŇOVAT RUČNÍ PŘETLAČENÍ PRO PANIKOVÝ ÚNIK OSOB DO CHODBY OBJEKTU B.
OBOUSTRANNÉ OSAZENÍ BEZPEČNOSTNÍCH SENZORŮ DLE EN 16005.
NUTNÁ PŘÍPRAVA PRO OSAZENÍ KABELÁŽE V RÁMECH A DVEŘNÍCH KŘÍDLECH.

POVRCHOVÁ ÚPRAVA: BEZESPÁRÝ POVRCH, PRÁŠKOVÁ VYPALOVANÁ BARVA, ODSTÍN ŠEDÝ NCS 2500-N .
SOUČÁSTÍ VÝROBKU KRYCÍ GALERIE POJEZDOVÉHO MECHANISMU A KOTVENÍ POJEZDOVÉHO MECHANISMU.
SVĚTLOST DVEŘÍ PŘI OTEVŘENÍ NUTNO DODRŽET PRO PANIKOVÝ ÚNIK OSOB.

PŘED ZAPOČETÍM VÝROBY NUTNÁ I KOORDINACE SE SKUTEČNÝMÍ PROSTOROVÝMI MOŽNOSTMI MÍSTNOSTI, NEBO PŘÍPADNÝM DALŠÍM NAVAZUJÍCÍM VYBAVENÍM MÍSTNOSTI, **PŘEDEVŠÍM PAK S VÝSLEDNOU SPODNÍ HRANOU PODHLEDŮ** VYCHÁZEJÍCÍ ZE SKUTEČNÉHO PROSTOROVÉHO UMÍSTĚNÍ INSTALACÍ NAD TĚMITO PODHLEDY.

UMÍSTĚNÍ MEZI MÍSTNOSTÍ A.1.1-113 CHODBA / CHODBA OBJEKTU B

SVĚTLOST DVEŘNÍHO OTVORU: min. 1300 x 2100 mm
SVĚTLOST PŘI OTEVŘENÍ KŘÍDEL: min. 1300 x 2100 mm
ROZMĚR STĚNY: cca 1500 x 2200 mm

P	-	1	-	-	-	1 ks
L	-	-	-	-	-	-

PŘED ZAPOČETÍM VÝROBY VŠECH VÝROBKŮ NUTNO PROVÉST SKUTEČNÉ ZAMĚŘENÍ NA STAVBĚ!

VÝROBKY ZÁMEČNICKÉ

OZN.	SCHEMA	POPIS	POČET					
			1PP	1NP	2NP	3NP	-	CELK.

Z/28

POHLED NA STĚNU Z MÍSTNOSTI A1.1.129 CHODBA

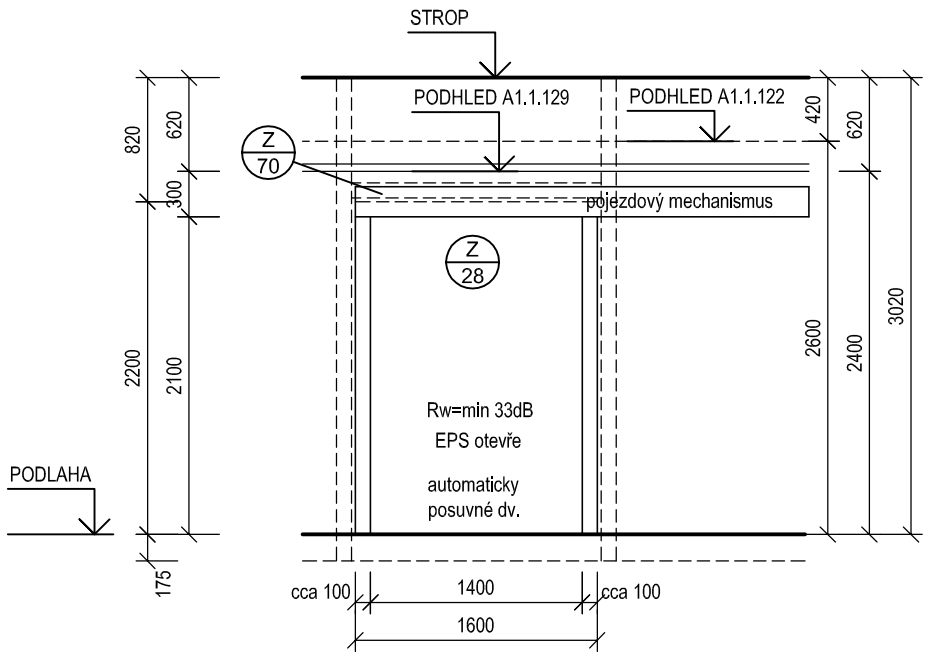

VNITŘNÍ PLNÁ STĚNA Z AL PROFILŮ, SLOŽENÁ Z JEDNOKŘÍDLOVÝCH, AUTOMATICKY POSUVNÝCH PLNÝCH DVEŘÍ, RÁMU A POJEZDOVÉHO MECHANISMU, S OLOVĚNOU VLOŽKOU V KŘÍDLE I RÁMU S OCHRANOU PROTI PRONIKÁNÍ RENTGENOVÉHO ZÁŘEN Í.
TL. OLOVĚNÉ VLOŽKY cca 2,0 mm Pb . PO VYBRÁNÍ DODAVATELE TECHNOLOGIE MUSÍ BÝT TOTO OPATŘENÍ DOPŘESNĚNO, PŘÍPADNĚ I ZVÝŠENO S OHLEDEM NA SKUTEČNÝ JMENOVITÝ VÝKON DODANÉHO ZAŘÍZENÍ, KTERÝ NEBYL VE FÁZI PROJEKTU ZNÁM.
PŘESNÉ ŘEŠENÍ DLE SYSTÉMU VYBRANÉHO DODAVATELE DVEŘÍ.

AL STĚNA MUSÍ JAKO CELEK SPLŇOVAT POŽADAVEK NA STAVEBNÍ NEPRŮZVUČNOST Rw = min 33 dB.

OTEVÍRÁNÍ DVEŘÍ AUTOMATICKÉ S POSUVNÝM POHONEM, ČTEČKA KARET PRO OVLÁDÁNÍ DVEŘÍ ZE STRANY CHODBY A1.1.129 (VIZ ČÁST SLABOPROUD), NAPOJENÍ POHONU VIZ PROJEKT SILNOPROUDU. PRO OVLÁDÁNÍ DVEŘÍ ZE STRANY SKIAGRAFICKÉ VYŠETŘOVNY JE NA STĚNĚ OSAZEN SPÍNAČ PRO AKTIVACI POHONU (SOUČÁST DODÁVKY DVEŘÍ VČ. PROPOJOVACÍ KABELÁŽE). DVEŘE NAPOJENY NA EPS (VIZ ČÁST EPS) - SIGNÁL EPS DVEŘE ZCELA OTEVŘE. DVEŘE PRO PŘÍPAD VÝPADKU ELEKTRICKÉHO PROUDU NAPOJENY NA ZÁLOŽNÍ ZDROJ (ZÁLOŽNÍ BATERII), KTERÁ JE VČETNĚ PROPOJENÍ SOUČÁSTÍ DODÁVKY DVEŘÍ. KAPACITA BATERIE MUSÍ ZAJISTIT MIN. 30 MINUT PROVOZU DVEŘÍ.
DVEŘNÍ POHON MUSÍ UMOŽŇOVAT RUČNÍ PŘETLAČENÍ PRO PANIKOVÝ ÚNIK OSOB.
OBOUSTRANNÉ OSAZENÍ BEZPEČNOSTNÍCH SENZORŮ DLE EN 16005.
NUTNÁ PŘÍPRAVA PRO OSAZENÍ KABELÁŽE V RÁMU A DVEŘNÍCH KŘÍDLECH.

POVRCHOVÁ ÚPRAVA: BEZESPÁRÝ POVRCH, PRÁŠKOVÁ VYPALOVANÁ BARVA, ODSTÍN ŠEDÝ NCS 2500-N .

SOUČÁSTÍ VÝROBKU KRYCÍ GALERIE POJEZDOVÉHO MECHANISMU A KOTVENÍ POJEZDOVÉHO MECHANISMU DO SYSTÉMOVÝCH VÝZTUH SDK PŘÍČKY ZA POUŽITÍ UA PROFILŮ, A DO POMOCNÉHO OCELOVÉHO RÁMU (Z/70), SE KTERÝM JE NUTNO VÝROBEK SKOORDINOVAT.
NUTNÁ I KOORDINACE SE SKUTEČNÝMÍ PROSTOROVÝMI MOŽNOSTMI MÍSTNOSTI, NEBO PŘÍPADNÝM DALŠÍM NAVAZUJÍCÍM VYBAVENÍM MÍSTNOSTI.

UMÍSTĚNÍ MEZI MÍSTNOSTÍ A1.1.129 CHODBA / A1.1.122 VYŠETŘOVNA SKIAGRAFICKÁ

SVĚTLOST DVEŘNÍHO OTVORU: min. 1400 x 2100 mm
SVĚTLOST PŘI OTEVŘENÍ KŘÍDEL: min. 1400 x 2100 mm
ROZMĚR STĚNY: cca 1600 x 2200 mm

P	-	1	-	-	-	1 ks
L	-	-	-	-	-	-

PŘED ZAPOČETÍM VÝROBY VŠECH VÝROBKŮ NUTNO PROVÉST SKUTEČNÉ ZAMĚŘENÍ NA STAVBĚ!

VÝROBKY ZÁMEČNICKÉ

OZN.	SCHEMA	POPIS	POČET					
			1PP	1NP	2NP	3NP	-	CELK.

Z/29

POHLED NA STĚNU Z MÍSTNOSTI A1.1.129 CHODBA

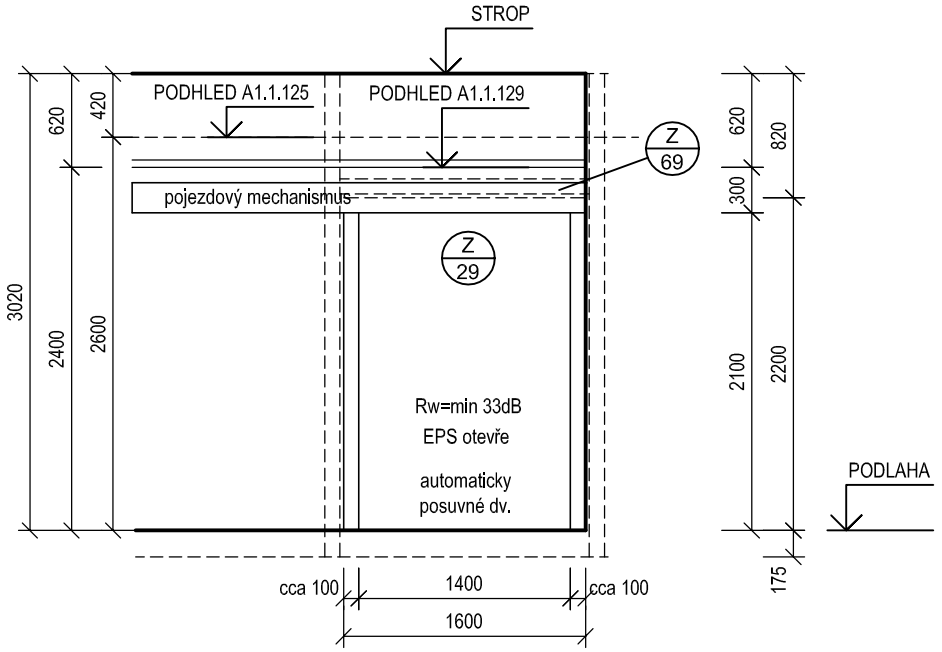

VNITŘNÍ PLNÁ STĚNA Z AL PROFILŮ, SLOŽENÁ Z JEDNOKŘÍDLOVÝCH, AUTOMATICKY POSUVNÝCH PLNÝCH DVEŘÍ, RÁMU A POJEZDOVÉHO MECHANISMU, S OLOVĚNOU VLOŽKOU V KŘÍDLE I RÁMU S OCHRANOU PROTI PRONIKÁNÍ RENTGENOVÉHO ZÁŘEN Í.
TL. OLOVĚNÉ VLOŽKY cca 2,0 mm Pb . PO VYBRÁNÍ DODAVATELE TECHNOLOGIE MUSÍ BÝT TOTO OPATŘENÍ DOPŘESNĚNO, PŘÍPADNĚ I ZVÝŠENO S OHLEDEM NA SKUTEČNÝ JMENOVITÝ VÝKON DODANÉHO ZAŘÍZENÍ, KTERÝ NEBYL VE FÁZI PROJEKTU ZNÁM.
PŘESNÉ ŘEŠENÍ DLE SYSTÉMU VYBRANÉHO DODAVATELE DVEŘÍ.

AL STĚNA MUSÍ JAKO CELEK SPLŇOVAT POŽADAVEK NA STAVEBNÍ NEPRŮZVUČNOST Rw = min 33 dB.

OTEVÍRÁNÍ DVEŘÍ AUTOMATICKÉ S POSUVNÝM POHONEM, ČTEČKA KARET PRO OVLÁDÁNÍ DVEŘÍ ZE STRANY CHODBY A1.1.129 (VIZ ČÁST SLABOPROUD), NAPOJENÍ POHONU VIZ PROJEKT SILNOPROUDU. PRO OVLÁDÁNÍ DVEŘÍ ZE STRANY CT VYŠETŘOVNY JE NA STĚNĚ OSAZEN SPÍNAČ PRO AKTIVACI POHONU (SOUČÁST DODÁVKY DVEŘÍ VČ. PROPOJOVACÍ KABELÁŽE). DVEŘE NAPOJENY NA EPS (VIZ ČÁST EPS) - SIGNÁL EPS DVEŘE ZCELA OTEVŘE. DVEŘE PRO PŘÍPAD VÝPADKU ELEKTRICKÉHO PROUDU NAPOJENY NA ZÁLOŽNÍ ZDROJ (ZÁLOŽNÍ BATERII), KTERÁ JE VČETNĚ PROPOJENÍ SOUČÁSTÍ DODÁVKY DVEŘÍ. KAPACITA BATERIE MUSÍ ZAJISTIT MIN. 30 MINUT PROVOZU DVEŘÍ.
DVEŘNÍ POHON MUSÍ UMOŽŇOVAT RUČNÍ PŘETLAČENÍ PRO PANIKOVÝ ÚNIK OSOB.
OBOUSTRANNÉ OSAZENÍ BEZPEČNOSTNÍCH SENZORŮ DLE EN 16005.
NUTNÁ PŘÍPRAVA PRO OSAZENÍ KABELÁŽE V RÁMU A DVEŘNÍCH KŘÍDLECH.

POVRCHOVÁ ÚPRAVA: BEZESPÁRÝ POVRCH, PRÁŠKOVÁ VYPALOVANÁ BARVA, ODSTÍN ŠEDÝ NCS 2500-N .

SOUČÁSTÍ VÝROBKU KRYCÍ GALERIE POJEZDOVÉHO MECHANISMU A KOTVENÍ POJEZDOVÉHO MECHANISMU DO SYSTÉMOVÝCH VÝZTUH SDK PŘÍČKY ZA POUŽITÍ UA PROFILŮ, A DO POMOCNÉHO OCELOVÉHO RÁMU (Z/69), SE KTERÝM JE NUTNO VÝROBEK SKOORDINOVAT.
NUTNÁ I KOORDINACE SE SKUTEČNÝMÍ PROSTOROVÝMI MOŽNOSTMI MÍSTNOSTI, NEBO PŘÍPADNÝM DALŠÍM NAVAZUJÍCÍM VYBAVENÍM MÍSTNOSTI.

UMÍSTĚNÍ MEZI MÍSTNOSTÍ A1.1.129 CHODBA / A1.1.125 VYŠETŘOVNA CT

SVĚTLOST DVEŘNÍHO OTVORU: min. 1400 x 2100 mm
SVĚTLOST PŘI OTEVŘENÍ KŘÍDEL: min. 1400 x 2100 mm
ROZMĚR STĚNY: cca 1600 x 2200 mm

P	-	-	-	-	-	-
L	-	1	-	-	-	1 ks

PŘED ZAPOČETÍM VÝROBY VŠECH VÝROBKŮ NUTNO PROVÉST SKUTEČNÉ ZAMĚŘENÍ NA STAVBĚ!

VÝROBKY ZÁMEČNICKÉ

OZN.	SCHEMA	POPIS	POČET					
			1PP	1NP	2NP	3NP	-	CELK.

Z/30

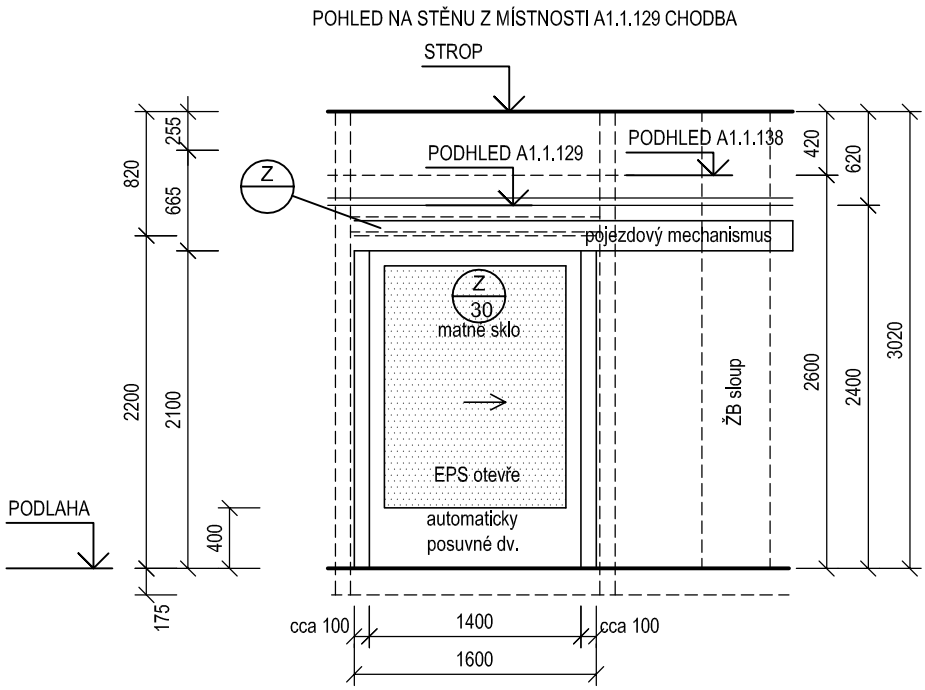

VNITŘNÍ PROSKLENÁ STĚNA Z AL PROFILŮ, SLOŽENÁ Z JEDNOKŘÍDLOVÝCH, AUTOMATICKY POSUVNÝCH PROSKLENÝCH DVEŘÍ, RÁMU A POJEZDOVÉHO MECHANISMU DVEŘÍ.

ZASKLENÍ CELÉ STĚNY DVOJSKLEM BEZPEČNOSTNÍM, KALENÝM, LEPENÝM, MATNÝM (NEPRŮHLEDNÝM - VZHLED NUTNO KUNZULTOVAT S UŽIVATELEM VZORKOVÁNÍM). PŘESNÉ ŘEŠENÍ DLE SYSTÉMU VYBRANÉHO DODAVATELE DVEŘÍ.

OTEVÍRÁNÍ DVOUKŘÍDLÝCH DVEŘÍ AUTOMATICKÉ S POSUVNÝMI POHONY (SOUČÁST DODÁVKY DVEŘÍ VČ. PROPOJOVACÍ KABELÁŽE).
OBOUSTRANNĚ OSAZEN NA STĚNĚ SPÍNAČ PRO AKTIVACI POHONU (SOUČÁST DODÁVKY DVEŘÍ VČ. PROPOJOVACÍ KABELÁŽE). NAPOJENÍ POHONŮ VIZ PROJEKT SILNOPROUDU. DVEŘE NAPOJENY NA EPS (VIZ ČÁST EPS) - SIGNÁL EPS DVEŘE ZCELA OTEVŘE.
DVEŘE PRO PŘÍPAD VÝPADKU ELEKTRICKÉHO PROUDU NAPOJENY NA ZÁLOŽNÍ ZDROJ (ZÁLOŽNÍ BATERI), KTERÁ JE VČETNĚ PROPOJENÍ SOUČÁSTÍ DODÁVKY DVEŘÍ. KAPACITA BATERIE MUSÍ ZAJISTIT MIN. 30 MINUT PROVOZU DVEŘÍ.
DVEŘNÍ POHON ZE STRANY MÍSTNOSTI A1.1.138 MUSÍ UMOŽŇOVAT RUČNÍ PŘETLAČENÍ PRO PANIKOVÝ ÚNIK OSOB DO CHODBY A1.1.134.
OBOUSTRANNÉ OSAZENÍ BEZPEČNOSTNÍCH SENZORŮ DLE EN 16005.
NUTNÁ PŘÍPRAVA PRO OSAZENÍ KABELÁŽE V RÁMECH A DVEŘNÍCH KŘÍDLECH.

POVRCHOVÁ ÚPRAVA: BEZESPÁRÝ POVRCH, PRÁŠKOVÁ VYPALOVANÁ BARVA, ODSTÍN ŠEDÝ NCS 2500-N .
SOUČÁSTÍ VÝROBKU KRYCÍ GALERIE POJEZDOVÉHO MECHANISMU A KOTVENÍ POJEZDOVÉHO MECHANISMU.
VÝROBEK NUTNO SKORDINOVAT S POMOCNÝM RÁMEM - VIZ VÝROBEK Z/68.
SVĚTLOST DVEŘÍ PŘI OTEVŘENÍ NUTNO DODRŽET PRO PANIKOVÝ ÚNIK OSOB.

PŘED ZAPOČETÍM VÝROBY NUTNÁ I KOORDINACE SE SKUTEČNÝMÍ PROSTOROVÝMI MOŽNOSTMI MÍSTNOSTI, NEBO PŘÍPADNÝM DALŠÍM NAVAZUJÍCÍM VYBAVENÍM MÍSTNOSTI, **PŘEDEVŠÍM PAK S VÝSLEDNOU SPODNÍ HRANOU PODHLEDŮ** VYCHÁZEJÍCÍ ZE SKUTEČNÉHO PROSTOROVÉHO UMÍSTĚNÍ INSTALACÍ NAD TĚMITO PODHLEDY.

UMÍSTĚNÍ MEZI MÍSTNOSTÍ A1.1.138 VYŠETŘOVACÍ BOX č.1 / A1.1.134 CHODBA

SVĚTLOST DVEŘNÍHO OTVORU: min. 1400 x 2100 mm
SVĚTLOST PŘI OTEVŘENÍ KŘÍDEL: min. 1400 x 2100 mm
ROZMĚR STĚNY: cca 1600 x 2200 mm

P	-	1	-	-	-	1 ks
L	-	-	-	-	-	-

PŘED ZAPOČETÍM VÝROBY VŠECH VÝROBKŮ NUTNO PROVÉST SKUTEČNÉ ZAMĚŘENÍ NA STAVBĚ!

VÝROBKY ZÁMEČNICKÉ

OZN.	SCHEMA	POPIS	POČET					
			1PP	1NP	2NP	3NP	-	CELK.

Z/31

POHLED NA STĚNU Z MÍSTNOSTI A1.1.138 VYŠETŘOVACÍ BOX č.1

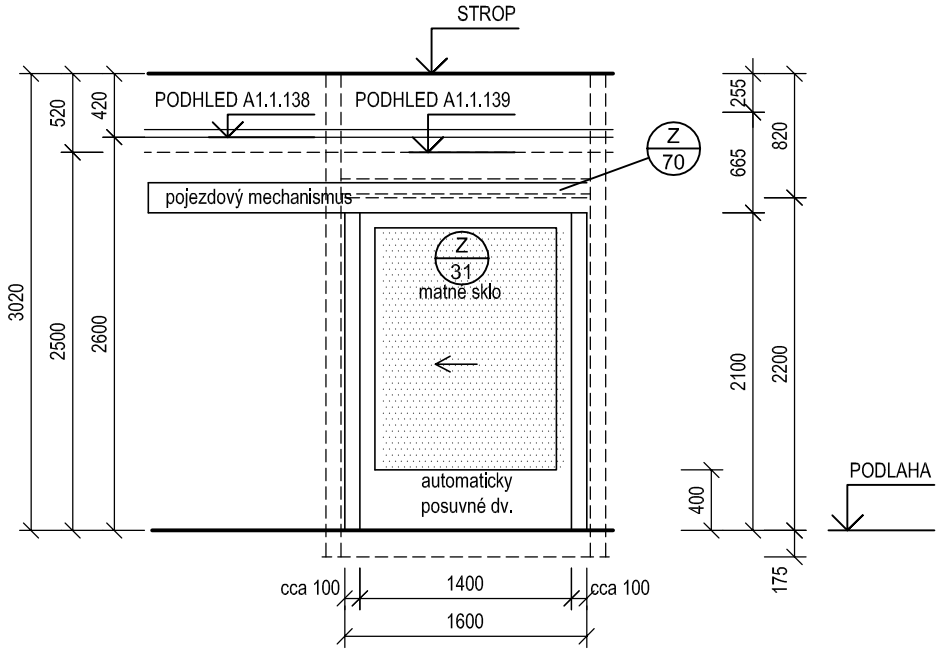

VNITŘNÍ PROSKLENÁ STĚNA Z AL PROFILŮ, SLOŽENÁ Z JEDNOKŘÍDLOVÝCH, AUTOMATICKY POSUVNÝCH PROSKLENÝCH DVEŘÍ, RÁMU A POJEZDOVÉHO MECHANISMU DVEŘÍ.

ZASKLENÍ CELÉ STĚNY DVOJSKLEM BEZPEČNOSTNÍM, KALENÝM, LEPENÝM, MATNÝM (NEPRŮHLEDNÝM - VZHLED NUTNO KUNZULTOVAT S UŽIVATELEM VZORKOVÁNÍM). PŘESNÉ ŘEŠENÍ DLE SYSTÉMU VYBRANÉHO DODAVATELE DVEŘÍ.

OTEVÍRÁNÍ DVEŘÍ AUTOMATICKÉ S POSUVNÝMI POHONY (SOUČÁST DODÁVKY DVEŘÍ VČ. PROPOJOVACÍ KABELÁŽE). OBOUSTRANNĚ OSAZEN NA STĚNĚ SPÍNAČ PRO AKTIVACI POHONU (SOUČÁST DODÁVKY DVEŘÍ VČ. PROPOJOVACÍ KABELÁŽE). NAPOJENÍ POHONŮ VIZ PROJEKT SILNOPROUDU.
DVEŘE PRO PŘÍPAD VÝPADKU ELEKTRICKÉHO PROUDU NAPOJENY NA ZÁLOŽNÍ ZDROJ (ZÁLOŽNÍ BATERI), KTERÁ JE VČETNĚ PROPOJENÍ SOUČÁSTÍ DODÁVKY DVEŘÍ. KAPACITA BATERIE MUSÍ ZAJISTIT MIN. 30 MINUT PROVOZU DVEŘÍ.
DVEŘNÍ POHON ZE STRANY MÍSTNOSTI A1.1.138 MUSÍ UMOŽŇOVAT RUČNÍ PŘETLAČENÍ PRO PANIKOVÝ ÚNIK OSOB DO STANOVIŠTĚ PERSONÁLU A1.1.139.
OBOUSTRANNÉ OSAZENÍ BEZPEČNOSTNÍCH SENZORŮ DLE EN 16005.
NUTNÁ PŘÍPRAVA PRO OSAZENÍ KABELÁŽE V RÁMECH A DVEŘNÍCH KŘÍDLECH.

POVRCHOVÁ ÚPRAVA: BEZESPÁRÝ POVRCH, PRÁŠKOVÁ VYPALOVANÁ BARVA, ODSTÍN ŠEDÝ NCS 2500-N .
SOUČÁSTÍ VÝROBKU KRYCÍ GALERIE POJEZDOVÉHO MECHANISMU A KOTVENÍ POJEZDOVÉHO MECHANISMU.
VÝROBEK NUTNO SKORDINOVAT S POMOCNÝM RÁMEM - VIZ VÝROBEK Z/70.
SVĚTLOST DVEŘÍ PŘI OTEVŘENÍ NUTNO DODRŽET PRO PANIKOVÝ ÚNIK OSOB.

PŘED ZAPOČETÍM VÝROBY NUTNÁ I KOORDINACE SE SKUTEČNÝMÍ PROSTOROVÝMI MOŽNOSTMI MÍSTNOSTI, NEBO PŘÍPADNÝM DALŠÍM NAVAZUJÍCÍM VYBAVENÍM MÍSTNOSTI, **PŘEDEVŠÍM PAK S VÝSLEDNOU SPODNÍ HRANOU PODHLEDŮ** VYCHÁZEJÍCÍ ZE SKUTEČNÉHO PROSTOROVÉHO UMÍSTĚNÍ INSTALACÍ NAD TĚMITO PODHLEDY.

UMÍSTĚNÍ MEZI MÍSTNOSTÍ A1.1.138 VYŠETŘOVACÍ BOX č.1 / A1.1.139 STANOVIŠTĚ PERSONÁLU

SVĚTLOST DVEŘNÍHO OTVORU: min. 1400 x 2100 mm
SVĚTLOST PŘI OTEVŘENÍ KŘÍDEL: min. 1400 x 2100 mm
ROZMĚR STĚNY: cca 1600 x 2200 mm

P	-	-	-	-	-	-
L	-	1	-	-	-	1 ks

PŘED ZAPOČETÍM VÝROBY VŠECH VÝROBKŮ NUTNO PROVÉST SKUTEČNÉ ZAMĚŘENÍ NA STAVBĚ!

VÝROBKY ZÁMEČNICKÉ

OZN.	SCHEMA	POPIS	POČET					
			1PP	1NP	2NP	3NP	-	CELK.

Z/32

POHLED NA STĚNU Z MÍSTNOSTI A1.1.140 CHODBA

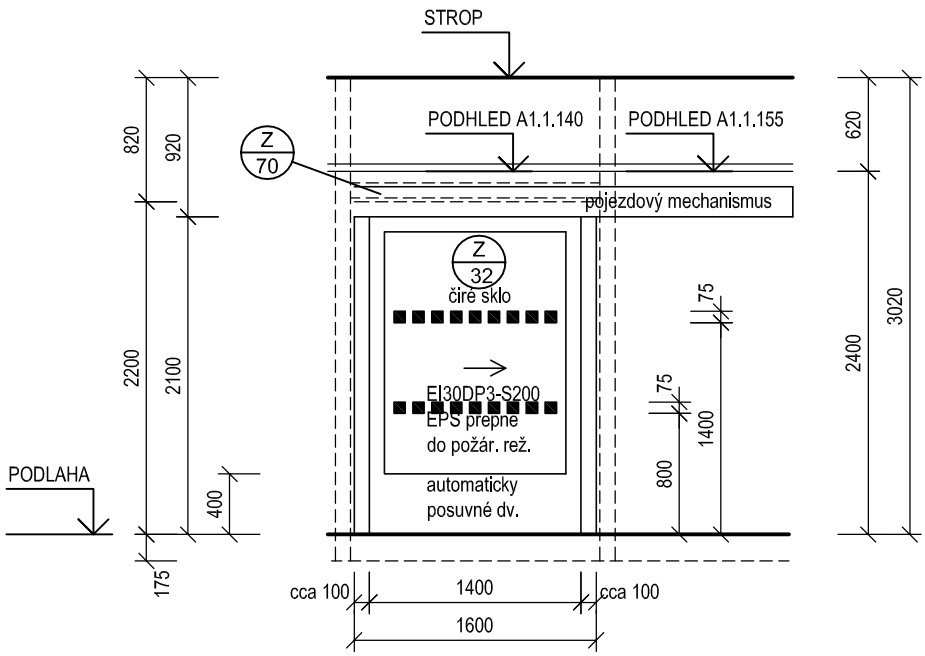

VNITŘNÍ PROSKLENÁ STĚNA Z AL PROFILŮ, SLOŽENÁ Z JEDNOKŘÍDLOVÝCH, AUTOMATICKY POSUVNÝCH PROSKLENÝCH DVEŘÍ, RÁMU A POJEZDOVÉHO MECHANISMU DVEŘÍ, S POŽÁRNÍ ODOLNOSTÍ, KOUŘOTĚSNÉ.

POŽÁRNÍ ODOLNOST STĚNY: EI 30 DP3-S200

ZASKLENÍ CELÉ STĚNY DVOJSKLEM BEZPEČNOSTNÍM, S ODOLNOSTÍ PROTI POŽÁRU, KALENÝM, LEPENÝM, ČIRÝM. PŘESNÉ ŘEŠENÍ DLE SYSTÉMU VYBRANÉHO DODAVATELE DVEŘÍ. PROTIPOŽÁRNÍ ZASKLENÍ MUSÍ BÝT ODOLNÉ VŮČI UV ZÁŘENÍ, ABY NEDOŠLO K JEHO DEGRADACI, PŘESNÉ ŘEŠENÍ DLE SYSTÉMU VYBRANÉHO DODAVATELE DVEŘÍ.

OTEVÍRÁNÍ DVEŘÍ AUTOMATICKÉ S POSUVNÝMI POHONY (SOUČÁST DODÁVKY DVEŘÍ VČ. PROPOJOVACÍ KABELÁŽE). JEDNOSTRANNĚ OSAZEN NA STĚNĚ SPÍNAČ PRO AKTIVACI POHONU ZE STRANY MÍSTNOSTI A1.1.140 (SOUČÁST DODÁVKY DVEŘÍ VČ. PROPOJOVACÍ KABELÁŽE), ZE STRANY MÍSTNOSTI A1.1.155 PRO AKTIVACI POHONU FOTOBUŇKA. NAPOJENÍ POHONŮ VIZ PROJEKT SILNOPROUDU. V BĚŽNÉM PROVOZU BUDOU MÍT DVEŘE NASTAVENY REŽIMY DLE POŽADAVKU UŽIVATELE, V PŘÍPADĚ VYHLÁŠENÍ POŽÁRNÍHO POLACHU SYSTÉMEM EPS (VIZ ČÁST EPS) - SIGNÁL EPS PŘEPNE DVEŘE DO POŽÁRNÍHO REŽIMU, KDY BUDOU POHONY DVEŘÍ OBOUSTRANNĚ OVLÁDÁNY FOTOBUŇKOU.
DVEŘE PRO PŘÍPAD VÝPADKU ELEKTRICKÉHO PROUDU NAPOJENY NA ZÁLOŽNÍ ZDROJ (ZÁLOŽNÍ BATERI), KTERÁ JE VČETNĚ PROPOJENÍ SOUČÁSTÍ DODÁVKY DVEŘÍ. KAPACITA BATERIE MUSÍ ZAJISTIT MIN. 30 MINUT PROVOZU DVEŘÍ.
DVEŘNÍ POHON ZE STRANY MÍSTNOSTI A1.1.155 MUSÍ UMOŽŇOVAT RUČNÍ PŘETLAČENÍ PRO PANIKOVÝ ÚNIK OSOB DO CHODBY A1.1.140.
OBOUSTRANNÉ OSAZENÍ BEZPEČNOSTNÍCH SENZORŮ DLE EN 16005.
NUTNÁ PŘÍPRAVA PRO OSAZENÍ KABELÁŽE V RÁMECH A DVEŘNÍCH KŘÍDLECH.

POVRCHOVÁ: BEZESPÁRÝ POVRCH, PRÁŠKOVÁ VYPALOVANÁ BARVA, ODSTÍN ŠEDÝ NCS 2500-N .
SOUČÁSTÍ VÝROBKU KRYCÍ GALERIE POJEZDOVÉHO MECHANISMU A KOTVENÍ POJEZDOVÉHO MECHANISMU.
VÝROBEK NUTNO SKORDINOVAT S POMOCNÝM RÁMEM - VIZ VÝROBEK Z/70.
SVĚTLOST DVEŘÍ PŘI OTEVŘENÍ NUTNO DODRŽET PRO PANIKOVÝ ÚNIK OSOB.

STĚNA BUDE OPATŘENA VE VÝŠCE 800 mm A 1400 mm OD PODLAHY VÝRAZNÝM PRUHEM ZE ZNAČEK Z MATNÉ SAMOLEPÍCÍ FOLIE O ROZMĚRU MIN. 75 x 75 mm (VZDÁLENOST OD SEBE 50 mm) JASNĚ VIDITELNÝMI PROTI POZADÍ.

PŘED ZAPOČETÍM VÝROBY NUTNÁ I KOORDINACE SE SKUTEČNÝMÍ PROSTOROVÝMI MOŽNOSTMI MÍSTNOSTI, NEBO PŘÍPADNÝM DALŠÍM NAVAZUJÍCÍM VYBAVENÍM MÍSTNOSTI, **PŘEDEVŠÍM PAK S VÝSLEDNOU SPODNÍ HRANOU PODHLEDŮ** VYCHÁZEJÍCÍ ZE SKUTEČNÉHO PROSTOROVÉHO UMÍSTĚNÍ INSTALACÍ NAD TĚMITO PODHLEDY.

UMÍSTĚNÍ MEZI MÍSTNOSTÍ A1.1.140 CHODBA / A1.1.155 POŽÁRNÍ PŘEDSÍŇ

SVĚTLOST DVEŘNÍHO OTVORU: min. 1400 x 2100 mm
SVĚTLOST PŘI OTEVŘENÍ KŘÍDEL: min. 1400 x 2100 mm
ROZMĚR STĚNY: cca 1600 x 2200 mm

P	-	1	-	-	-	1 ks
L	-	-	-	-	-	-

PŘED ZAPOČETÍM VÝROBY VŠECH VÝROBKŮ NUTNO PROVÉST SKUTEČNÉ ZAMĚŘENÍ NA STAVBĚ!

VÝROBKY ZÁMEČNICKÉ

OZN.	SCHEMA	POPIS	POČET					
			1PP	1NP	2NP	3NP	-	CELK.

Z/33

POHLED NA STĚNU Z MÍSTNOSTI A1.1.146 EXP. MÍST. 7L

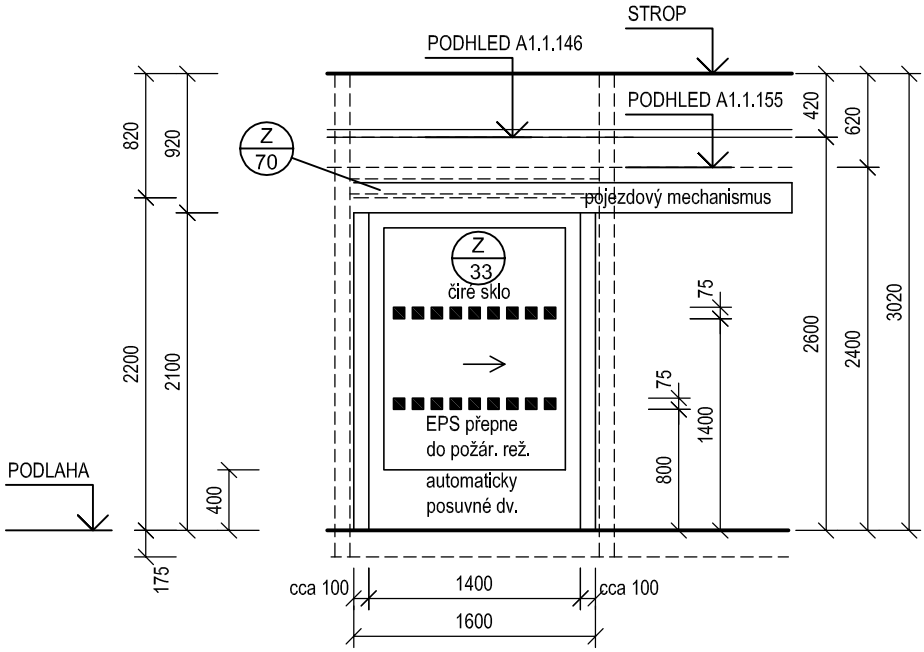

VNITŘNÍ PROSKLENÁ STĚNA Z AL PROFILŮ, SLOŽENÁ Z JEDNOKŘÍDLOVÝCH, AUTOMATICKY POSUVNÝCH PROSKLENÝCH DVEŘÍ, RÁMU A POJEZDOVÉHO MECHANISMU DVEŘÍ.

ZASKLENÍ CELÉ STĚNY SKLEM BEZPEČNOSTNÍM, KALENÝM, LEPENÝM, ČIRÝM. PŘESNÉ ŘEŠENÍ DLE SYSTÉMU VYBRANÉHO DODAVATELE DVEŘÍ.

OTEVÍRÁNÍ DVEŘÍ AUTOMATICKÉ S POSUVNÝMI POHONY (SOUČÁST DODÁVKY DVEŘÍ VČ. PROPOJOVACÍ KABELÁŽE). V BĚŽNÉM REŽIMU DVEŘE STÁLE OTEVŘENY. NAPOJENÍ POHONŮ VIZ PROJEKT SILNOPROUDU. V PŘÍPADĚ VYHLÁŠENÍ POŽÁRNÍHO POLACHU SYSTÉMEM EPS (VIZ ČÁST EPS) - SIGNÁL EPS PŘEPNE DVEŘE DO POŽÁRNÍHO REŽIMU, KDY BUDOU POHONY DVEŘÍ OBOUSTRANNĚ OVLÁDÁNY FOTOBUŇKOU.
DVEŘE PRO PŘÍPAD VÝPADKU ELEKTRICKÉHO PROUDU NAPOJENY NA ZÁLOŽNÍ ZDROJ (ZÁLOŽNÍ BATERI), KTERÁ JE VČETNĚ PROPOJENÍ SOUČÁSTÍ DODÁVKY DVEŘÍ. KAPACITA BATERIE MUSÍ ZAJISTIT MIN. 30 MINUT PROVOZU DVEŘÍ.
DVEŘNÍ POHON ZE STRANY MÍSTNOSTI A1.1.146 MUSÍ UMOŽŇOVAT RUČNÍ PŘETLAČENÍ PRO PANIKOVÝ ÚNIK OSOB DO POŽÁRNÍ PŘEDSÍŇE A1.1.155.
OBOUSTRANNÉ OSAZENÍ BEZPEČNOSTNÍCH SENZORŮ DLE EN 16005.
NUTNÁ PŘÍPRAVA PRO OSAZENÍ KABELÁŽE V RÁMECH A DVEŘNÍCH KŘÍDLECH.

POVRCHOVÁ ÚPRAVA: BEZESPÁRÝ POVRCH, PRÁŠKOVÁ VYPALOVANÁ BARVA, ODSTÍN ŠEDÝ NCS 2500-N .
SOUČÁSTÍ VÝROBKU KRYCÍ GALERIE POJEZDOVÉHO MECHANISMU A KOTVENÍ POJEZDOVÉHO MECHANISMU.
VÝROBEK NUTNO SKORDINOVAT S POMOCNÝM RÁMEM - VIZ VÝROBEK Z/70.
SVĚTLOST DVEŘÍ PŘI OTEVŘENÍ NUTNO DODRŽET PRO PANIKOVÝ ÚNIK OSOB.

STĚNA BUDE OPATŘENA VE VÝŠCE 800 mm A 1400 mm OD PODLAHY VÝRAZNÝM PRUHEM ZE ZNAČEK Z MATNÉ SAMOLEPÍCÍ FOLIE O ROZMĚRU MIN. 75 x 75 mm (VZDÁLENOST OD SEBE 50 mm) JASNĚ VIDITELNÝMI PROTI POZADÍ.

PŘED ZAPOČETÍM VÝROBY NUTNÁ I KOORDINACE SE SKUTEČNÝMÍ PROSTOROVÝMI MOŽNOSTMI MÍSTNOSTI, NEBO PŘÍPADNÝM DALŠÍM NAVAZUJÍCÍM VYBAVENÍM MÍSTNOSTI, **PŘEDEVŠÍM PAK S VÝSLEDNOU SPODNÍ HRANOU PODHLEDŮ** VYCHÁZEJÍCÍ ZE SKUTEČNÉHO PROSTOROVÉHO UMÍSTĚNÍ INSTALACÍ NAD TĚMITO PODHLEDY.

UMÍSTĚNÍ MEZI MÍSTNOSTÍ A1.1.155 POŽÁRNÍ PŘEDSÍŇ / A1.1.146 EXPEKTAČNÍ MÍSTNOST 7L
SVĚTLOST DVEŘNÍHO OTVORU: min. 1400 x 2100 mm
SVĚTLOST PŘI OTEVŘENÍ KŘÍDEL: min. 1400 x 2100 mm
ROZMĚR STĚNY: cca 1600 x 2200 mm

P	-	1	-	-	-	1 ks
L	-	-	-	-	-	-

PŘED ZAPOČETÍM VÝROBY VŠECH VÝROBKŮ NUTNO PROVÉST SKUTEČNÉ ZAMĚŘENÍ NA STAVBĚ!

VÝROBKY ZÁMEČNICKÉ

OZN.	SCHEMA	POPIS	POČET					
			1PP	1NP	2NP	3NP	-	CELK.

Z/34

POHLED NA STĚNU Z MÍSTNOSTI A1.1.140 CHODBA

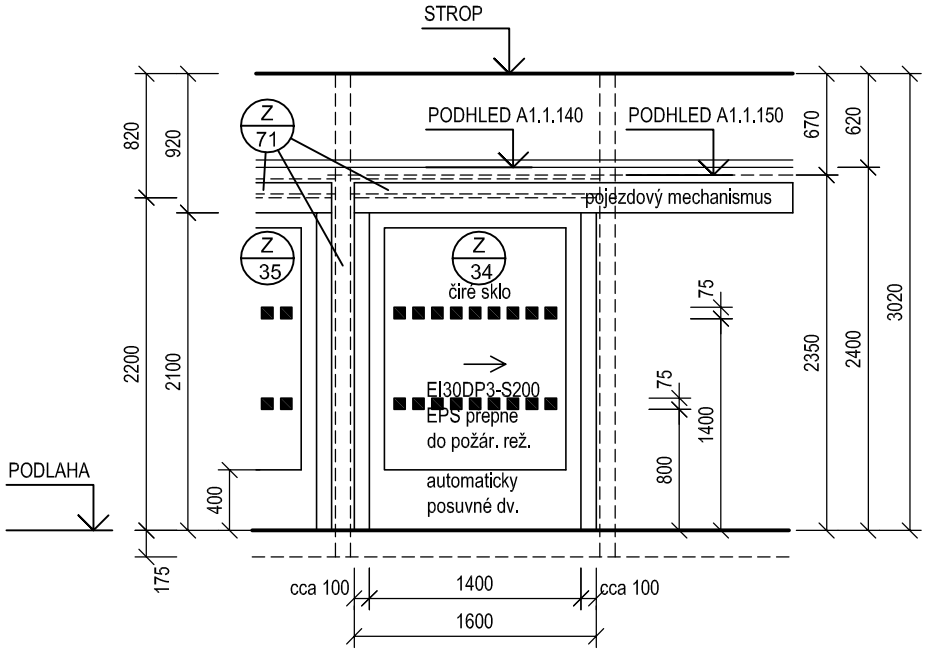

VNITŘNÍ PROSKLENÁ STĚNA Z AL PROFILŮ, SLOŽENÁ Z JEDNOKŘÍDLOVÝCH, AUTOMATICKY POSUVNÝCH PROSKLENÝCH DVEŘÍ, RÁMU A POJEZDOVÉHO MECHANISMU DVEŘÍ, S POŽÁRNÍ ODOLNOSTÍ, KOUŘOTĚSNÉ.

POŽÁRNÍ ODOLNOST STĚNY: EI 30 DP3-S200

ZASKLENÍ CELÉ STĚNY DVOJSKLEM BEZPEČNOSTNÍM, S ODOLNOSTÍ PROTI POŽÁRU, KALENÝM, LEPENÝM, ČIRÝM. PŘESNÉ ŘEŠENÍ DLE SYSTÉMU VYBRANÉHO DODAVATELE DVEŘÍ. PROTIPOŽÁRNÍ ZASKLENÍ MUSÍ BÝT ODOLNÉ VŮČI UV ZÁŘENÍ, ABY NEDOŠLO K JEHO DEGRADACI, PŘESNÉ ŘEŠENÍ DLE SYSTÉMU VYBRANÉHO DODAVATELE DVEŘÍ.

OTEVÍRÁNÍ DVEŘÍ AUTOMATICKÉ S POSUVNÝMI POHONY (SOUČÁST DODÁVKY DVEŘÍ VČ. PROPOJOVACÍ KABELÁŽE).
ČTEČKA KARET PRO OVLÁDÁNÍ DVEŘÍ ZE STRANY CHODBY A1.1.140 (VIZ ČÁST SLABOPROUD), ZE STRANY MÍSTNOSTI A1.1.150 PRO AKTIVACI POHONU FOTOBUŇKA. NAPOJENÍ POHONŮ VIZ PROJEKT SILNOPROUDU. V BĚŽNÉM PROVOZU BUDOU MÍT DVEŘE NASTAVENY REŽIMY DLE POŽADAVKU UŽIVATELE, V PŘÍPADĚ VYHLÁŠENÍ POŽÁRNÍHO POLACHU SYSTÉMEM EPS (VIZ ČÁST EPS) - SIGNÁL EPS PŘEPNE DVEŘE DO POŽÁRNÍHO REŽIMU, KDY BUDOU POHONY DVEŘÍ OBOUSTRANNĚ OVLÁDÁNY FOTOBUŇKOU.
DVEŘE PRO PŘÍPAD VÝPADKU ELEKTRICKÉHO PROUDU NAPOJENY NA ZÁLOŽNÍ ZDROJ (ZÁLOŽNÍ BATERI), KTERÁ JE VČETNĚ PROPOJENÍ SOUČÁSTÍ DODÁVKY DVEŘÍ. KAPACITA BATERIE MUSÍ ZAJISTIT MIN. 30 MINUT PROVOZU DVEŘÍ.
DVEŘNÍ POHON ZE STRANY MÍSTNOSTI A1.1.155 MUSÍ UMOŽŇOVAT RUČNÍ PŘETLAČENÍ PRO PANIKOVÝ ÚNIK OSOB DO CHODBY A1.1.140.
OBOUSTRANNÉ OSAZENÍ BEZPEČNOSTNÍCH SENZORŮ DLE EN 16005.
NUTNÁ PŘÍPRAVA PRO OSAZENÍ KABELÁŽE V RÁMECH A DVEŘNÍCH KŘÍDLECH.

POVRCHOVÁ ÚPRAVA: BEZESPÁRÝ POVRCH, PRÁŠKOVÁ VYPALOVANÁ BARVA, ODSTÍN ŠEDÝ NCS 2500-N .
SOUČÁSTÍ VÝROBKU KRYCÍ GALERIE POJEZDOVÉHO MECHANISMU A KOTVENÍ POJEZDOVÉHO MECHANISMU.
VÝROBEK NUTNO SKORDINOVAT S POMOCNÝM RÁMEM - VIZ VÝROBEK Z/71.
SVĚTLOST DVEŘÍ PŘI OTEVŘENÍ NUTNO DODRŽET PRO PANIKOVÝ ÚNIK OSOB.

STĚNA BUDE OPATŘENA VE VÝŠCE 800 mm A 1400 mm OD PODLAHY VÝRAZNÝM PRUHEM ZE ZNAČEK Z MATNÉ SAMOLEPÍCÍ FOLIE O ROZMĚRU MIN. 75 x 75 mm (VZDÁLENOST OD SEBE 50 mm) JASNĚ VIDITELNÝMI PROTI POZADÍ.

PŘED ZAPOČETÍM VÝROBY NUTNÁ I KOORDINACE SE SKUTEČNÝMÍ PROSTOROVÝMI MOŽNOSTMI MÍSTNOSTI, NEBO PŘÍPADNÝM DALŠÍM NAVAZUJÍCÍM VYBAVENÍM MÍSTNOSTI, **PŘEDEVŠÍM PAK S VÝSLEDNOU SPODNÍ HRANOU PODHLEDŮ** VYCHÁZEJÍCÍ ZE SKUTEČNÉHO PROSTOROVÉHO UMÍSTĚNÍ INSTALACÍ NAD TĚMITO PODHLEDY.

UMÍSTĚNÍ MEZI MÍSTNOSTÍ A1.1.140 CHODBA / A1.1.150 CHODBA

SVĚTLOST DVEŘNÍHO OTVORU: min. 1400 x 2100 mm
SVĚTLOST PŘI OTEVŘENÍ KŘÍDEL: min. 1400 x 2100 mm
ROZMĚR STĚNY: cca 1600 x 2200 mm

P	-	1	-	-	-	1 ks
L	-	-	-	-	-	-

PŘED ZAPOČETÍM VÝROBY VŠECH VÝROBKŮ NUTNO PROVÉST SKUTEČNÉ ZAMĚŘENÍ NA STAVBĚ!

VÝROBKY ZÁMEČNICKÉ

OZN.	SCHEMA	POPIS	POČET					
			1PP	1NP	2NP	3NP	-	CELK.

Z/35

POHLED NA STĚNU Z MÍSTNOSTI A1.1.140 CHODBA

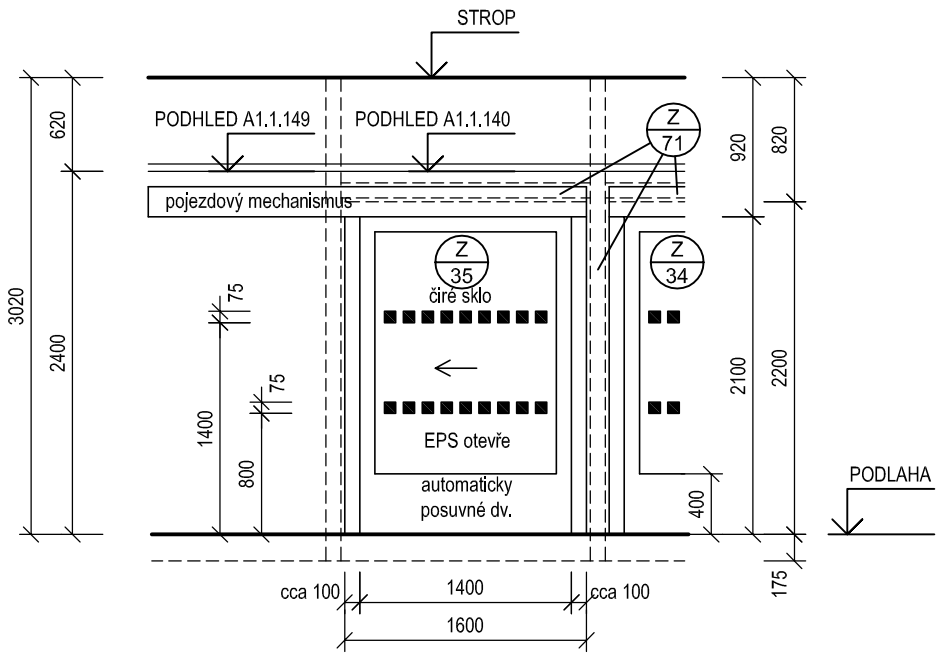

VNITŘNÍ PROSKLENÁ STĚNA Z AL PROFILŮ, SLOŽENÁ Z JEDNOKŘÍDLOVÝCH, AUTOMATICKY POSUVNÝCH PROSKLENÝCH DVEŘÍ, RÁMU A POJEZDOVÉHO MECHANISMU DVEŘÍ.

ZASKLENÍ SKLEM BEZPEČNOSTNÍM KALENÝM VRSTVENÝM (LEPENÝM) ČIRÝM.
PŘESNÉ ŘEŠENÍ DLE SYSTÉMU VYBRANÉHO DODAVATELE PROSKLENÉ STĚNY.

OTEVÍRÁNÍDVEŘÍ AUTOMATICKÉ S POSUVNÝMI POHONY (SOUČÁST DODÁVKY DVEŘÍ VČ. PROPOJOVACÍ KABELÁŽE). JEDNOSTRANNĚ OSAZEN NA STĚNĚ SPÍNAČ PRO AKTIVACI POHONU ZE STRANY MÍSTNOSTI A1.1.140 (SOUČÁST DODÁVKY DVEŘÍ VČ. PROPOJOVACÍ KABELÁŽE), ZE STRANY MÍSTNOSTI A1.1.149 PRO AKTIVACI POHONU FOTOBUŇKA. NAPOJENÍ POHONŮ VIZ PROJEKT SILNOPROUDU. V PŘÍPADĚ VYHLÁŠENÍ POŽÁRNÍHO POLACHU SYSTÉMEM EPS (VIZ ČÁST EPS) - SIGNÁL EPS DVEŘE ZCELA OTEVŘE.
DVEŘE PRO PŘÍPAD VÝPADKU ELEKTRICKÉHO PROUDU NAPOJENY NA ZÁLOŽNÍ ZDROJ (ZÁLOŽNÍ BATERI), KTERÁ JE VČETNĚ PROPOJENÍ SOUČÁSTÍ DODÁVKY DVEŘÍ. KAPACITA BATERIE MUSÍ ZAJISTIT MIN. 30 MINUT PROVOZU DVEŘÍ.
DVEŘNÍ POHON ZE STRANY MÍSTNOSTI A1.1.149 MUSÍ UMOŽŇOVAT RUČNÍ PŘETLAČENÍ PRO PANIKOVÝ ÚNIK OSOB DO CHODBY A1.1.140.
OBOUSTRANNÉ OSAZENÍ BEZPEČNOSTNÍCH SENZORŮ DLE EN 16005.
NUTNÁ PŘÍPRAVA PRO OSAZENÍ KABELÁŽE V RÁMECH A DVEŘNÍCH KŘÍDLECH.

POVRCHOVÁ ÚPRAVA: BEZESPÁRÝ POVRCH, PRÁŠKOVÁ VYPALOVANÁ BARVA, ODSTÍN ŠEDÝ NCS 2500-N .
SOUČÁSTÍ VÝROBKU KRYCÍ GALERIE POJEZDOVÉHO MECHANISMU A KOTVENÍ POJEZDOVÉHO MECHANISMU.
VÝROBEK NUTNO SKORDINOVAT S POMOCNÝM RÁMEM - VIZ VÝROBEK Z/71.
SVĚTLOST DVEŘÍ PŘI OTEVŘENÍ NUTNO DODRŽET PRO PANIKOVÝ ÚNIK OSOB.

PŘED ZAPOČETÍM VÝROBY NUTNÁ I KOORDINACE SE SKUTEČNÝMÍ PROSTOROVÝMI MOŽNOSTMI MÍSTNOSTI, NEBO PŘÍPADNÝM DALŠÍM NAVAZUJÍCÍM VYBAVENÍM MÍSTNOSTI, **PŘEDEVŠÍM PAK S VÝSLEDNOU SPODNÍ HRANOU PODHLEDŮ** VYCHÁZEJÍCÍ ZE SKUTEČNÉHO PROSTOROVÉHO UMÍSTĚNÍ INSTALACÍ NAD TĚMITO PODHLEDY.

UMÍSTĚNÍ MEZI MÍSTNOSTÍ A1.1.140 CHODBA / A1.1.149 CHODBA

SVĚTLOST DVEŘNÍHO OTVORU: min. 1400 x 2100 mm
SVĚTLOST PŘI OTEVŘENÍ KŘÍDEL: min. 1400 x 2100 mm
ROZMĚR STĚNY: cca 1600 x 2200 mm

P	-	-	-	-	-	-
L	-	1	-	-	-	1 ks

PŘED ZAPOČETÍM VÝROBY VŠECH VÝROBKŮ NUTNO PROVÉST SKUTEČNÉ ZAMĚŘENÍ NA STAVBĚ!

VÝROBKY ZÁMEČNICKÉ

OZN.	SCHEMA	POPIS	POČET					
			1PP	1NP	2NP	3NP	-	CELK.

Z/36

POHLED NA STĚNU Z MÍSTNOSTI A1.1.140 CHODBA

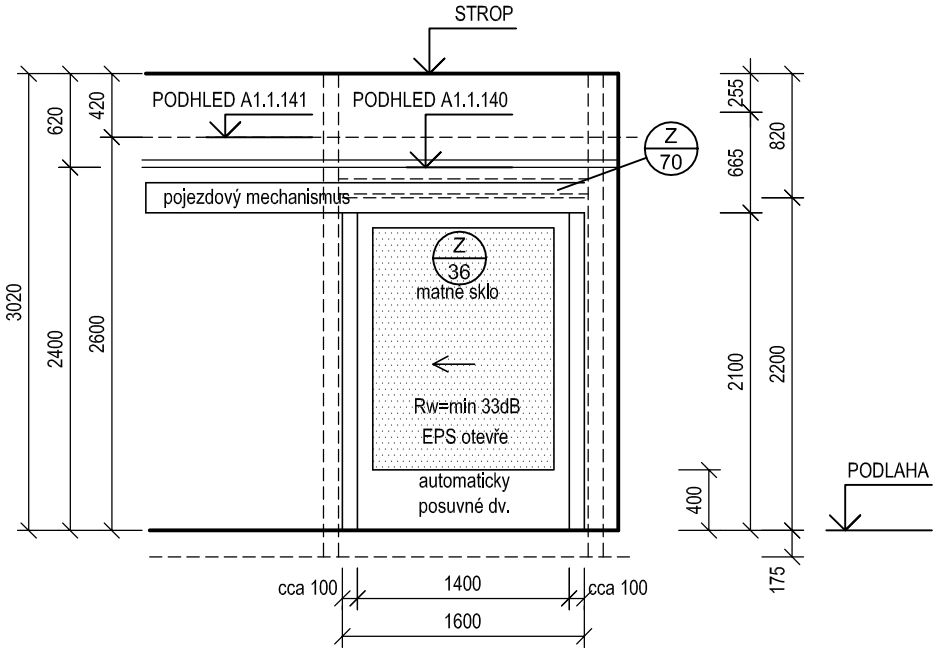

VNITŘNÍ PROSKLENÁ STĚNA Z AL PROFILŮ, SLOŽENÁ Z JEDNOKŘÍDLOVÝCH, AUTOMATICKY POSUVNÝCH PROSKLENÝCH DVEŘÍ, RÁMU A POJEZDOVÉHO MECHANISMU DVEŘÍ.

AL STĚNA MUSÍ JAKO CELEK SPLŇOVAT POŽADAVEK NA STAVEBNÍ NEPRŮZVUČNOST Rw = min 33 dB.

ZASKLENÍ CELÉ STĚNY DVOJSKLEM BEZPEČNOSTNÍM, KALENÝM, LEPENÝM, MATNÝM (NEPRŮHLEDNÝM - VZHLED NUTNO KUNZULTOVAT S UŽIVATELEM VZORKOVÁNÍM). PŘESNÉ ŘEŠENÍ DLE SYSTÉMU VYBRANÉHO DODAVATELE DVEŘÍ.

OTEVÍRÁNÍ DVEŘÍ AUTOMATICKÉ S POSUVNÝMI POHONY (SOUČÁST DODÁVKY DVEŘÍ VČ. PROPOJOVACÍ KABELÁŽE). OBOUSTRANNĚ OSAZEN NA STĚNĚ SPÍNAČ PRO AKTIVACI POHONU (SOUČÁST DODÁVKY DVEŘÍ VČ. PROPOJOVACÍ KABELÁŽE). NAPOJENÍ POHONŮ VIZ PROJEKT SILNOPROUDU. V PŘÍPADĚ VYHLÁŠENÍ POŽÁRNÍHO POLACHU SYSTÉMEM EPS (VIZ ČÁST EPS) - SIGNÁL EPS DVEŘE ZCELA OTEVŘE.
DVEŘE PRO PŘÍPAD VÝPADKU ELEKTRICKÉHO PROUDU NAPOJENY NA ZÁLOŽNÍ ZDROJ (ZÁLOŽNÍ BATERI), KTERÁ JE VČETNĚ PROPOJENÍ SOUČÁSTÍ DODÁVKY DVEŘÍ. KAPACITA BATERIE MUSÍ ZAJISTIT MIN. 30 MINUT PROVOZU DVEŘÍ.
DVEŘNÍ POHON ZE STRANY MÍSTNOSTI A1.1.141 MUSÍ UMOŽŇOVAT RUČNÍ PŘETLAČENÍ PRO PANIKOVÝ ÚNIK OSOB DO CHODBY A1.1.140.
OBOUSTRANNÉ OSAZENÍ BEZPEČNOSTNÍCH SENZORŮ DLE EN 16005.
NUTNÁ PŘÍPRAVA PRO OSAZENÍ KABELÁŽE V RÁMECH A DVEŘNÍCH KŘÍDLECH.

POVRCHOVÁ ÚPRAVA: BEZESPÁRÝ POVRCH, PRÁŠKOVÁ VYPALOVANÁ BARVA, ODSTÍN ŠEDÝ NCS 2500-N .
SOUČÁSTÍ VÝROBKU KRYCÍ GALERIE POJEZDOVÉHO MECHANISMU A KOTVENÍ POJEZDOVÉHO MECHANISMU.
VÝROBEK NUTNO SKORDINOVAT S POMOCNÝM RÁMEM - VIZ VÝROBEK Z/70.
SVĚTLOST DVEŘÍ PŘI OTEVŘENÍ NUTNO DODRŽET PRO PANIKOVÝ ÚNIK OSOB.

PŘED ZAPOČETÍM VÝROBY NUTNÁ I KOORDINACE SE SKUTEČNÝMI PROSTOROVÝMI MOŽNOSTMI MÍSTNOSTI, NEBO PŘÍPADNÝM DALŠÍM NAVAZUJÍCÍM VYBAVENÍM MÍSTNOSTI, **PŘEDEVŠÍM PAK S VÝSLEDNOU SPODNÍ HRANOU PODHLEDŮ** VYCHÁZEJÍCÍ ZE SKUTEČNÉHO PROSTOROVÉHO UMÍSTĚNÍ INSTALACÍ NAD TĚMITO PODHLEDY.

UMÍSTĚNÍ MEZI MÍSTNOSTÍ A1.1.141 VYŠETŘOVACÍ BOX č.2 / A1.1.140 CHODBA

SVĚTLOST DVEŘNÍHO OTVORU: min. 1400 x 2100 mm
SVĚTLOST PŘI OTEVŘENÍ KŘÍDEL: min. 1400 x 2100 mm
ROZMĚR STĚNY: cca 1600 x 2200 mm

P	-	-	-	-	-	-
L	-	1	-	-	-	1 ks

PŘED ZAPOČETÍM VÝROBY VŠECH VÝROBKŮ NUTNO PROVÉST SKUTEČNÉ ZAMĚŘENÍ NA STAVBĚ!

VÝROBKY ZÁMEČNICKÉ

OZN.	SCHEMA	POPIS	POČET					
			1PP	1NP	2NP	3NP	-	CELK.

Z/37

POHLED NA STĚNU Z MÍSTNOSTI A1.1.140 CHODBA

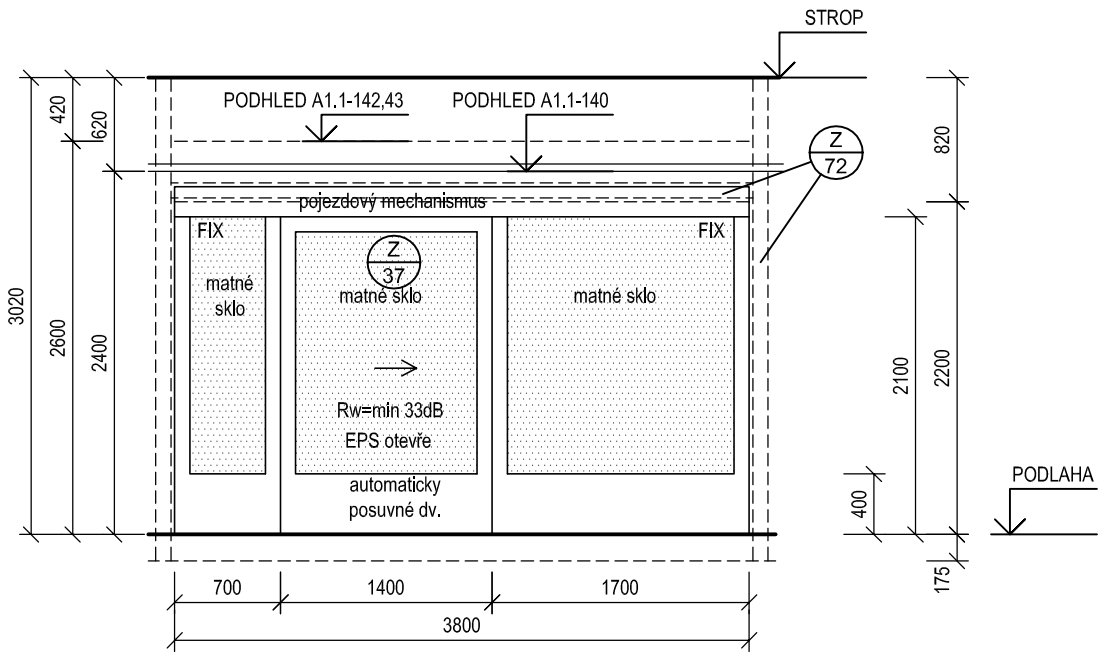

VNITŘNÍ PROSKLENÁ STĚNA Z AL PROFILŮ, SLOŽENÁ Z JEDNOKŘÍDLOVÝCH, AUTOMATICKY POSUVNÝCH PROSKLENÝCH DVEŘÍ, DVOU POSTRANNÍCH PEVNÝCH DÍLŮ, RÁMU A POJEZDOVÉHO MECHANISMU DVEŘÍ.

AL STĚNA MUSÍ JAKO CELEK SPLŇOVAT POŽADAVEK NA STAVEBNÍ NEPRŮZVUČNOST Rw = min 33 dB.

ZASKLENÍ CELÉ STĚNY DVOJSKLEM BEZPEČNOSTNÍM, KALENÝM, LEPENÝM, MATNÝM (NEPRŮHLEDNÝM - VZHLED NUTNO KUNZULTOVAT S UŽIVATELEM VZORKOVÁNÍM). PŘESNÉ ŘEŠENÍ DLE SYSTÉMU VYBRANÉHO DODAVATELE DVEŘÍ.

OTEVÍRÁNÍ DVEŘÍ AUTOMATICKÉ S POSUVNÝMI POHONY (SOUČÁST DODÁVKY DVEŘÍ VČ. PROPOJOVACÍ KABELÁŽE). OBOUSTRANNĚ OSAZEN NA STĚNĚ SPÍNAČ PRO AKTIVACI POHONU (SOUČÁST DODÁVKY DVEŘÍ VČ. PROPOJOVACÍ KABELÁŽE). NAPOJENÍ POHONŮ VIZ PROJEKT SILNOPROUDU. V PŘÍPADĚ VYHLÁŠENÍ POŽÁRNÍHO POLACHU SYSTÉMEM EPS (VIZ ČÁST EPS) - SIGNÁL EPS DVEŘE ZCELA OTEVŘE.
DVEŘE PRO PŘÍPAD VÝPADKU ELEKTRICKÉHO PROUDU NAPOJENY NA ZÁLOŽNÍ ZDROJ (ZÁLOŽNÍ BATERI), KTERÁ JE VČETNĚ PROPOJENÍ SOUČÁSTÍ DODÁVKY DVEŘÍ. KAPACITA BATERIE MUSÍ ZAJISTIT MIN. 30 MINUT PROVOZU DVEŘÍ.
DVEŘNÍ POHON ZE STRANY MÍSTNOSTI A1.1.142 MUSÍ UMOŽŇOVAT RUČNÍ PŘETLAČENÍ PRO PANIKOVÝ ÚNIK OSOB DO CHODBY A1.1.140.
OBOUSTRANNÉ OSAZENÍ BEZPEČNOSTNÍCH SENZORŮ DLE EN 16005.
NUTNÁ PŘÍPRAVA PRO OSAZENÍ KABELÁŽE V RÁMECH A DVEŘNÍCH KŘÍDLECH.

POVRCHOVÁ ÚPRAVA: BEZESPÁRÝ POVRCH, PRÁŠKOVÁ VYPALOVANÁ BARVA, ODSTÍN ŠEDÝ NCS 2500-N .
SOUČÁSTÍ VÝROBKU KRYCÍ GALERIE POJEZDOVÉHO MECHANISMU A KOTVENÍ POJEZDOVÉHO MECHANISMU.
VÝROBEK NUTNO SKORDINOVAT S POMOCNÝM RÁMEM - VIZ VÝROBEK Z/72.
SVĚTLOST DVEŘÍ PŘI OTEVŘENÍ NUTNO DODRŽET PRO PANIKOVÝ ÚNIK OSOB.

PŘED ZAPOČETÍM VÝROBY NUTNÁ I KOORDINACE SE SKUTEČNÝMÍ PROSTOROVÝMI MOŽNOSTMI MÍSTNOSTI, NEBO PŘÍPADNÝM DALŠÍM NAVAZUJÍCÍM VYBAVENÍM MÍSTNOSTI, **PŘEDEVŠÍM PAK S VÝSLEDNOU SPODNÍ HRANOU PODHLEDŮ** VYCHÁZEJÍCÍ ZE SKUTEČNÉHO PROSTOROVÉHO UMÍSTĚNÍ INSTALACÍ NAD TĚMITO PODHLEDY.

UMÍSTĚNÍ MEZI MÍSTNOSTÍ A1.1.142 VYŠETŘOVACÍ BOX č.3 / A1.1.140 CHODBA

SVĚTLOST DVEŘNÍHO OTVORU: min. 1400 x 2100 mm
SVĚTLOST PŘI OTEVŘENÍ KŘÍDEL: min. 1400 x 2100 mm
ROZMĚR STĚNY: cca 3800 x 2200 mm

P	-	2	-	-	-	2 ks
L	-	-	-	-	-	-

PŘED ZAPOČETÍM VÝROBY VŠECH VÝROBKŮ NUTNO PROVÉST SKUTEČNÉ ZAMĚŘENÍ NA STAVBĚ!

VÝROBKY ZÁMEČNICKÉ

OZN.	SCHEMA	POPIS	POČET					
			1PP	1NP	2NP	3NP	-	CELK.

Z/38

POHLED NA STĚNU Z MÍSTNOSTI A1.1.140 CHODBA

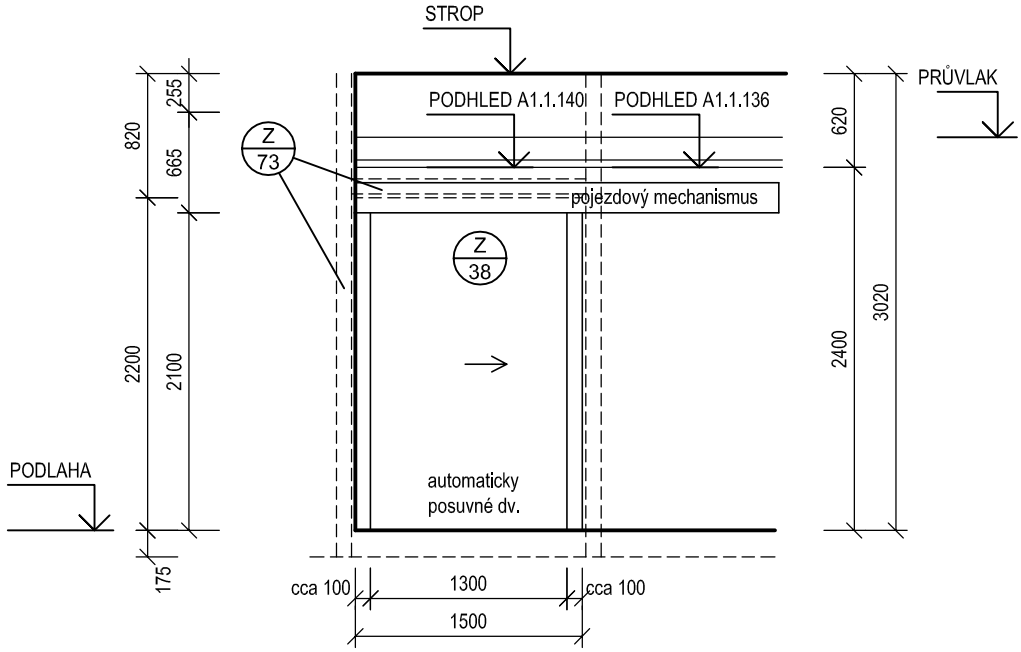

VNITŘNÍ PLNÁ STĚNA Z AL PROFILŮ, SLOŽENÁ Z JEDNOKŘÍDLOVÝCH, AUTOMATICKY POSUVNÝCH PLNÝCH DVEŘÍ, RÁMU A POJEZDOVÉHO MECHANISMU DVEŘÍ.

OTEVÍRÁNÍ DVEŘÍ AUTOMATICKÉ S POSUVNÝMI POHONY (SOUČÁST DODÁVKY DVEŘÍ VČ. PROPOJOVACÍ KABELÁŽE). OBOUSTRANNĚ OSAZEN NA STĚNĚ SPÍNAČ PRO AKTIVACI POHONU (SOUČÁST DODÁVKY DVEŘÍ VČ. PROPOJOVACÍ KABELÁŽE). NAPOJENÍ POHONŮ VIZ PROJEKT SILNOPROUDU. DVEŘE PRO PŘÍPAD VÝPADKU ELEKTRICKÉHO PROUDU NAPOJENY NA ZÁLOŽNÍ ZDROJ (ZÁLOŽNÍ BATERI), KTERÁ JE VČETNĚ PROPOJENÍ SOUČÁSTÍ DODÁVKY DVEŘÍ. KAPACITA BATERIE MUSÍ ZAJISTIT MIN. 30 MINUT PROVOZU DVEŘÍ.
DVEŘNÍ POHON ZE STRANY MÍSTNOSTI A1.1.136 MUSÍ UMOŽŇOVAT RUČNÍ PŘETLAČENÍ PRO PANIKOVÝ ÚNIK OSOB DO CHODBY A1.1.140.
OBOUSTRANNÉ OSAZENÍ BEZPEČNOSTNÍCH SENZORŮ DLE EN 16005.
NUTNÁ PŘÍPRAVA PRO OSAZENÍ KABELÁŽE V RÁMECH A DVEŘNÍCH KŘÍDLECH.

POVRCHOVÁ ÚPRAVA: BEZESPÁRÝ POVRCH, PRÁŠKOVÁ VYPALOVANÁ BARVA, ODSTÍN ŠEDÝ NCS 2500-N .
SOUČÁSTÍ VÝROBKU KRYCÍ GALERIE POJEZDOVÉHO MECHANISMU A KOTVENÍ POJEZDOVÉHO MECHANISMU.
VÝROBEK NUTNO SKORDINOVAT S POMOCNÝM RÁMEM - VIZ VÝROBEK Z/73.
SVĚTLOST DVEŘÍ PŘI OTEVŘENÍ NUTNO DODRŽET PRO PANIKOVÝ ÚNIK OSOB.

PŘED ZAPOČETÍM VÝROBY NUTNÁ I KOORDINACE SE SKUTEČNÝMÍ PROSTOROVÝMI MOŽNOSTMI MÍSTNOSTI, NEBO PŘÍPADNÝM DALŠÍM NAVAZUJÍCÍM VYBAVENÍM MÍSTNOSTI, **PŘEDEVŠÍM PAK S VÝSLEDNOU SPODNÍ HRANOU PODHLEDŮ** VYCHÁZEJÍCÍ ZE SKUTEČNÉHO PROSTOROVÉHO UMÍSTĚNÍ INSTALACÍ NAD TĚMITO PODHLEDY.

UMÍSTĚNÍ MEZI MÍSTNOSTÍ A1.1.136 LÁZEŇ PACIENTŮ / A1.1.140 CHODBA

SVĚTLOST DVEŘNÍHO OTVORU: min. 1300 x 2100 mm
SVĚTLOST PŘI OTEVŘENÍ KŘÍDEL: min. 1300 x 2100 mm
ROZMĚR STĚNY: cca 1500 x 2200 mm

P	-	1	-	-	-	1 ks
L	-	-	-	-	-	-

PŘED ZAPOČETÍM VÝROBY VŠECH VÝROBKŮ NUTNO PROVÉST SKUTEČNÉ ZAMĚŘENÍ NA STAVBĚ!

VÝROBKY ZÁMEČNICKÉ

OZN.	SCHEMA	POPIS	POČET					
			1PP	1NP	2NP	3NP	-	CELK.

Z/39

POHLED NA STĚNU Z MÍSTNOSTI A1.1.137 ČISTÍCÍ MÍSTNOST

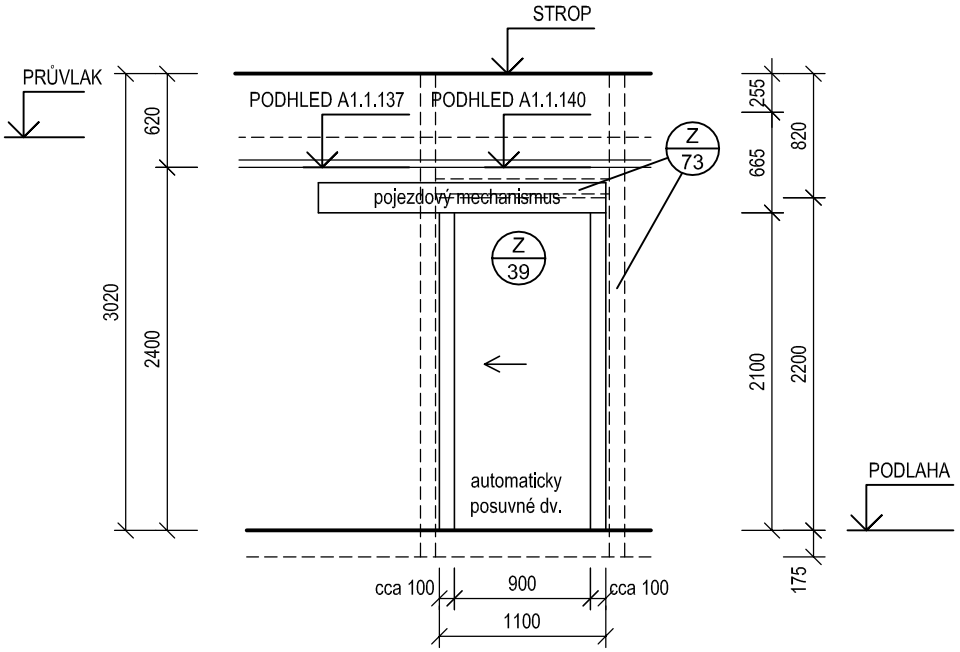

VNITŘNÍ PLNÁ STĚNA Z AL PROFILŮ, SLOŽENÁ Z JEDNOKŘÍDLOVÝCH, AUTOMATICKY POSUVNÝCH PLNÝCH DVEŘÍ, RÁMU A POJEZDOVÉHO MECHANISMU DVEŘÍ.

OTEVÍRÁNÍ DVEŘÍ AUTOMATICKÉ S POSUVNÝMI POHONY (SOUČÁST DODÁVKY DVEŘÍ VČ. PROPOJOVACÍ KABELÁŽE). ČTEČKA KARET PRO OVLÁDÁNÍ DVEŘÍ ZE STRANY CHODBY A1.1.140 (VIZ ČÁST SLABOPROUD), ZE STRANY MÍSTNOSTI A1.1.137 OSAZEN NA STĚNĚ SPÍNAČ PRO AKTIVACI POHONU (SOUČÁST DODÁVKY DVEŘÍ VČ. PROPOJOVACÍ KABELÁŽE). NAPOJENÍ POHONŮ VIZ PROJEKT SILNOPROUDU. DVEŘE PRO PŘÍPAD VÝPADKU ELEKTRICKÉHO PROUDU NAPOJENY NA ZÁLOŽNÍ ZDROJ (ZÁLOŽNÍ BATERI), KTERÁ JE VČETNĚ PROPOJENÍ SOUČÁSTÍ DODÁVKY DVEŘÍ. KAPACITA BATERIE MUSÍ ZAJISTIT MIN. 30 MINUT PROVOZU DVEŘÍ.
DVEŘNÍ POHON ZE STRANY MÍSTNOSTI A1.1.137 MUSÍ UMOŽŇOVAT RUČNÍ PŘETLAČENÍ PRO PANIKOVÝ ÚNIK OSOB DO CHODBY A1.1.140.
OBOUSTRANNÉ OSAZENÍ BEZPEČNOSTNÍCH SENZORŮ DLE EN 16005.
NUTNÁ PŘÍPRAVA PRO OSAZENÍ KABELÁŽE V RÁMECH A DVEŘNÍCH KŘÍDLECH.

POVRCHOVÁ ÚPRAVA: BEZESPÁRÝ POVRCH, PRÁŠKOVÁ VYPALOVANÁ BARVA, ODSTÍN ŠEDÝ NCS 2500-N .
SOUČÁSTÍ VÝROBKU KRYCÍ GALERIE POJEZDOVÉHO MECHANISMU A KOTVENÍ POJEZDOVÉHO MECHANISMU.
VÝROBEK NUTNO SKORDINOVAT S POMOCNÝM RÁMEM - VIZ VÝROBEK Z/73.
SVĚTLOST DVEŘÍ PŘI OTEVŘENÍ NUTNO DODRŽET PRO PANIKOVÝ ÚNIK OSOB.

PŘED ZAPOČETÍM VÝROBY NUTNÁ I KOORDINACE SE SKUTEČNÝMÍ PROSTOROVÝMI MOŽNOSTMI MÍSTNOSTI, NEBO PŘÍPADNÝM DALŠÍM NAVAZUJÍCÍM VYBAVENÍM MÍSTNOSTI, **PŘEDEVŠÍM PAK S VÝSLEDNOU SPODNÍ HRANOU PODHLEDŮ** VYCHÁZEJÍCÍ ZE SKUTEČNÉHO PROSTOROVÉHO UMÍSTĚNÍ INSTALACÍ NAD TĚMITO PODHLEDY.

UMÍSTĚNÍ MEZI MÍSTNOSTÍ A1.1.137 ČISTÍCÍ MÍSTNOST / A1.1.140 CHODBA

SVĚTLOST DVEŘNÍHO OTVORU: min. 900 x 2100 mm
SVĚTLOST PŘI OTEVŘENÍ KŘÍDEL: min. 900 x 2100 mm
ROZMĚR STĚNY: cca 1100 x 2200 mm

P	-	-	-	-	-	-
L	-	1	-	-	-	1 ks

PŘED ZAPOČETÍM VÝROBY VŠECH VÝROBKŮ NUTNO PROVÉST SKUTEČNÉ ZAMĚŘENÍ NA STAVBĚ!

VÝROBKY ZÁMEČNICKÉ

OZN.	SCHEMA	POPIS	POČET					
			1PP	1NP	2NP	3NP	-	CELK.

Z/40

POHLED NA STĚNU Z MÍSTNOSTI A1.1.113 CHODBA

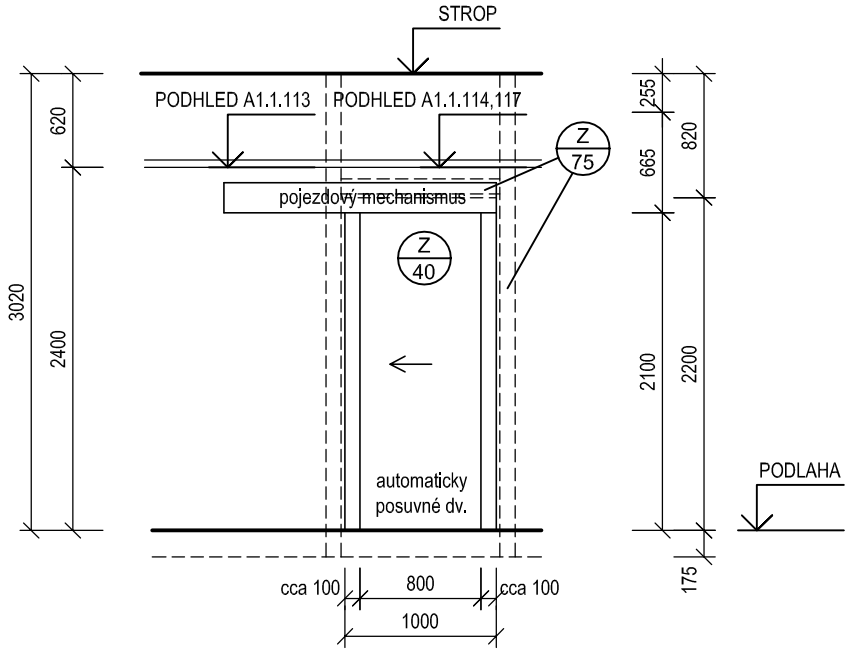

VNITŘNÍ PLNÁ STĚNA Z AL PROFILŮ, SLOŽENÁ Z JEDNOKŘÍDLOVÝCH, AUTOMATICKY POSUVNÝCH PLNÝCH DVEŘÍ, RÁMU A POJEZDOVÉHO MECHANISMU DVEŘÍ.

OTEVÍRÁNÍ DVEŘÍ AUTOMATICKÉ S POSUVNÝMI POHONY (SOUČÁST DODÁVKY DVEŘÍ VČ. PROPOJOVACÍ KABELÁŽE). OBOUSTRANNĚ OSAZEN NA STĚNĚ SPÍNAČ PRO AKTIVACI POHONU (SOUČÁST DODÁVKY DVEŘÍ VČ. PROPOJOVACÍ KABELÁŽE). NAPOJENÍ POHONU VIZ PROJEKT SILNOPROUDU. DVEŘE PRO PŘÍPAD VÝPADKU ELEKTRICKÉHO PROUDU NAPOJENY NA ZÁLOŽNÍ ZDROJ (ZÁLOŽNÍ BATERI), KTERÁ JE VČETNĚ PROPOJENÍ SOUČÁSTÍ DODÁVKY DVEŘÍ. KAPACITA BATERIE MUSÍ ZAJISTIT MIN. 30 MINUT PROVOZU DVEŘÍ.
DVEŘNÍ POHON ZE STRANY MÍSTNOSTI A1.1.114 NEBO A1.1.117 MUSÍ UMOŽŇOVAT RUČNÍ PŘETLAČENÍ PRO PANIKOVÝ ÚNIK OSOB DO CHODBY A1.1.113.
OBOUSTRANNÉ OSAZENÍ BEZPEČNOSTNÍCH SENZORŮ DLE EN 16005.
NUTNÁ PŘÍPRAVA PRO OSAZENÍ KABELÁŽE V RÁMECH A DVEŘNÍCH KŘÍDLECH.

POVRCHOVÁ ÚPRAVA: BEZESPÁRÝ POVRCH, PRÁŠKOVÁ VYPALOVANÁ BARVA, ODSTÍN ŠEDÝ NCS 2500-N .
SOUČÁSTÍ VÝROBKU KRYCÍ GALERIE POJEZDOVÉHO MECHANISMU A KOTVENÍ POJEZDOVÉHO MECHANISMU.
VÝROBEK NUTNO SKORDINOVAT S POMOCNÝM RÁMEM - VIZ VÝROBEK Z/75.
SVĚTLOST DVEŘÍ PŘI OTEVŘENÍ NUTNO DODRŽET PRO PANIKOVÝ ÚNIK OSOB.

PŘED ZAPOČETÍM VÝROBY NUTNÁ I KOORDINACE SE SKUTEČNÝMÍ PROSTOROVÝMI MOŽNOSTMI MÍSTNOSTI, NEBO PŘÍPADNÝM DALŠÍM NAVAZUJÍCÍM VYBAVENÍM MÍSTNOSTI, **PŘEDEVŠÍM PAK S VÝSLEDNOU SPODNÍ HRANOU PODHLEDŮ** VYCHÁZEJÍCÍ ZE SKUTEČNÉHO PROSTOROVÉHO UMÍSTĚNÍ INSTALACÍ NAD TĚMITO PODHLEDY.

UMÍSTĚNÍ MEZI MÍSTNOSTÍ A1.1.114 NEBO A1.1.117 PŘEDSÍNĚ WC PAC. / A1.1.113 CHODBA

SVĚTLOST DVEŘNÍHO OTVORU: min. 800 x 2100 mm
SVĚTLOST PŘI OTEVŘENÍ KŘÍDEL: min. 800 x 2100 mm
ROZMĚR STĚNY: cca 1000 x 2200 mm

P	-	-	-	-	-	-
L	-	2	-	-	-	2 ks

PŘED ZAPOČETÍM VÝROBY VŠECH VÝROBKŮ NUTNO PROVÉST SKUTEČNÉ ZAMĚŘENÍ NA STAVBĚ!

VÝROBKY ZÁMEČNICKÉ

OZN.	SCHEMA	POPIS	POČET					
			1PP	1NP	2NP	3NP	-	CELK.

Z/41

POHLED NA STĚNU Z MÍSTNOSTI A1.1.113 CHODBA

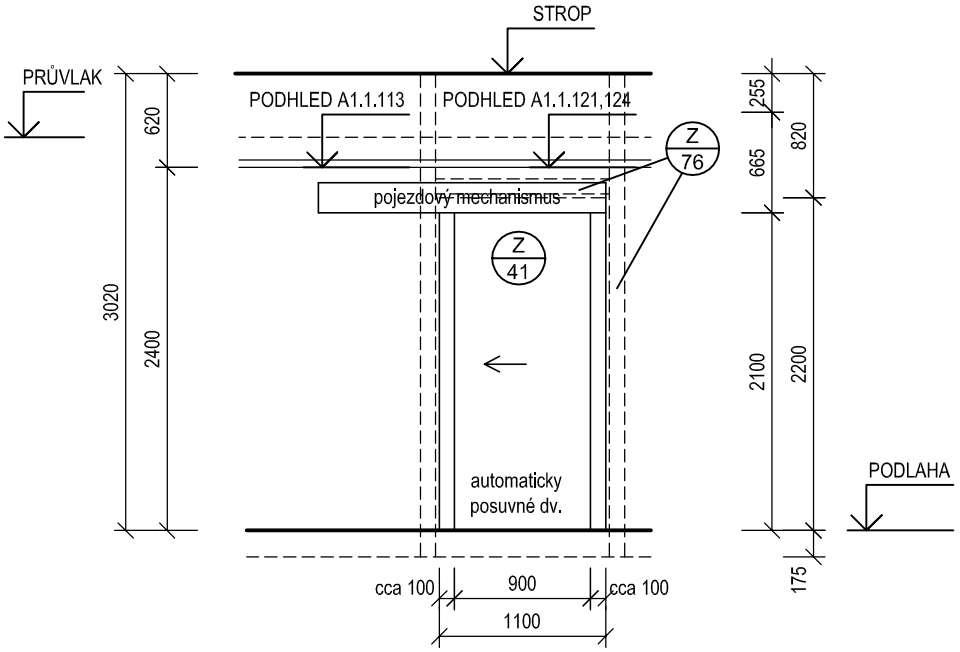

VNITŘNÍ PLNÁ STĚNA Z AL PROFILŮ, SLOŽENÁ Z JEDNOKŘÍDLOVÝCH, AUTOMATICKY POSUVNÝCH PLNÝCH DVEŘÍ, RÁMU A POJEZDOVÉHO MECHANISMU DVEŘÍ.

OTEVÍRÁNÍ DVEŘÍ AUTOMATICKÉ S POSUVNÝMI POHONY (SOUČÁST DODÁVKY DVEŘÍ VČ. PROPOJOVACÍ KABELÁŽE). ČTEČKA KARET PRO OVLÁDÁNÍ DVEŘÍ ZE STRANY CHODBY A1.1.113, DVEŘE S MOŽNOSTÍ DÁLKOVÉHO OTEVŘENÍ Z PROSTORU MÍSTNOSTÍ OVLADOVEN (VIZ ČÁST SLABOPROUD), ZE STRANY MÍSTNOSTÍ A1.1.121 NEBO A1.1.124 OSAZEN NA STĚNĚ SPÍNAČ PRO AKTIVACI POHONU (SOUČÁST DODÁVKY DVEŘÍ VČ. PROPOJOVACÍ KABELÁŽE). NAPOJENÍ POHONU VIZ PROJEKT SILNOPROUDU. DVEŘE PRO PŘÍPAD VÝPADKU ELEKTRICKÉHO PROUDU NAPOJENY NA ZÁLOŽNÍ ZDROJ (ZÁLOŽNÍ BATERI), KTERÁ JE VČETNĚ PROPOJENÍ SOUČÁSTÍ DODÁVKY DVEŘÍ. KAPACITA BATERIE MUSÍ ZAJISTIT MIN. 30 MINUT PROVOZU DVEŘÍ.
DVEŘNÍ POHON ZE STRANY MÍSTNOSTI A1.1.121 NEBO A1.1.124 MUSÍ UMOŽŇOVAT RUČNÍ PŘETLAČENÍ PRO PANIKOVÝ ÚNIK OSOB DO CHODBY A1.1.113.
OBOUSTRANNÉ OSAZENÍ BEZPEČNOSTNÍCH SENZORŮ DLE EN 16005.
NUTNÁ PŘÍPRAVA PRO OSAZENÍ KABELÁŽE V RÁMECH A DVEŘNÍCH KŘÍDLECH.

POVRCHOVÁ ÚPRAVA: BEZESPÁRÝ POVRCH, PRÁŠKOVÁ VYPALOVANÁ BARVA, ODSTÍN ŠEDÝ NCS 2500-N .
SOUČÁSTÍ VÝROBKU KRYCÍ GALERIE POJEZDOVÉHO MECHANISMU A KOTVENÍ POJEZDOVÉHO MECHANISMU.
VÝROBEK NUTNO SKORDINOVAT S POMOCNÝM RÁMEM - VIZ VÝROBEK Z/76.
SVĚTLOST DVEŘÍ PŘI OTEVŘENÍ NUTNO DODRŽET PRO PANIKOVÝ ÚNIK OSOB.

PŘED ZAPOČETÍM VÝROBY NUTNÁ I KOORDINACE SE SKUTEČNÝMÍ PROSTOROVÝMI MOŽNOSTMI MÍSTNOSTI, NEBO PŘÍPADNÝM DALŠÍM NAVAZUJÍCÍM VYBAVENÍM MÍSTNOSTI, **PŘEDEVŠÍM PAK S VÝSLEDNOU SPODNÍ HRANOU PODHLEDŮ** VYCHÁZEJÍCÍ ZE SKUTEČNÉHO PROSTOROVÉHO UMÍSTĚNÍ INSTALACÍ NAD TĚMITO PODHLEDY.

UMÍSTĚNÍ MEZI MÍSTNOSTÍ A1.1.121 NEBO A1.1.124 SVLÉKACÍ BOXY / A1.1.113 CHODBA

SVĚTLOST DVEŘNÍHO OTVORU: min. 900 x 2100 mm
SVĚTLOST PŘI OTEVŘENÍ KŘÍDEL: min. 900 x 2100 mm
ROZMĚR STĚNY: cca 1100 x 2200 mm

P	-	-	-	-	-	-
L	-	2	-	-	-	2 ks

PŘED ZAPOČETÍM VÝROBY VŠECH VÝROBKŮ NUTNO PROVÉST SKUTEČNÉ ZAMĚŘENÍ NA STAVBĚ!

VÝROBKY ZÁMEČNICKÉ

OZN.	SCHEMA	POPIS	POČET					
			1PP	1NP	2NP	3NP	-	CELK.
Z/42								

POHLED NA STĚNU Z MÍSTNOSTI A1.1.121 SVLÉKACÍ BOX

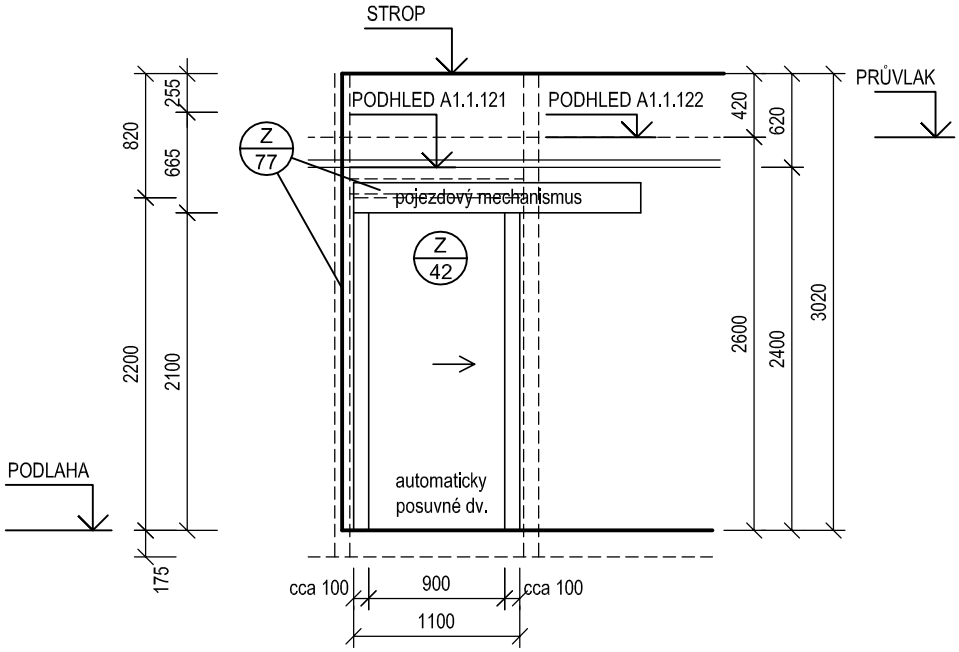

VNITŘNÍ PLNÁ STĚNA Z AL PROFILŮ, SLOŽENÁ Z JEDNOKŘÍDLOVÝCH, AUTOMATICKY POSUVNÝCH PLNÝCH DVEŘÍ, RÁMU A POJEZDOVÉHO MECHANISMU DVEŘÍ, S OLOVĚNOU VLOŽKOU V KŘÍDLE I RÁMU S OCHRANOU PROTI PRONIKÁNÍ RENTGENOVÉHO ZÁŘEN Í.
TL. OLOVĚNÉ VLOŽKY cca 2,0 mm Pb . PO VYBRÁNÍ DODAVATELE TECHNOLOGIE MUSÍ BÝT TOTO OPATŘENÍ DOPŘESNĚNO, PŘÍPADNĚ I ZVÝŠENO S OHLEDEM NA SKUTEČNÝ JMENOVITÝ VÝKON DODANÉHO ZAŘÍZENÍ, KTERÝ NEBYL VE FÁZI PROJEKTU ZNÁM.
PŘESNÉ ŘEŠENÍ DLE SYSTÉMU VYBRANÉHO DODAVATELE DVEŘÍ.

OTEVÍRÁNÍ DVEŘÍ AUTOMATICKÉ S POSUVNÝMI POHONY (SOUČÁST DODÁVKY DVEŘÍ VČ. PROPOJOVACÍ KABELÁŽE). ČTEČKA KARET PRO OVLÁDÁNÍ DVEŘÍ ZE STRANY SVLÉKACÍHO BOXU A1.1.121, DVEŘE S MOŽNOSTÍ DÁLKOVÉHO OTEVŘENÍ Z PROSTORU MÍSTNOSTÍ OVLADOVNY (VIZ ČÁST SLABOPROUD), ZE STRANY SKIAGRAFICKÉ VYŠETŘOVNY A1.1.122 OSAZEN NA STĚNĚ SPÍNAČ PRO AKTIVACI POHONU (SOUČÁST DODÁVKY DVEŘÍ VČ. PROPOJOVACÍ KABELÁŽE). NAPOJENÍ POHONU VIZ PROJEKT SILNOPROUDU. DVEŘE PRO PŘÍPAD VÝPADKU ELEKTRICKÉHO PROUDU NAPOJENY NA ZÁLOŽNÍ ZDROJ (ZÁLOŽNÍ BATERI), KTERÁ JE VČETNĚ PROPOJENÍ SOUČÁSTÍ DODÁVKY DVEŘÍ. KAPACITA BATERIE MUSÍ ZAJISTIT MIN. 30 MINUT PROVOZU DVEŘÍ.
DVEŘNÍ POHON ZE STRANY MÍSTNOSTI A1.1.122 MUSÍ UMOŽŇOVAT RUČNÍ PŘETLAČENÍ PRO PANIKOVÝ ÚNIK OSOB DO SVL. BOXU A1.1.121.
OBOUSTRANNÉ OSAZENÍ BEZPEČNOSTNÍCH SENZORŮ DLE EN 16005.
NUTNÁ PŘÍPRAVA PRO OSAZENÍ KABELÁŽE V RÁMECH A DVEŘNÍCH KŘÍDLECH.

POVRCHOVÁ ÚPRAVA: BEZESPÁRÝ POVRCH, PRÁŠKOVÁ VYPALOVANÁ BARVA, ODSTÍN ŠEDÝ NCS 2500-N .
SOUČÁSTÍ VÝROBKU KRYCÍ GALERIE POJEZDOVÉHO MECHANISMU A KOTVENÍ POJEZDOVÉHO MECHANISMU.
VÝROBEK NUTNO SKORDINOVAT S POMOCNÝM RÁMEM - VIZ VÝROBEK Z/77.
SVĚTLOST DVEŘÍ PŘI OTEVŘENÍ NUTNO DODRŽET PRO PANIKOVÝ ÚNIK OSOB.

PŘED ZAPOČETÍM VÝROBY NUTNÁ I KOORDINACE SE SKUTEČNÝMÍ PROSTOROVÝMI MOŽNOSTMI MÍSTNOSTI, NEBO PŘÍPADNÝM DALŠÍM NAVAZUJÍCÍM VYBAVENÍM MÍSTNOSTI, **PŘEDEVŠÍM PAK S VÝSLEDNOU SPODNÍ HRANOU PODHLEDŮ** VYCHÁZEJÍCÍ ZE SKUTEČNÉHO PROSTOROVÉHO UMÍSTĚNÍ INSTALACÍ NAD TĚMITO PODHLEDY.

UMÍSTĚNÍ MEZI MÍSTNOSTÍ A1.1.121 SVLÉKACÍ BOX / A1.1.122 VYŠETŘOVNA SKIAGRAFICKÁ

SVĚTLOST DVEŘNÍHO OTVORU: min. 900 x 2100 mm
SVĚTLOST PŘI OTEVŘENÍ KŘÍDEL: min. 900 x 2100 mm
ROZMĚR STĚNY: cca 1100 x 2200 mm

P	-	1	-	-	-	1 ks
L	-	-	-	-	-	-

PŘED ZAPOČETÍM VÝROBY VŠECH VÝROBKŮ NUTNO PROVÉST SKUTEČNÉ ZAMĚŘENÍ NA STAVBĚ!

VÝROBKY ZÁMEČNICKÉ

OZN.	SCHEMA	POPIS	POČET					
			1PP	1NP	2NP	3NP	-	CELK.
Z/43								

POHLED NA STĚNU Z MÍSTNOSTI A1.1.125 VYŠETŘOVNA CT

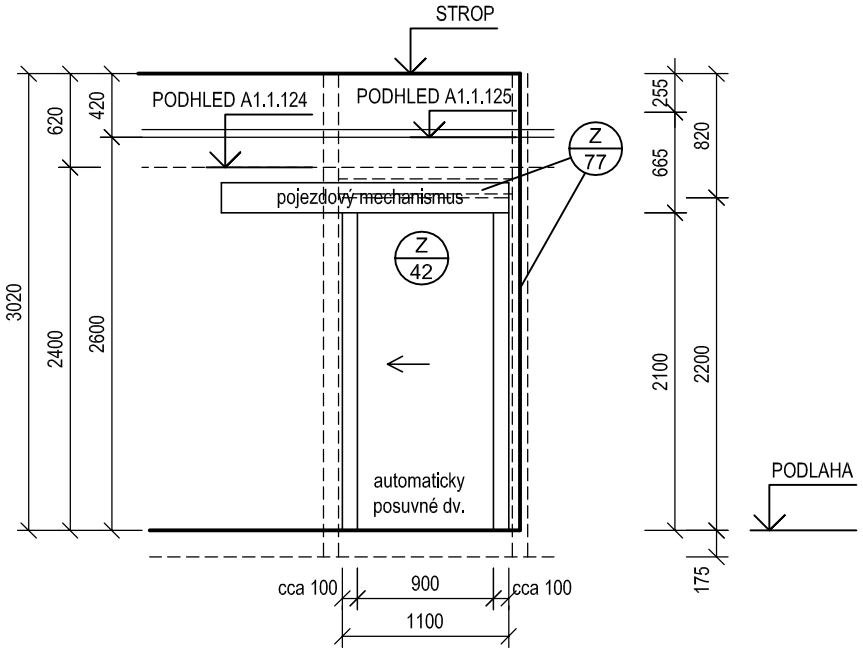

VNITŘNÍ PLNÁ STĚNA Z AL PROFILŮ, SLOŽENÁ Z JEDNOKŘÍDLOVÝCH, AUTOMATICKY POSUVNÝCH PLNÝCH DVEŘÍ, RÁMU A POJEZDOVÉHO MECHANISMU DVEŘÍ, S OLOVĚNOU VLOŽKOU V KŘÍDLE I RÁMU S OCHRANOU PROTI PRONIKÁNÍ RENTGENOVÉHO ZÁŘEN Í.
TL. OLOVĚNÉ VLOŽKY cca 2,0 mm Pb . PO VYBRÁNÍ DODAVATELE TECHNOLOGIE MUSÍ BÝT TOTO OPATŘENÍ DOPŘESNĚNO, PŘÍPADNĚ I ZVÝŠENO S OHLEDEM NA SKUTEČNÝ JMENOVITÝ VÝKON DODANÉHO ZAŘÍZENÍ, KTERÝ NEBYL VE FÁZI PROJEKTU ZNÁM.
PŘESNÉ ŘEŠENÍ DLE SYSTÉMU VYBRANÉHO DODAVATELE DVEŘÍ.

OTEVÍRÁNÍ DVEŘÍ AUTOMATICKÉ S POSUVNÝMI POHONY (SOUČÁST DODÁVKY DVEŘÍ VČ. PROPOJOVACÍ KABELÁŽE). ČTEČKA KARET PRO OVLÁDÁNÍ DVEŘÍ ZE STRANY SVLÉKACÍHO BOXU A1.1.124, DVEŘE S MOŽNOSTÍ DÁLKOVÉHO OTEVŘENÍ Z PROSTORU MÍSTNOSTÍ OVLADOVNY (VIZ ČÁST SLABOPROUD), ZE STRANY VYŠETŘOVNY CT A1.1.125 OSAZEN NA STĚNĚ SPÍNAČ PRO AKTIVACI POHONU (SOUČÁST DODÁVKY DVEŘÍ VČ. PROPOJOVACÍ KABELÁŽE). NAPOJENÍ POHONU VIZ PROJEKT SILNOPROUDU. DVEŘE PRO PŘÍPAD VÝPADKU ELEKTRICKÉHO PROUDU NAPOJENY NA ZÁLOŽNÍ ZDROJ (ZÁLOŽNÍ BATERI), KTERÁ JE VČETNĚ PROPOJENÍ SOUČÁSTÍ DODÁVKY DVEŘÍ. KAPACITA BATERIE MUSÍ ZAJISTIT MIN. 30 MINUT PROVOZU DVEŘÍ.
DVEŘNÍ POHON ZE STRANY MÍSTNOSTI A1.1.125 MUSÍ UMOŽŇOVAT RUČNÍ PŘETLAČENÍ PRO PANIKOVÝ ÚNIK OSOB DO SVL. BOXU A1.1.124.
OBOUSTRANNÉ OSAZENÍ BEZPEČNOSTNÍCH SENZORŮ DLE EN 16005.
NUTNÁ PŘÍPRAVA PRO OSAZENÍ KABELÁŽE V RÁMECH A DVEŘNÍCH KŘÍDLECH.

POVRCHOVÁ ÚPRAVA: BEZESPÁRÝ POVRCH, PRÁŠKOVÁ VYPALOVANÁ BARVA, ODSTÍN ŠEDÝ NCS 2500-N .
SOUČÁSTÍ VÝROBKU KRYCÍ GALERIE POJEZDOVÉHO MECHANISMU A KOTVENÍ POJEZDOVÉHO MECHANISMU.
VÝROBEK NUTNO SKORDINOVAT S POMOCNÝM RÁMEM - VIZ VÝROBEK Z/77.
SVĚTLOST DVEŘÍ PŘI OTEVŘENÍ NUTNO DODRŽET PRO PANIKOVÝ ÚNIK OSOB.

PŘED ZAPOČETÍM VÝROBY NUTNÁ I KOORDINACE SE SKUTEČNÝMÍ PROSTOROVÝMI MOŽNOSTMI MÍSTNOSTI, NEBO PŘÍPADNÝM DALŠÍM NAVAZUJÍCÍM VYBAVENÍM MÍSTNOSTI, **PŘEDEVŠÍM PAK S VÝSLEDNOU SPODNÍ HRANOU PODHLEDŮ** VYCHÁZEJÍCÍ ZE SKUTEČNÉHO PROSTOROVÉHO UMÍSTĚNÍ INSTALACÍ NAD TĚMITO PODHLEDY.

UMÍSTĚNÍ MEZI MÍSTNOSTÍ A1.1.124 SVLÉKACÍ BOX / A1.1.125 VYŠETŘOVNA CT

SVĚTLOST DVEŘNÍHO OTVORU: min. 900 x 2100 mm
SVĚTLOST PŘI OTEVŘENÍ KŘÍDEL: min. 900 x 2100 mm
ROZMĚR STĚNY: cca 1100 x 2200 mm

P	-	-	-	-	-	-
L	-	1	-	-	-	1 ks

PŘED ZAPOČETÍM VÝROBY VŠECH VÝROBKŮ NUTNO PROVÉST SKUTEČNÉ ZAMĚŘENÍ NA STAVBĚ!

VÝROBKY ZÁMEČNICKÉ

OZN.	SCHEMA	POPIS	POČET					
			1PP	1NP	2NP	3NP	-	CELK.
Z/44								

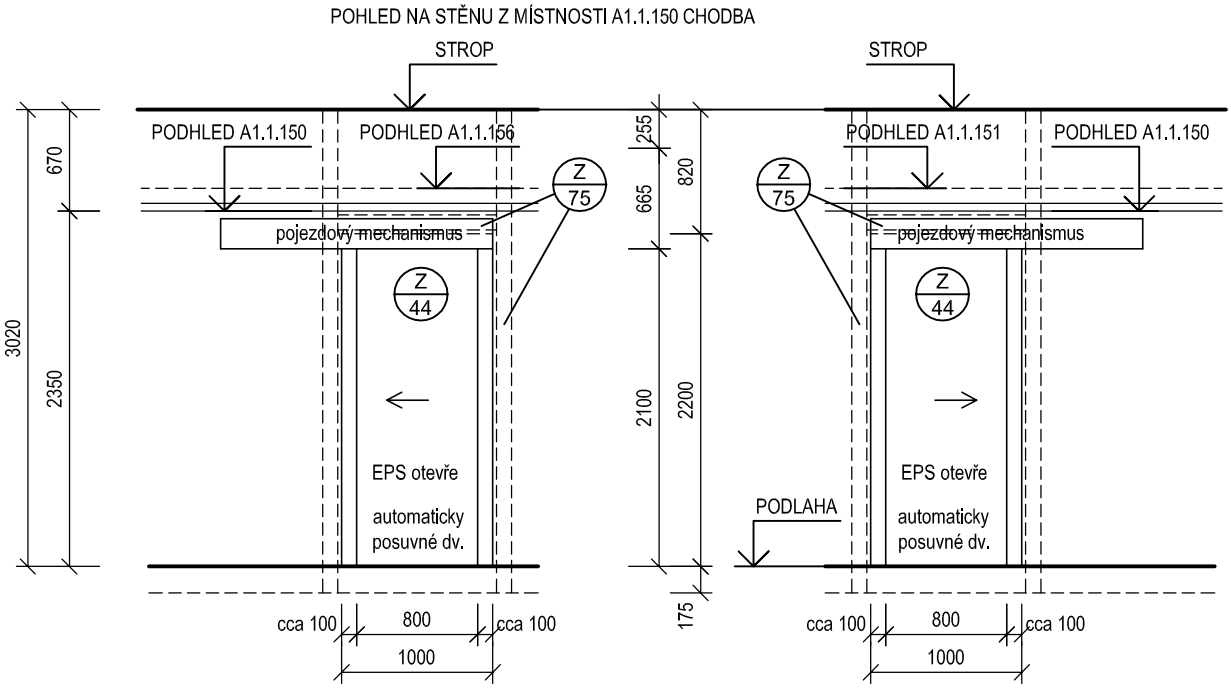

VNITŘNÍ PLNÁ STĚNA Z AL PROFILŮ, SLOŽENÁ Z JEDNOKŘÍDLOVÝCH, AUTOMATICKY POSUVNÝCH PLNÝCH DVEŘÍ, RÁMU A POJEZDOVÉHO MECHANISMU DVEŘÍ.

OTEVÍRÁNÍ DVEŘÍ AUTOMATICKÉ S POSUVNÝMI POHONY (SOUČÁST DODÁVKY DVEŘÍ VČ. PROPOJOVACÍ KABELÁŽE). ČTEČKA KARET PRO OVLÁDÁNÍ DVEŘÍ ZE STRANY CHODBY A1.1.150 (VIZ ČÁST SLABOPROUD), ZE STRANY FILTRŮ A1.1.151 NEBO A1.1.156 OSAZEN NA STĚNĚ SPÍNAČ PRO AKTIVACI POHONU (SOUČÁST DODÁVKY DVEŘÍ VČ. PROPOJOVACÍ KABELÁŽE). NAPOJENÍ POHONU VIZ PROJEKT SILNOPROUDU.
V PŘÍPADĚ VYHLÁŠENÍ POŽÁRNÍHO POLACHU SYSTÉMEM EPS (VIZ ČÁST EPS) - SIGNÁL EPS DVEŘE ZCELA OTEVŘE.
DVEŘE PRO PŘÍPAD VÝPADKU ELEKTRICKÉHO PROUDU NAPOJENY NA ZÁLOŽNÍ ZDROJ (ZÁLOŽNÍ BATERI), KTERÁ JE VČETNĚ PROPOJENÍ SOUČÁSTÍ DODÁVKY DVEŘÍ. KAPACITA BATERIE MUSÍ ZAJISTIT MIN. 30 MINUT PROVOZU DVEŘÍ.
DVEŘNÍ POHON ZE STRANY MÍSTNOSTI A1.1.151 NEBO A1.1.156 MUSÍ UMOŽŇOVAT RUČNÍ PŘETLAČENÍ PRO PANIKOVÝ ÚNIK OSOB DO CHODBY A1.1.150.
OBOUSTRANNÉ OSAZENÍ BEZPEČNOSTNÍCH SENZORŮ DLE EN 16005.
NUTNÁ PŘÍPRAVA PRO OSAZENÍ KABELÁŽE V RÁMECH A DVEŘNÍCH KŘÍDLECH.

POVRCHOVÁ ÚPRAVA: BEZESPÁRÝ POVRCH, PRÁŠKOVÁ VYPALOVANÁ BARVA, ODSTÍN ŠEDÝ NCS 2500-N .
SOUČÁSTÍ VÝROBKU KRYCÍ GALERIE POJEZDOVÉHO MECHANISMU A KOTVENÍ POJEZDOVÉHO MECHANISMU.
VÝROBEK NUTNO SKORDINOVAT S POMOCNÝM RÁMEM - VIZ VÝROBEK Z/75.
SVĚTLOST DVEŘÍ PŘI OTEVŘENÍ NUTNO DODRŽET PRO PANIKOVÝ ÚNIK OSOB.

PŘED ZAPOČETÍM VÝROBY NUTNÁ I KOORDINACE SE SKUTEČNÝMÍ PROSTOROVÝMI MOŽNOSTMI MÍSTNOSTI, NEBO PŘÍPADNÝM DALŠÍM NAVAZUJÍCÍM VYBAVENÍM MÍSTNOSTI, **PŘEDEVŠÍM PAK S VÝSLEDNOU SPODNÍ HRANOU PODHLEDŮ** VYCHÁZEJÍCÍ ZE SKUTEČNÉHO PROSTOROVÉHO UMÍSTĚNÍ INSTALACÍ NAD TĚMITO PODHLEDY.

UMÍSTĚNÍ MEZI MÍSTNOSTÍ A1.1.151 NEBO A1.1.156 FLTRY / A1.1.150 CHODBA

SVĚTLOST DVEŘNÍHO OTVORU: min. 800 x 2100 mm
SVĚTLOST PŘI OTEVŘENÍ KŘÍDEL: min. 800 x 2100 mm
ROZMĚR STĚNY: cca 1000 x 2200 mm

P	-	1	-	-	-	1 ks
L	-	1	-	-	-	1 ks

PŘED ZAPOČETÍM VÝROBY VŠECH VÝROBKŮ NUTNO PROVÉST SKUTEČNÉ ZAMĚŘENÍ NA STAVBĚ!

VÝROBKY ZÁMEČNICKÉ

OZN.	SCHEMA	POPIS	POČET					
			1PP	1NP	2NP	3NP	-	CELK.

Z/45

POHLED NA STĚNU Z MÍSTNOSTI A1.1.140 CHODBA

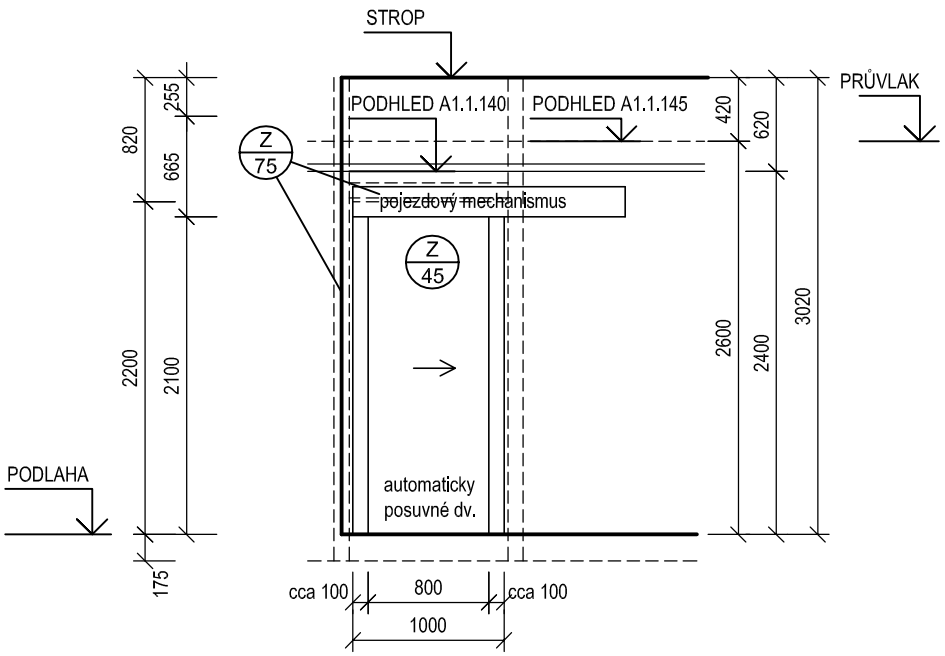

VNITŘNÍ PLNÁ STĚNA Z AL PROFILŮ, SLOŽENÁ Z JEDNOKŘÍDLOVÝCH, AUTOMATICKY POSUVNÝCH PLNÝCH DVEŘÍ, RÁMU A POJEZDOVÉHO MECHANISMU DVEŘÍ.

OTEVÍRÁNÍ DVEŘÍ AUTOMATICKÉ S POSUVNÝMI POHONY (SOUČÁST DODÁVKY DVEŘÍ VČ. PROPOJOVACÍ KABELÁŽE). ČTEČKA KARET PRO OVLÁDÁNÍ DVEŘÍ ZE STRANY CHODBY A1.1.140 (VIZ ČÁST SLABOPROUD), ZE MÍSTNOSTI A1.1.145 OSAZEN NA STĚNĚ SPÍNAČ PRO AKTIVACI POHONU (SOUČÁST DODÁVKY DVEŘÍ VČ. PROPOJOVACÍ KABELÁŽE). NAPOJENÍ POHONU VIZ PROJEKT SILNOPROUDU. DVEŘE PRO PŘÍPAD VÝPADKU ELEKTRICKÉHO PROUDU NAPOJENY NA ZÁLOŽNÍ ZDROJ (ZÁLOŽNÍ BATERI), KTERÁ JE VČETNĚ PROPOJENÍ SOUČÁSTÍ DODÁVKY DVEŘÍ. KAPACITA BATERIE MUSÍ ZAJISTIT MIN. 30 MINUT PROVOZU DVEŘÍ.
DVEŘNÍ POHON ZE STRANY MÍSTNOSTI A1.1.145 MUSÍ UMOŽŇOVAT RUČNÍ PŘETLAČENÍ PRO PANIKOVÝ ÚNIK OSOB DO CHODBY A1.1.140.
OBOUSTRANNÉ OSAZENÍ BEZPEČNOSTNÍCH SENZORŮ DLE EN 16005.
NUTNÁ PŘÍPRAVA PRO OSAZENÍ KABELÁŽE V RÁMECH A DVEŘNÍCH KŘÍDLECH.

POVRCHOVÁ ÚPRAVA: BEZESPÁRÝ POVRCH, PRÁŠKOVÁ VYPALOVANÁ BARVA, ODSTÍN ŠEDÝ NCS 2500-N .
SOUČÁSTÍ VÝROBKU KRYCÍ GALERIE POJEZDOVÉHO MECHANISMU A KOTVENÍ POJEZDOVÉHO MECHANISMU.
VÝROBEK NUTNO SKORDINOVAT S POMOCNÝM RÁMEM - VIZ VÝROBEK Z/75.
SVĚTLOST DVEŘÍ PŘI OTEVŘENÍ NUTNO DODRŽET PRO PANIKOVÝ ÚNIK OSOB.

PŘED ZAPOČETÍM VÝROBY NUTNÁ I KOORDINACE SE SKUTEČNÝMÍ PROSTOROVÝMI MOŽNOSTMI MÍSTNOSTI, NEBO PŘÍPADNÝM DALŠÍM NAVAZUJÍCÍM VYBAVENÍM MÍSTNOSTI, **PŘEDEVŠÍM PAK S VÝSLEDNOU SPODNÍ HRANOU PODHLEDŮ** VYCHÁZEJÍCÍ ZE SKUTEČNÉHO PROSTOROVÉHO UMÍSTĚNÍ INSTALACÍ NAD TĚMITO PODHLEDY.

UMÍSTĚNÍ MEZI MÍSTNOSTÍ A1.1.145 DENNÍ MÍSTNOST PERSONÁLU / A1.1.140 CHODBA

SVĚTLOST DVEŘNÍHO OTVORU: min. 800 x 2100 mm
SVĚTLOST PŘI OTEVŘENÍ KŘÍDEL: min. 800 x 2100 mm
ROZMĚR STĚNY: cca 1000 x 2200 mm

P	-	1	-	-	-	1 ks
L	-	-	-	-	-	-

PŘED ZAPOČETÍM VÝROBY VŠECH VÝROBKŮ NUTNO PROVÉST SKUTEČNÉ ZAMĚŘENÍ NA STAVBĚ!

VÝROBKY ZÁMEČNICKÉ

OZN.	SCHEMA	POPIS	POČET					
			1PP	1NP	2NP	3NP	-	CELK.

Z/46

POHLED NA STĚNU Z MÍSTNOSTÍ A1.1.104 VYŠETŘOVNA č.1 / A1.1.105 SÁDROVNA

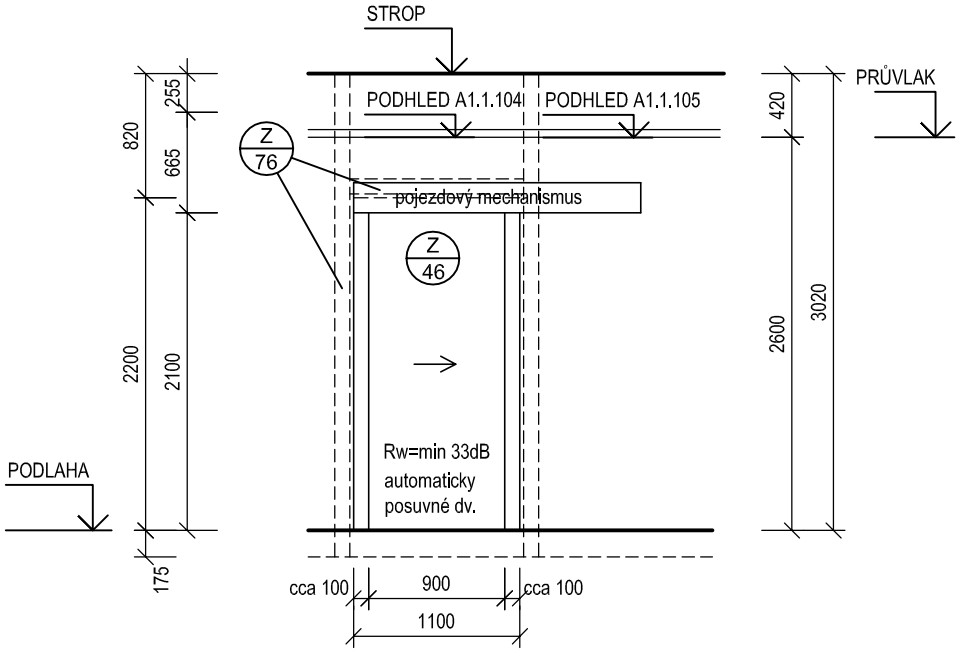

VNITŘNÍ PLNÁ STĚNA Z AL PROFILŮ, SLOŽENÁ Z JEDNOKŘÍDLOVÝCH, AUTOMATICKY POSUVNÝCH PLNÝCH DVEŘÍ, RÁMU A POJEZDOVÉHO MECHANISMU DVEŘÍ.

AL STĚNA MUSÍ JAKO CELEK SPLŇOVAT POŽADAVEK NA STAVEBNÍ NEPRŮZVUČNOST Rw = min 33 dB.

OTEVÍRÁNÍ DVEŘÍ AUTOMATICKÉ S POSUVNÝMI POHONY (SOUČÁST DODÁVKY DVEŘÍ VČ. PROPOJOVACÍ KABELÁŽE). OBOUSTRANNĚ OSAZEN NA STĚNĚ SPÍNAČ PRO AKTIVACI POHONU (SOUČÁST DODÁVKY DVEŘÍ VČ. PROPOJOVACÍ KABELÁŽE). NAPOJENÍ POHONU VIZ PROJEKT SILNOPROUDU. DVEŘE PRO PŘÍPAD VÝPADKU ELEKTRICKÉHO PROUDU NAPOJENY NA ZÁLOŽNÍ ZDROJ (ZÁLOŽNÍ BATERI), KTERÁ JE VČETNĚ PROPOJENÍ SOUČÁSTÍ DODÁVKY DVEŘÍ. KAPACITA BATERIE MUSÍ ZAJISTIT MIN. 30 MINUT PROVOZU DVEŘÍ.
OBOUSTRANNÉ OSAZENÍ BEZPEČNOSTNÍCH SENZORŮ DLE EN 16005.
NUTNÁ PŘÍPRAVA PRO OSAZENÍ KABELÁŽE V RÁMECH A DVEŘNÍCH KŘÍDLECH.

POVRCHOVÁ ÚPRAVA: BEZESPÁRÝ POVRCH, PRÁŠKOVÁ VYPALOVANÁ BARVA, ODSTÍN ŠEDÝ NCS 2500-N .
SOUČÁSTÍ VÝROBKU KRYCÍ GALERIE POJEZDOVÉHO MECHANISMU A KOTVENÍ POJEZDOVÉHO MECHANISMU.
VÝROBEK NUTNO SKORDINOVAT S POMOCNÝM RÁMEM - VIZ VÝROBEK Z/76.
SVĚTLOST DVEŘÍ PŘI OTEVŘENÍ NUTNO DODRŽET PRO PANIKOVÝ ÚNIK OSOB.

PŘED ZAPOČETÍM VÝROBY NUTNÁ I KOORDINACE SE SKUTEČNÝMÍ PROSTOROVÝMI MOŽNOSTMI MÍSTNOSTI, NEBO PŘÍPADNÝM DALŠÍM NAVAZUJÍCÍM VYBAVENÍM MÍSTNOSTI, **PŘEDEVŠÍM PAK S VÝSLEDNOU SPODNÍ HRANOU PODHLEDŮ** VYCHÁZEJÍCÍ ZE SKUTEČNÉHO PROSTOROVÉHO UMÍSTĚNÍ INSTALACÍ NAD TĚMITO PODHLEDY.

UMÍSTĚNÍ MEZI MÍSTNOSTÍ A1.1.103 RECEPCE NEBO A1.1.105 SÁDROVNA / A1.1.104 VYŠETŘOVNA č.1

SVĚTLOST DVEŘNÍHO OTVORU: min. 900 x 2100 mm
SVĚTLOST PŘI OTEVŘENÍ KŘÍDEL: min. 900 x 2100 mm
ROZMĚR STĚNY: cca 1100 x 2200 mm

P	-	2	-	-	-	2 ks
L	-	-	-	-	-	-

PŘED ZAPOČETÍM VÝROBY VŠECH VÝROBKŮ NUTNO PROVÉST SKUTEČNÉ ZAMĚŘENÍ NA STAVBĚ!

VÝROBKY ZÁMEČNICKÉ

OZN.	SCHEMA	POPIS	POČET					
			1PP	1NP	2NP	3NP	-	CELK.

Z / 47

POHLED NA STĚNU Z MÍSTNOSTI A1.1.110 - ÚKLIDOVÁ MÍSTNOST

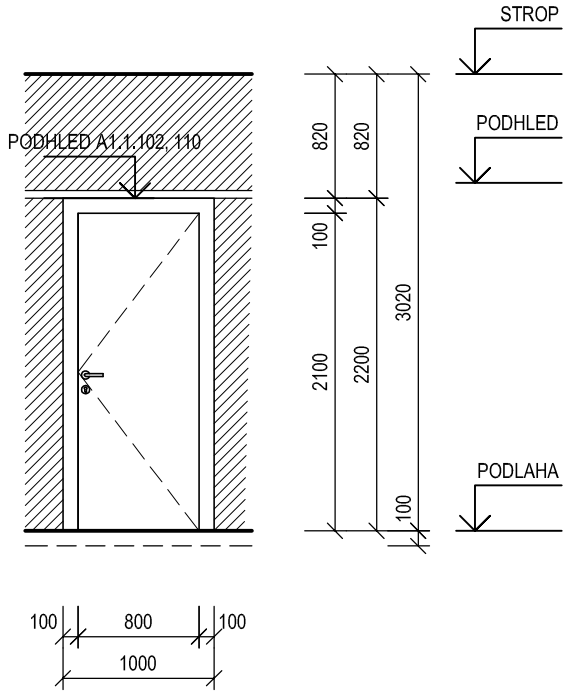

VNITŘNÍ PLNÁ STĚNA Z AL PROFILŮ, SLOŽENÁ Z JEDNOKŘÍDLÝCH MANUÁLNĚ OTEVÍRAVÝCH, OTOČNÝCH, PLNÝCH DVEŘÍ A RÁMU.

KOVÁNÍ ROZETOVÉ, KLIKA-KOULE Z BROUŠENÉ NEREZI, ZÁMEK DVEŘÍ ÚZKÝ VLOŽKOVÝ VČ. CYLIDRICKÉ VLOŽKY (SOUČÁST DODÁVKY DVEŘÍ). ČTEČKA ČIPOVÝCH KARET (VIZ ČÁST SLABOPROUD), DVEŘNÍ OTEVÍRAČ V RÁMU NAPOJENÝ NA ČTEČKU KARET (SOUČÁST DODÁVKY DVEŘÍ), NUTNÁ PŘÍPRAVA PRO OSAZENÍ KABELÁŽE V RÁMU A DVEŘNÍM KŘÍDLE.

ODEMYKÁNÍ DVEŘÍ SYSTÉMEM GENERÁLNÍHO, HLAVNÍCH A PODRUŽNÝCH KLÍČŮ - PŘESNÉ POŽADAVKY KONZULTOVAT S INVESTOREM.

POVRCHOVÁ ÚPRAVA: BEZESPÁRÝ POVRCH, PRÁŠKOVÁ VYPALOVANÁ BARVA, ODSTÍN ŠEDÝ NCS 2500-N .

PŘED ZAPOČETÍM VÝROBY NUTNÁ I KOORDINACE SE SKUTEČNÝMÍ PROSTOROVÝMI MOŽNOSTMI MÍSTNOSTI, NEBO PŘÍPADNÝM DALŠÍM NAVAZUJÍCÍM VYBAVENÍM MÍSTNOSTI.

SVĚTLOST KŘÍDLA: 800 x 2100 mm
ROZMĚR STĚNY: 1100 x 2200 mm

P	-	1	-	-	-	1 ks
L	-	-	-	-	-	-

PŘED ZAPOČETÍM VÝROBY VŠECH VÝROBKŮ NUTNO PROVÉST SKUTEČNÉ ZAMĚŘENÍ NA STAVBĚ!

VÝROBKY ZÁMEČNICKÉ

OZN.	SCHEMA	POPIS	POČET					
			1PP	1NP	2NP	3NP	-	CELK.
Z/48								

POHLED NA STĚNU Z MÍSTNOSTI A1.1.103 - RECEPCE

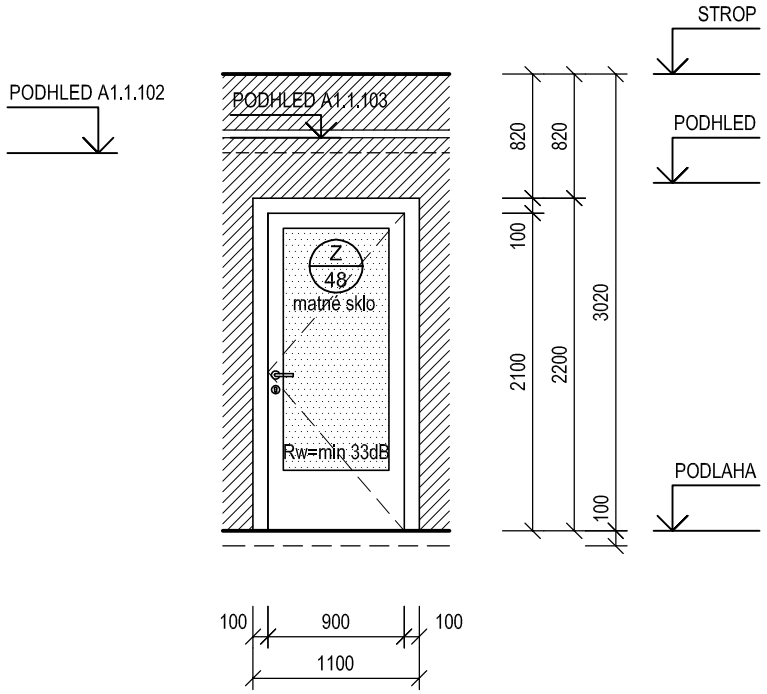

VNITŘNÍ CELOPROSKLENÁ STĚNA Z AL PROFILŮ, SLOŽENÁ Z JEDNOKŘÍDLÝCH MANUÁLNĚ OTEVÍRAVÝCH, OTOČNÝCH, PROSKLENÝCH DVEŘÍ A RÁMU.

AL STĚNA MUSÍ JAKO CELEK SPLŇOVAT POŽADAVEK NA STAVEBNÍ NEPRŮZVUČNOST Rw = min 33 dB.

ZASKLENÍ DVOJSKLEM BEZPEČNOSTNÍM KALENÝM, LEPENÝM, MATNÝM (NEPRŮHLEDNÝM - VZHLED NUTNO KUNZULTOVAT S UŽIVATELEM VZORKOVÁNÍM). PŘESNÉ ŘEŠENÍ DLE SYSTÉMU VYBRANÉHO DODAVATELE DVEŘÍ.

KOVÁNÍ ROZETOVÉ KLIKA-KLIKA (VOLITELNÉ FUNKCE VNĚJŠÍ A VNITŘNÍ KLIKY) Z BROUŠENÉ NEREZI. ZE STRANY MÍSTNSOTI A1.1.102 PRO ODBLOKOVÁNÍ KLIKY DVEŘÍ ČTEČKA ČIPOVÝCH KARET (VIZ ČÁST SLABOPROUD), S MOŽNOSTÍ OTEVŘENÍ (OBLOKOVÁNÍ) OD LÉKAŘSKÉHO STOLU (PO SÍTI, NUTNÉ PROGRAMOVÉ PROPOJENÍ POPTÁVKOVÉHO SYSTÉMU PACIENTŮ SE ZÁMKEM DVEŘÍ). ZÁMEK DVEŘÍ ÚZKÝ ELEKTROMECHANICKÝ 12VDC (NAPÁJENÍ ZÁMKU VIZ SLABOPROUD), VČ. CYLIDRICKÉ VLOŽKY (SOUČÁST DODÁVKY DVEŘÍ). NUTNÁ PŘÍPRAVA PRO OSAZENÍ KABELÁŽE V RÁMU A DVEŘNÍM KŘÍDLE.

ODEMYKÁNÍ DVEŘÍ SYSTÉMEM GENERÁLNÍHO, HLAVNÍCH A PODRUŽNÝCH KLÍČŮ - PŘESNÉ POŽADAVKY KONZULTOVAT S INVESTOREM.

POVRCHOVÁ ÚPRAVA: BEZESPÁRÝ POVRCH, PRÁŠKOVÁ VYPALOVANÁ BARVA, ODSTÍN ŠEDÝ NCS 2500-N.

PŘED ZAPOČETÍM VÝROBY NUTNÁ I KOORDINACE SE SKUTEČNÝMÍ PROSTOROVÝMI MOŽNOSTMI MÍSTNOSTI, NEBO PŘÍPADNÝM DALŠÍM NAVAZUJÍCÍM VYBAVENÍM MÍSTNOSTI.

SVĚTLOST DVEŘNÍHO OTVORU: min. 900 x 2100 mm
SVĚTLOST PŘI OTEVŘENÍ KŘÍDLA: min. 900 x 2100 mm
ROZMĚR STĚNY: cca 1100 x 2200 mm

P	-	1	-	-	-	1 ks
L	-	-	-	-	-	-

PŘED ZAPOČETÍM VÝROBY VŠECH VÝROBKŮ NUTNO PROVÉST SKUTEČNÉ ZAMĚŘENÍ NA STAVBĚ!

VÝROBKY ZÁMEČNICKÉ

OZN.	SCHEMA	POPIS	POČET					
			1PP	1NP	2NP	3NP	-	CELK.
Z/49								

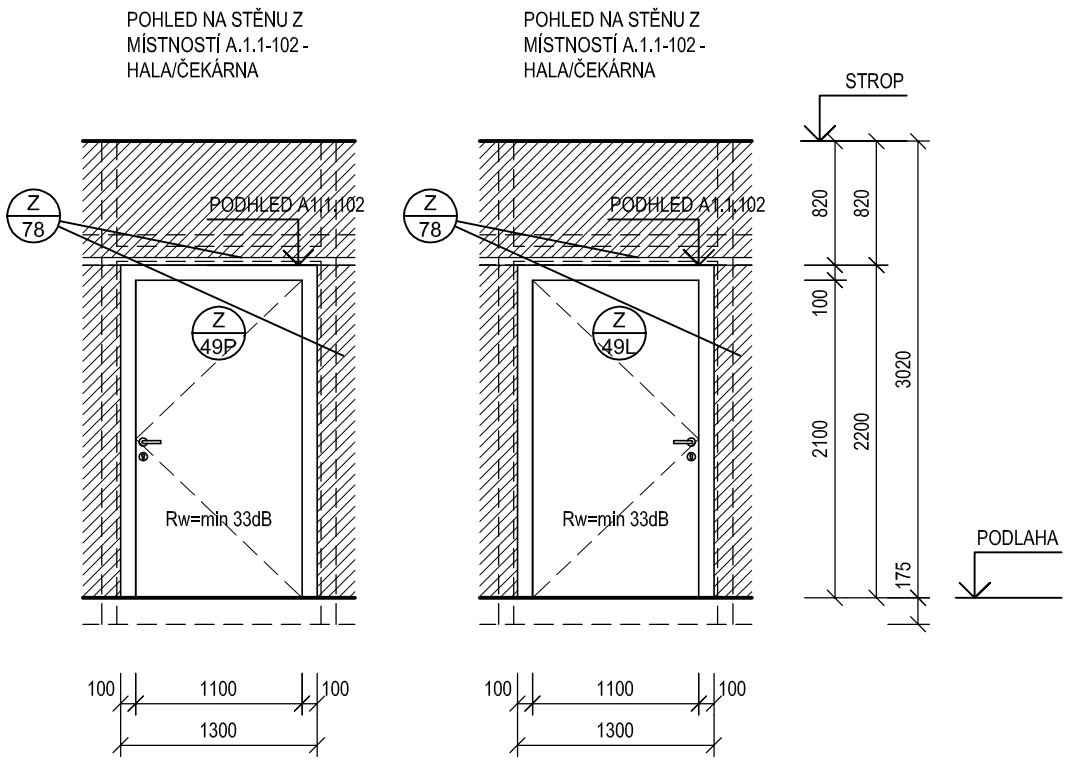

VNITŘNÍ PLNÁ STĚNA Z AL PROFILŮ, SLOŽENÁ Z JEDNOKŘÍDLÝCH MANUÁLNĚ OTEVÍRAVÝCH, OTOČNÝCH, PLNÝCH DVEŘÍ A RÁMU.

AL STĚNA MUSÍ JAKO CELEK SPLŇOVAT POŽADAVEK NA STAVEBNÍ NEPRŮZVUČNOST Rw = min 33 dB.

KOVÁNÍ ROZETOVÉ KLIKA-KLIKA (VOLITELNÉ FUNKCE VNĚJŠÍ A VNITŘNÍ KLIKY) Z BROUŠENÉ NEREZI. ZE STRANY MÍSTNSOTI A1.1.102 NEBO A1.1.106 PRO ODBLOKOVÁNÍ KLIKY DVEŘÍ ČTEČKA ČIPOVÝCH KARET (VIZ ČÁST SLABOPROUD), S MOŽNOSTÍ OTEVŘENÍ (OBLOKOVÁNÍ) OD LÉKAŘSKÉHO STOLU (PO SÍTI, NUTNÉ PROGRAMOVÉ PROPOJENÍ POPTÁVKOVÉHO SYSTÉMU PACIENTŮ SE ZÁMKEM DVEŘÍ). ZÁMEK DVEŘÍ ÚZKÝ ELEKTROMECHANICKÝ 12VDC (NAPÁJENÍ ZÁMKU VIZ SLABOPROUD), VČ. CYLIDRICKÉ VLOŽKY (SOUČÁST DODÁVKY DVEŘÍ). NUTNÁ PŘÍPRAVA PRO OSAZENÍ KABELÁŽE V RÁMU A DVEŘNÍM KŘÍDLE.

ODEMYKÁNÍ DVEŘÍ SYSTÉMEM GENERÁLNÍHO, HLAVNÍCH A PODRUŽNÝCH KLÍČŮ - PŘESNÉ POŽADAVKY KONZULTOVAT S INVESTOREM.

POVRCHOVÁ ÚPRAVA: BEZESPÁRÝ POVRCH, PRÁŠKOVÁ VYPALOVANÁ BARVA, ODSTÍN ŠEDÝ NCS 2500-N .

PŘED ZAPOČETÍM VÝROBY NUTNÁ I KOORDINACE SE SKUTEČNÝMÍ PROSTOROVÝMI MOŽNOSTMI MÍSTNOSTI, PŘEDEVŠÍM NÍZKÁM PODHLEDEM, NEBO PŘÍPADNÝM DALŠÍM NAVAZUJÍCÍM VYBAVENÍM MÍSTNOSTI A S POMOCNÝM OCELOVÝM RÁMEM (Z/78).

SVĚTLOST DVEŘNÍHO OTVORU: min. 1100 x 2100 mm
SVĚTLOST PŘI OTEVŘENÍ KŘÍDLA: min. 1100 x 2100 mm
ROZMĚR STĚNY: cca 1300 x 2200 mm

P	-	1	-	-	-	1 ks
L	-	5	-	-	-	5 ks

PŘED ZAPOČETÍM VÝROBY VŠECH VÝROBKŮ NUTNO PROVÉST SKUTEČNÉ ZAMĚŘENÍ NA STAVBĚ!

VÝROBKY ZÁMEČNICKÉ

OZN.	SCHEMA	POPIS	POČET					
			1PP	1NP	2NP	3NP	-	CELK.

Z/50

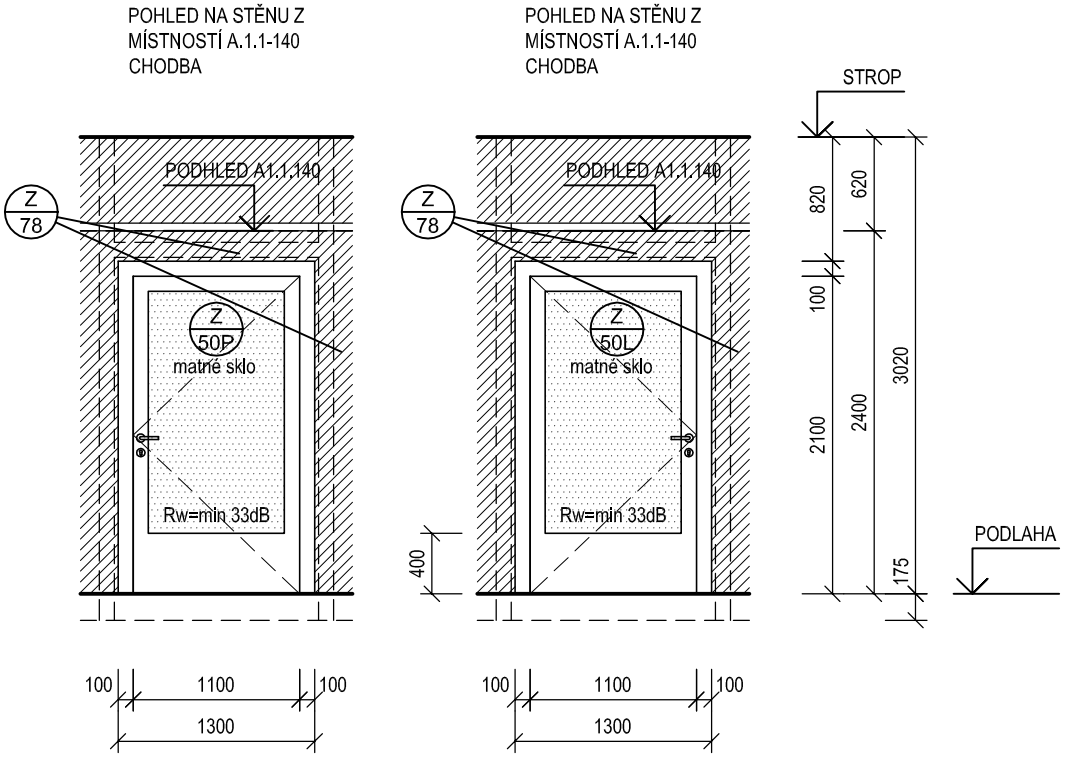

VNITŘNÍ CELOPROSKLENÁ STĚNA Z AL PROFILŮ, SLOŽENÁ Z JEDNOKŘÍDLÝCH MANUÁLNĚ OTEVÍRAVÝCH, OTOČNÝCH, PROSKLENÝCH DVEŘÍ A RÁMU.

AL STĚNA MUSÍ JAKO CELEK SPLŇOVAT POŽADAVEK NA STAVEBNÍ NEPRŮZVUČNOST Rw = min 33 dB.

ZASKLENÍ DVOJSKLEM BEZPEČNOSTNÍM KALENÝM, LEPENÝM, MATNÝM (NEPRŮHLEDNÝM - VZHLED NUTNO KUNZULTOVAT S UŽIVATELEM VZORKOVÁNÍM). PŘESNÉ ŘEŠENÍ DLE SYSTÉMU VYBRANÉHO DODAVATELE DVEŘÍ.

KOVÁNÍ ROZETOVÉ KLIKA-KLIKA (VOLITELNÉ FUNKCE VNĚJŠÍ A VNITŘNÍ KLIKY) Z BROUŠENÉ NEREZI. ZE STRANY MÍSTNSOTI A1.1.102 PRO ODBLOKOVÁNÍ KLIKY DVEŘÍ ČTEČKA ČIPOVÝCH KARET (VIZ ČÁST SLABOPROUD). ZÁMEK DVEŘÍ ÚZKÝ ELEKTROMECHANICKÝ 12VDC (NAPÁJENÍ ZÁMKU VIZ SLABOPROUD), VČ. CYLIDRICKÉ VLOŽKY (SOUČÁST DODÁVKY DVEŘÍ). NUTNÁ PŘÍPRAVA PRO OSAZENÍ KABELÁŽE V RÁMU A DVEŘNÍM KŘÍDLE.

ODEMYKÁNÍ DVEŘÍ SYSTÉMEM GENERÁLNÍHO, HLAVNÍCH A PODRUŽNÝCH KLÍČŮ - PŘESNÉ POŽADAVKY KONZULTOVAT S INVESTOREM.

POVRCHOVÁ ÚPRAVA: BEZESPÁRÝ POVRCH, PRÁŠKOVÁ VYPALOVANÁ BARVA, ODSTÍN ŠEDÝ NCS 2500-N.

PŘED ZAPOČETÍM VÝROBY NUTNÁ I KOORDINACE SE SKUTEČNÝMÍ PROSTOROVÝMI MOŽNOSTMI MÍSTNOSTI, NEBO PŘÍPADNÝM DALŠÍM NAVAZUJÍCÍM VYBAVENÍM MÍSTNOSTI A S POMOCNÝM OCELOVÝM RÁMEM (Z/78).

SVĚTLOST DVEŘNÍHO OTVORU: min. 900 x 2100 mm
SVĚTLOST PŘI OTEVŘENÍ KŘÍDLA: min. 900 x 2100 mm
ROZMĚR STĚNY: cca 1100 x 2200 mm

P	-	2	-	-	-	2 ks
L	-	1	-	-	-	1 ks

PŘED ZAPOČETÍM VÝROBY VŠECH VÝROBKŮ NUTNO PROVÉST SKUTEČNÉ ZAMĚŘENÍ NA STAVBĚ!

VÝROBKY ZÁMEČNICKÉ

OZN.	SCHEMA	POPIS	POČET					
			1PP	1NP	2NP	3NP	-	CELK.
Z/51								

POHLED NA STĚNU Z MÍSTNOSTI
A.1.1-111 - VYŠETŘOVNA č.5

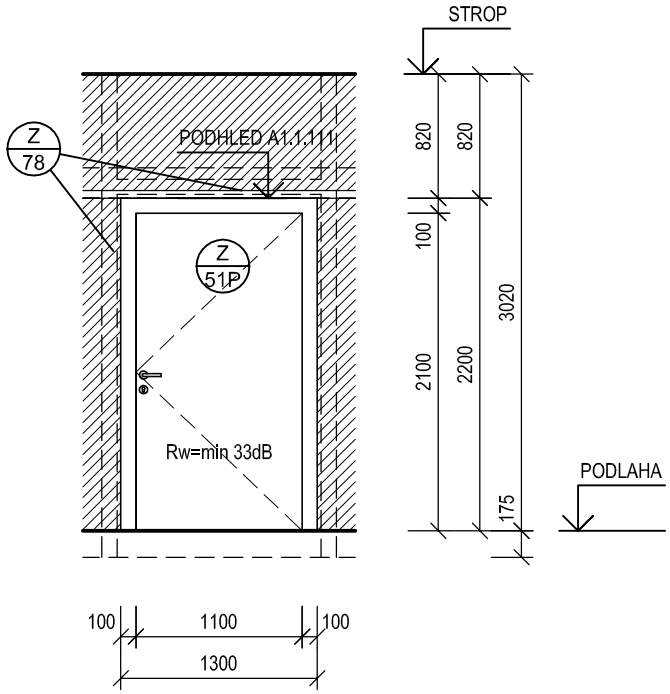

VNITŘNÍ PLNÁ STĚNA Z AL PROFILŮ, SLOŽENÁ Z JEDNOKŘÍDLÝCH MANUÁLNĚ OTEVÍRAVÝCH, OTOČNÝCH, PLNÝCH DVEŘÍ A RÁMU.

AL STĚNA MUSÍ JAKO CELEK SPLŇOVAT POŽADAVEK NA STAVEBNÍ NEPRŮZVUČNOST Rw = min 33 dB.

KOVÁNÍ ROZETOVÉ KLIKA-KLIKA (VOLITELNÉ FUNKCE VNĚJŠÍ A VNITŘNÍ KLIKY) Z BROUŠENÉ NEREZI. ZE STRANY MÍSTNSOTI A1.1.102 PRO ODBLOKOVÁNÍ KLIKY DVEŘÍ ČTEČKA ČIPOVÝCH KARET (VIZ ČÁST SLABOPROUD). ZÁMEK DVEŘÍ ÚZKÝ ELEKTROMECHANICKÝ 12VDC (NAPÁJENÍ ZÁMKU VIZ SLABOPROUD), VČ. CYLIDRICKÉ VLOŽKY (SOUČÁST DODÁVKY DVEŘÍ). NUTNÁ PŘÍPRAVA PRO OSAZENÍ KABELÁŽE V RÁMU A DVEŘNÍM KŘÍDLE.

ODEMYKÁNÍ DVEŘÍ SYSTÉMEM GENERÁLNÍHO, HLAVNÍCH A PODRUŽNÝCH KLÍČŮ - PŘESNÉ POŽADAVKY KONZULTOVAT S INVESTOREM.

POVRCHOVÁ ÚPRAVA: BEZESPÁRÝ POVRCH, PRÁŠKOVÁ VYPALOVANÁ BARVA, ODSTÍN ŠEDÝ NCS 2500-N .

PŘED ZAPOČETÍM VÝROBY NUTNÁ I KOORDINACE SE SKUTEČNÝMÍ PROSTOROVÝMI MOŽNOSTMI MÍSTNOSTI, PŘEDVŠÍM S NÍZKÝM PODHLEDEM, NEBO PŘÍPADNÝM DALŠÍM NAVAZUJÍCÍM VYBAVENÍM MÍSTNOSTI A S POMOCNÝM OCELOVÝM RÁMEM (Z/78).

SVĚTLOST DVEŘNÍHO OTVORU: min. 1100 x 2100 mm
SVĚTLOST PŘI OTEVŘENÍ KŘÍDLA: min. 1100 x 2100 mm
ROZMĚR STĚNY: cca 1300 x 2200 mm

P	-	1	-	-	-	1 ks
L	-	-	-	-	-	-

PŘED ZAPOČETÍM VÝROBY VŠECH VÝROBKŮ NUTNO PROVÉST SKUTEČNÉ ZAMĚŘENÍ NA STAVBĚ!

VÝROBKY ZÁMEČNICKÉ

OZN.	SCHEMA	POPIS	POČET					
			1PP	1NP	2NP	3NP	-	CELK.

Z 52

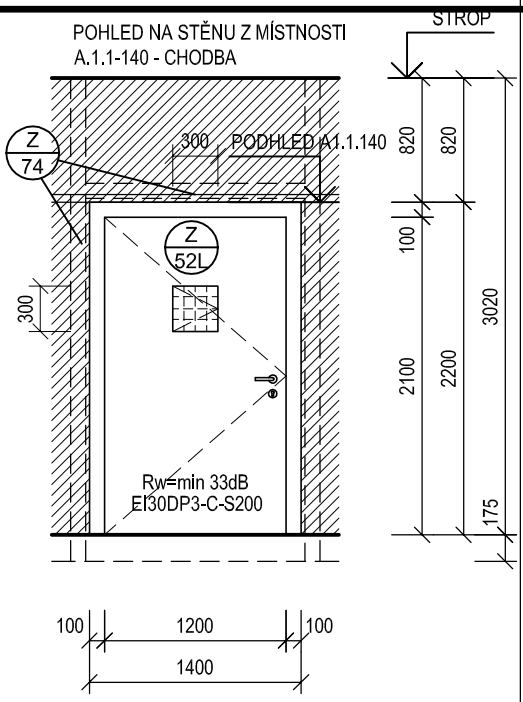

VNITŘNÍ ČÁSTEČNĚ PROSKLENÁ STĚNA Z AL PROFILŮ, SLOŽENÁ Z JEDNOKŘÍDLOVÝCH MANUÁLNĚ OTEVÍRAVÝCH DVEŘÍ A RÁMU, S POŽÁRNÍ ODOLNOSTÍ, KOUŘOTĚSNÁ. DVEŘE S PLNOU VÝPLNÍ, V HORNÍ TŘETINĚ OTEVÍRAVÁ UZAMYKATELNÁ DVÍŘKA S PLNOU VÝPLNÍ PRO NÁHLED DO PROSTOU MÍSTNOSTI. PO OTEVŘENÍ DVIŘEK OTVOR ZABEZPEČEN MŘÍŽÍ.
POŽÁRNÍ ODOLNOST STĚNY: EI 30 DP3-C-S200
AL STĚNA MUSÍ JAKO CELEK SPLŇOVAT POŽADAVEK NA STAVEBNÍ NEPRŮZVUČNOST Rw = min 33 dB.
DVEŘNÍ KOVÁNÍ ROZETOVÉ, KLIKA-KLIKA PRO POŽÁRNÍ DVEŘE, V BEZPEČNÉM PROVEDENÍ PROTI SEBEPOŠKOZENÍ PACIENTA, Z BROUŠENÉ NEREZI, ZÁMEK VLOŽKOVÝ DO POŽÁRNÍCH DVEŘÍ VČETNĚ CYLINDRICKÉ VLOŽKY. DVEŘE OPATŘENY POŽÁRNÍ KONZOLÍ S DVEŘNÍM SAMOZAVÍRAČEM S NASTVITELNOU RYCHLOSTÍ, SÍLOU A SPOŽDĚNÍM ZAVÍRÁNÍ (SOUČÁST DODÁVKY DVEŘÍ).
ODEMYKÁNÍ DVEŘÍ SYSTÉMEM GENERÁLNÍHO KLÍČE, HLAVNÍCH KLÍČŮ A PODRUŽNÝCH KLÍČŮ - PŘESNÉ POŽADAVKY KONZULTOVAT S INVESTOREM.
POVRCHOVÁ ÚPRAVA: BEZESPÁRÝ POVRCH, PRÁŠKOVÁ VYPALOVANÁ BARVA. ODSTÍN ŠEDÝ NCS 2500-N .
PŘED ZAPOČETÍM VÝROBY NUTNÁ I KOORDINACE SE SKUTEČNÝMI PROSTOROVÝMI MOŽNOSTMI MÍSTNOSTI, PŘEDEVŠÍM NÍZKÝM PODHLEDEM NEBO PŘÍPADNÝM DALŠÍM NAVAZUJÍCÍM VYBAVENÍM MÍSTNOSTI A S POMOCNÝM OCELOVÝM RÁMEM (Z/82).

SVĚTLOST DVEŘNÍHO OTVORU: min. 1200 x 2100 mm
SVĚTLOST PŘI OTEVŘENÍ KŘÍDLA: min. 1200 x 2100 mm
ROZMĚR STĚNY: cca 1400 x 2200 mm

P	-	-	-	-	-	-
L	-	1	-	-	-	1 ks

Z 53

REFERENČNÍ VZHLED VÝROBKU / PŘESNÝ VZHLED A SYSTÉM UCHYCENÍ DLE MOŽNOSTÍ VYBRANÉHO DODAVATELE, PŮDORYSNÉ PROVEDENÍ VIZ VÝKRES 1.PP

Z 53

P 9

KOVOVÁ AL KONSTRUKCE PRO UCHYCENÍ ZÁSTĚN MEZI LŮŽKY (VÝROBEK P/10) PROVEDENÁ V PŮDORYSNÉM TVARU T, KOTVENÍ DO STROPNÍ KONSTRUKCE, PROSTUP PODHLEDY BUDE ZAPRAVEN ROZETAMI, PŘESNÉ UMÍSTĚNÍ KOTVÍCÍCH BODŮ NUTNO SKOORDINOVAT S ROZVODY TECHNOLOGIE VEDOUCÍMI NAD PODHLEDY. SOUČÁSTÍ VÝROBKU JE VEŠKERÝ KOTVÍCÍ A SPOJOVACÍ MATERIÁL A SYSTÉMOVÉ SPOJOVACÍ PRVKY. UMÍSTĚNÍ VE VÝŠCE cca 2400 mm OD ČISTÉ PODLAHY.
MATERIÁL: NEREZOVÁ OCEL.

DÉLKA VODOROVNÝCH PRVKŮ cca	-	15,0	-	-	-	15,0 bm
DÉLKA SVISLÝCH PRVKŮ cca	-	15,0	-	-	-	15,0 bm

PŘED ZAPOČETÍM VÝROBY VŠECH VÝROBKŮ NUTNO PROVÉST SKUTEČNÉ ZAMĚŘENÍ NA STAVBĚ!

VÝROBKY ZÁMEČNICKÉ

OZN.	SCHEMA	POPIS	POČET					
			1PP	1NP	2NP	3NP	-	CELK.
Z 54	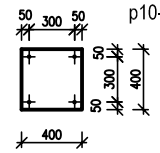 p10-400x400 + 4x chem. kotva M12 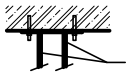 Na spodní stranu navařit závitové tyče pro kotvení závěsu zdrojového mostu, resp. svítidla.	KOTEVNÍ DESKA Z PLECHU P10 PRO KOTVENÍ ZDROJOVÝCH MOSTŮ MEDICINÁLNÍCH PLYNŮ KE STÁVAJÍCÍ NEBO NOVÉ ŽB STROPNÍ DESCE. VČETNĚ 4ks CHEMICKÝCH KOTEV M12 VHODNÝCH DO ŽELEZOBETONU. PŘESNOU POLOHU DESEK, PROFIL, DÉLKU A POLOHU ZÁVITOVÝCH TYČÍ UPŘESNIT DLE POŽADAVKŮ DODAVATELE TECHNOLOGIE. POVRCHOVÁ ÚPRAVA VÍCEVRSTVÝ NÁTĚR VHODNÝ NA KOV. ROZMĚR : 400 x 400 x 10 mm	-	14	-	-	-	14 ks
Z 55	REFERENČNÍ VZHLED VÝROBKU / PŘESNÝ VZHLED DLE VYBRANÉHO DODAVATELE 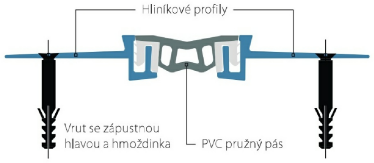 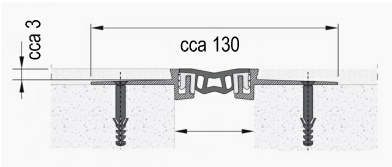	LEHKÝ HLINÍKOVÝ PODLAHOVÝ KRYT DILATAČNÍ SPÁRY S MÍRNÝM ZAPUŠTĚNÍM URČENÝ PRO POVLAKOVÉ KRYTINY, S PVC PRUŽNÝM VYMĚNITELNÝM PÁSEM ZABRAŇUJÍCÍM PRONIKÁNÍ VODY PŘI ČISTĚNÍ. VČENTĚ KOTVÍCÍHO MATERIÁLU (VRUTY SE ZÁPUSTNOU HLAVOU + HMOŽDINKY). PŘIBLIŽNÉ ROZMĚRY DLE SCHÉMATU. PŘESNÝ ROZMĚR DOPŘESNIT DLE SKUTEČNÉ VELIKOSTI DILATAČNÍ SPÁRY. POZNÁMKA: PŘED MONTÁŽÍ PODLAHOVÉ LIŠTY MEZI JEDNOTLIVÝMI PODLAŽÍMI MUSÍ BÝT STAVEBNÍ OBJEKTOVÉ DILATACE PROTIPOŽÁRNĚ UTĚSNĚNY SYSTÉMOVOU UCPÁVKOU EI 60, NAPŘÍKLAD ZE DVOU VRSTEV PRŮMYSLOVÉHO MOLITANU A ZE TŘÍ VRSTEV PROTIPOŽÁRNÍHO LAMINÁTU NEBO MINERÁLNÍ VLNOU A TMELEM - NUTNO DODRŽET SYSTÉMOVÝ POSTUP STANOVENÝ VÝROBCEM. ZÁROVEŇ JE NUTNO SYSTÉMOVÝM UTĚSNĚNÍM DILATAČNÍCH SPAR ZAJISTIT POŽADOVANOU STAVEBNÍ NEPRŮZVUČNOST MEZI JEDNOTLIVÝMI PROSTORY. 	-	33	-	-	-	33 bm
Z 56	REFERENČNÍ VZHLED VÝROBKU / PŘESNÝ VZHLED DLE VYBRANÉHO DODAVATELE 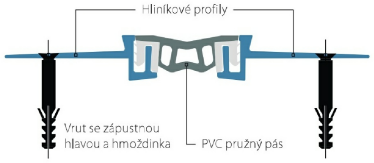 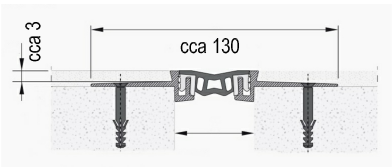	LEHKÝ HLINÍKOVÝ PODLAHOVÝ KRYT DILATAČNÍ SPÁRY S MÍRNÝM ZAPUŠTĚNÍM URČENÝ PRO KERAMICKÉ DLAŽBY, S PVC PRUŽNÝM VYMĚNITELNÝM PÁSEM ZABRAŇUJÍCÍM PRONIKÁNÍ VODY PŘI ČISTĚNÍ. VČENTĚ KOTVÍCÍHO MATERIÁLU (VRUTY SE ZÁPUSTNOU HLAVOU + HMOŽDINKY). PŘIBLIŽNÉ ROZMĚRY DLE SCHÉMATU. PŘESNÝ ROZMĚR DOPŘESNIT DLE SKUTEČNÉ VELIKOSTI DILATAČNÍ SPÁRY. POZNÁMKA: PŘED MONTÁŽÍ PODLAHOVÉ LIŠTY MEZI JEDNOTLIVÝMI PODLAŽÍMI MUSÍ BÝT STAVEBNÍ OBJEKTOVÉ DILATACE PROTIPOŽÁRNĚ UTĚSNĚNY SYSTÉMOVOU UCPÁVKOU EI 60, NAPŘÍKLAD ZE DVOU VRSTEV PRŮMYSLOVÉHO MOLITANU A ZE TŘÍ VRSTEV PROTIPOŽÁRNÍHO LAMINÁTU NEBO MINERÁLNÍ VLNOU A TMELEM - NUTNO DODRŽET SYSTÉMOVÝ POSTUP STANOVENÝ VÝROBCEM. ZÁROVEŇ JE NUTNO SYSTÉMOVÝM UTĚSNĚNÍM DILATAČNÍCH SPAR ZAJISTIT POŽADOVANOU STAVEBNÍ NEPRŮZVUČNOST MEZI JEDNOTLIVÝMI PROSTORY. 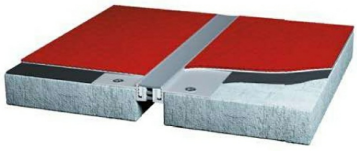	-	10	-	-	-	10 bm

PŘED ZAPOČETÍM VÝROBY VŠECH VÝROBKŮ NUTNO PROVÉST SKUTEČNÉ ZAMĚŘENÍ NA STAVBĚ!

VÝROBKY ZÁMEČNICKÉ

OZN.	SCHEMA	POPIS	POČET					
			1PP	1NP	2NP	3NP	-	CELK.
Z 57	REFERENČNÍ VZHLED VÝROBKU / PŘESNÝ VZHLED DLE VYBRANÉHO DODAVATELE 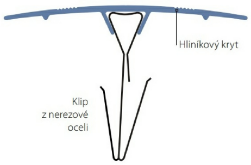 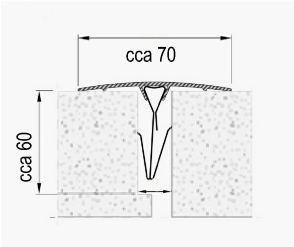	CELOHLINÍKOVÝ KRYT DILATAČNÍ SPÁRY VE SVISLÉ STĚNĚ A STROPU, VČETNĚ KOTVÍCÍCH PRVKŮ (KLIPŮ). PŘIBLIŽNÉ ROZMĚRY DLE SCHÉMATU. PŘESNÝ ROZMĚR DOPŘESNIT DLE SKUTEČNÉ VELIKOSTI DILATAČNÍ SPÁRY. POZNÁMKA: PŘED MONTÁŽÍ LIŠTY MUSÍ BÝT STAVEBNÍ OBJEKTOVÉ DILATACE ŠÍŘKY cca 25 mm NA ROZHRANÍ POŽÁRNÍCH ÚSEKŮ PROTIPOŽÁRNĚ UTĚSNĚNY SYSTÉMOVOU UCPÁVKOU EI60, NAPŘÍKLAD ZE DVOU VRSTEV PRUMYSL. MOLITANU A ZE TŘÍ VRSTEV PROTIPOŽÁRNÍHO LAMINÁTU NEBO MINERÁLNÍ VLNOU A TMELEM - NUTNO DODRŽET SYSTÉMOVÝ POSTUP STANOVENÝ DODAVATELEM. ZÁROVEŇ JE NUTNO SYSTÉMOVÝM UTĚSNĚNÍM DILATAČNÍCH SPAR ZAJISTIT POŽADOVANOU STAVEBNÍ NEPRŮZVUČNOST MEZI JEDNOTLIVÝMI PROSTORY. 	-	125	-	-	-	125 bm
Z 58	REFERENČNÍ VZHLED VÝROBKU / PŘESNÝ VZHLED DLE VYBRANÉHO DODAVATELE 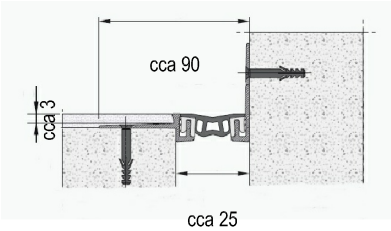	LEHKÝ HLINÍKOVÝ PODLAHOVÝ KRYT DILATAČNÍ SPÁRY ROHOVÝ S MÍRNÝM ZAPUŠTĚNÍM URČENÝ PRO POVLAKOVÉ KRYTINY, S PVC PRUŽNÝM VYMĚNITELNÝM PÁSEM ZABRAŇUJÍCÍM PRONIKÁNÍ VODY PŘI ČISTĚNÍ. VČENTĚ KOTVÍCÍHO MATERIÁLU (VRUTY SE ZÁPUSTNOU HLAVOU + HMOŽDINKY. PŘIBLIŽNÉ ROZMĚRY DLE SCHÉMATU. PŘESNÝ ROZMĚR DOPŘESNIT DLE SKUTEČNÉ VELIKOSTI DILATAČNÍ SPÁRY. POZNÁMKA: PŘED MONTÁŽÍ PODLAHOVÉ LIŠTY MEZI JEDNOTLIVÝMI PODLAŽÍMI MUSÍ BÝT STAVEBNÍ OBJEKTOVÉ DILATACE PROTIPOŽÁRNĚ UTĚSNĚNY SYSTÉMOVOU UCPÁVKOU EI 60, NAPŘÍKLAD ZE DVOU VRSTEV PRŮMYSLOVÉHO MOLITANU A ZE TŘÍ VRSTEV PROTIPOŽÁRNÍHO LAMINÁTU NEBO MINERÁLNÍ VLNOU A TMELEM - NUTNO DODRŽET SYSTÉMOVÝ POSTUP STANOVENÝ VÝROBCEM.	-	2	-	-	-	2 bm
Z 59	REFERENČNÍ VZHLED VÝROBKU / PŘESNÝ VZHLED DLE VYBRANÉHO DODAVATELE 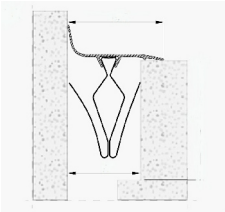	CELOHLINÍKOVÝ KRYT DILATAČNÍ SPÁRY VE SVISLÉ STĚNĚ A STROPU, VČETNĚ KOTVÍCÍCH PRVKŮ (KLIPŮ). PŘIBLIŽNÉ ROZMĚRY DLE SCHÉMATU. PŘESNÝ ROZMĚR DOPŘESNIT DLE SKUTEČNÉ VELIKOSTI DILATAČNÍ SPÁRY. POZNÁMKA: PŘED MONTÁŽÍ LIŠTY MUSÍ BÝT STAVEBNÍ OBJEKTOVÉ DILATACE ŠÍŘKY 25 mm NA ROZHRANÍ POŽÁRNÍCH ÚSEKŮ PROTIPOŽÁRNĚ UTĚSNĚNY SYSTÉMOVOU UCPÁVKOU EI 60, NAPŘÍKLAD ZE DVOU VRSTEV PRUMYSL. MOLITANU A ZE TŘÍ VRSTEV PROTIPOŽÁRNÍHO LAMINÁTU NEBO MINERÁLNÍ VLNOU A TMELEM - NUTNO DODRŽET SYSTÉMOVÝ POSTUP STANOVENÝ DODAVATELEM. ZÁROVEŇ JE NUTNO SYSTÉMOVÝM UTĚSNĚNÍM DILATAČNÍCH SPAR ZAJISTIT POŽADOVANOU STAVEBNÍ NEPRŮZVUČNOST MEZI JEDNOTLIVÝMI PROSTORY.	-	22	-	-	-	22 bm

PŘED ZAPOČETÍM VÝROBY VŠECH VÝROBKŮ NUTNO PROVÉST SKUTEČNÉ ZAMĚŘENÍ NA STAVBĚ!

VÝROBKY ZÁMEČNICKÉ

OZN.	SCHEMA	POPIS	POČET					
			1PP	1NP	2NP	3NP	-	CELK.
Z/60								

POHLED NA STĚNU Z MÍSTNOSTI
A.1.1-106 - CHODBA

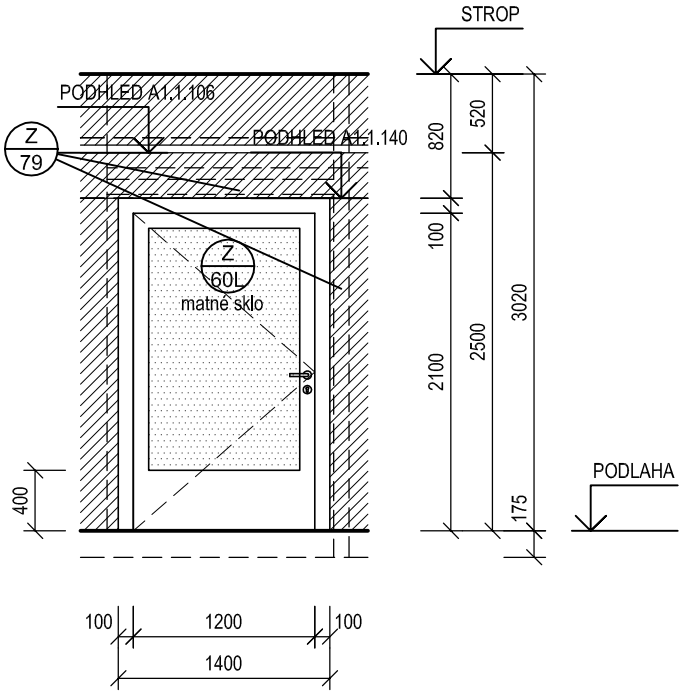

VNITŘNÍ CELOPROSKLENÁ STĚNA Z AL PROFILŮ, SLOŽENÁ Z JEDNOKŘÍDLÝCH MANUÁLNĚ OTEVÍRAVÝCH, OTOČNÝCH, PROSKLENÝCH DVEŘÍ A RÁMU.

ZASKLENÍ DVOJSKLEM BEZPEČNOSTNÍM KALENÝM, LEPENÝM, MATNÝM (NEPRŮHLEDNÝM - VZHLED NUTNO KUNZULTOVAT S UŽIVATELEM VZORKOVÁNÍM). PŘESNÉ ŘEŠENÍ DLE SYSTÉMU VYBRANÉHO DODAVATELE DVEŘÍ.

KOVÁNÍ ROZETOVÉ PRO ÚNIKOVÉ DVEŘE, PANIKOVÁ KLIKA-KLIKA (VOLITELNÉ FUNKCE VNĚJŠÍ A VNITŘNÍ KLIKY) Z BROUŠENÉ NEREZI PRO ÚNIK Z MÍSTNOSTI CHODBY A1.1.140 DO CHODBY A1.1.106. ZE STRANY MÍSTNSOTI A1.1.106 VÍCEREŽIMOVÝM SYSTÉMEM KOMBINUJÍCÍ ODBLOKOVÁNÍ KLIKY DVEŘÍ DOROZUMÍVACÍM ZAŘÍZENÍM, ZVONKOVÝM TABLEM, ČTEČKOU ČIPOVÝCH KARET (VIZ ČÁST SLABOPROUD). ZÁMEK DVEŘÍ ÚZKÝ ELEKTROMECHANICKÝ 12VDC (NAPÁJENÍ ZÁMKU VIZ SLABOPROUD), S PANIKOVOU FUNKCÍ DO ÚNIKOVÝCH DVEŘÍ VČ. CYLIDRICKÉ VLOŽKY (SOUČÁST DODÁVKY DVEŘÍ). DVEŘE OPATŘENY KONZOLÍ S DVEŘNÍM SAMOZAVÍRAČEM S NASTVITELNOU RYCHLOSTÍ, SÍLOU A SPOŽDĚNÍM ZAVÍRÁNÍ (SOUČÁST DODÁVKY DVEŘÍ). NUTNÁ PŘÍPRAVA PRO OSAZENÍ KABELÁŽE V RÁMU A DVEŘNÍM KŘÍDLE.

ODEMYKÁNÍ DVEŘÍ SYSTÉMEM GENERÁLNÍHO, HLAVNÍCH A PODRUŽNÝCH KLÍČŮ - PŘESNÉ POŽADAVKY KONZULTOVAT S INVESTOREM.

POVRCHOVÁ ÚPRAVA: BEZESPÁRÝ POVRCH, PRÁŠKOVÁ VYPALOVANÁ BARVA, ODSTÍN ŠEDÝ NCS 2500-N .

PŘED ZAPOČETÍM VÝROBY NUTNÁ I KOORDINACE SE SKUTEČNÝMÍ PROSTOROVÝMI MOŽNOSTMI MÍSTNOSTI, PŘEDEVŠÍM NÍZKÝM PODHLEDEM NEBO PŘÍPADNÝM DALŠÍM NAVAZUJÍCÍM VYBAVENÍM MÍSTNOSTI A S POMOCNÝM OCELOVÝM RÁMEM (Z/79).

SVĚTLOST DVEŘNÍHO OTVORU: min. 1200 x 2100 mm
SVĚTLOST PŘI OTEVŘENÍ KŘÍDLA: min. 1200 x 2100 mm
ROZMĚR STĚNY: cca 1400 x 2200 mm

P	-	-	-	-	-	-
L	-	1	-	-	-	1 ks

PŘED ZAPOČETÍM VÝROBY VŠECH VÝROBKŮ NUTNO PROVÉST SKUTEČNÉ ZAMĚŘENÍ NA STAVBĚ!

OZN.	SCHEMA	POPIS	POČET					
			1PP	1NP	2NP	3NP	-	CELK.
Z/61								

POHLED NA STĚNU Z MÍSTNOSTI
A.1.1-150 - CHODBA

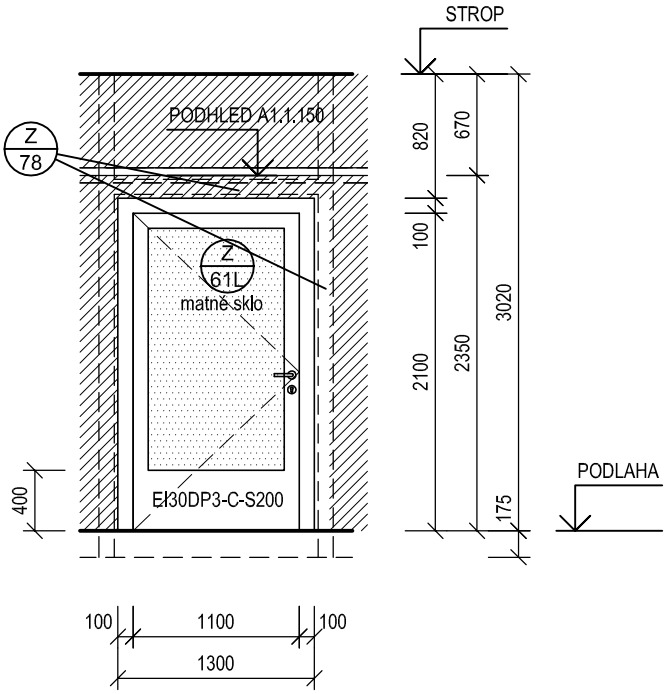

VNITŘNÍ CELOPROSKLENÁ STĚNA Z AL PROFILŮ, SLOŽENÁ Z JEDNOKŘÍDLÝCH MANUÁLNĚ OTEVÍRAVÝCH, OTOČNÝCH, PROSKLENÝCH DVEŘÍ A RÁMU, S POŽÁRNÍ ODOLNOSTÍ, KOUŘOTĚSNÉ.

POŽÁRNÍ ODOLNOST STĚNY: EI 30 DP3-C-S200

ZASKLENÍ CELÉ STĚNY DVOJSKLEM BEZPEČNOSTNÍM, S ODOLNOSTÍ PROTI POŽÁRU, KALENÝM, LEPENÝM, MATNÝM (NEPRŮHLEDNÝM - VZHLED NUTNO KUNZULTOVAT S UŽIVATELEM VZORKOVÁNÍM). PŘESNÉ ŘEŠENÍ DLE SYSTÉMU VYBRANÉHO DODAVATELE DVEŘÍ. PROTIPOŽÁRNÍ ZASKLENÍ MUSÍ BÝT ODOLNÉ VŮČI UV ZÁŘENÍ, ABY NEDOŠLO K JEHO DEGRADACI, PŘESNÉ ŘEŠENÍ DLE SYSTÉMU VYBRANÉHO DODAVATELE DVEŘÍ.

KOVÁNÍ ROZETOVÉ PRO POŽÁRNÍ ÚNIKOVÉ DVEŘE, PANIKOVÁ KLIKA-KLIKA (VOLITELNÉ FUNKCE VNĚJŠÍ A VNITŘNÍ KLIKY) Z BROUŠENÉ NEREZI PRO ÚNIK Z MÍSTNOSTI CHODBY OBJEKTU C1 DO CHODBY A1.1.150. ZE STRANY MÍSTNSOTI A1.1.150 PRO ODBLOKOVÁNÍ KLIKY DVEŘÍ ČTEČKA ČIPOVÝCH KARET (VIZ ČÁST SLABOPROUD). ZÁMEK DVEŘÍ ÚZKÝ ELEKTROMECHANICKÝ 12VDC (NAPÁJENÍ ZÁMKU VIZ SLABOPROUD), S PANIKOVOU FUNKCÍ DO POŽÁRNÍCH ÚNIKOVÝCH DVEŘÍ VČ. CYLIDRICKÉ VLOŽKY (SOUČÁST DODÁVKY DVEŘÍ). DVEŘE OPATŘENY POŽÁRNÍ KONZOLÍ S DVEŘNÍM SAMOZAVÍRAČEM S NASTVITELNOU RYCHLOSTÍ, SÍLOU A SPOŽDĚNÍM ZAVÍRÁNÍ (SOUČÁST DODÁVKY DVEŘÍ). NUTNÁ PŘÍPRAVA PRO OSAZENÍ KABELÁŽE V RÁMU A DVEŘNÍM KŘÍDLE.

ODEMYKÁNÍ DVEŘÍ SYSTÉMEM GENERÁLNÍHO, HLAVNÍCH A PODRUŽNÝCH KLÍČŮ - PŘESNÉ POŽADAVKY KONZULTOVAT S INVESTOREM.

POVRCHOVÁ ÚPRAVA: BEZESPÁRÝ POVRCH, PRÁŠKOVÁ VYPALOVANÁ BARVA, ODSTÍN ŠEDÝ NCS 2500-N.

PŘED ZAPOČETÍM VÝROBY NUTNÁ I KOORDINACE SE SKUTEČNÝMÍ PROSTOROVÝMI MOŽNOSTMI MÍSTNOSTI, NEBO PŘÍPADNÝM DALŠÍM NAVAZUJÍCÍM VYBAVENÍM MÍSTNOSTI A S POMOCNÝM OCELOVÝM RÁMEM (Z/78).

SVĚTLOST DVEŘNÍHO OTVORU: min. 1100 x 2100 mm
SVĚTLOST PŘI OTEVŘENÍ KŘÍDLA: min. 1100 x 2100 mm
ROZMĚR STĚNY: cca 1300 x 2200 mm

P	-	-	-	-	-	-
L	-	1	-	-	-	1 ks

PŘED ZAPOČETÍM VÝROBY VŠECH VÝROBKŮ NUTNO PROVÉST SKUTEČNÉ ZAMĚŘENÍ NA STAVBĚ!

VÝROBKY ZÁMEČNICKÉ

OZN.	SCHEMA	POPIS	POČET					
			1PP	1NP	2NP	3NP	-	CELK.

Z/62

POHLED NA STĚNU Z MÍSTNOSTI
A.1.1-102 - HALA/ČEKÁRNA

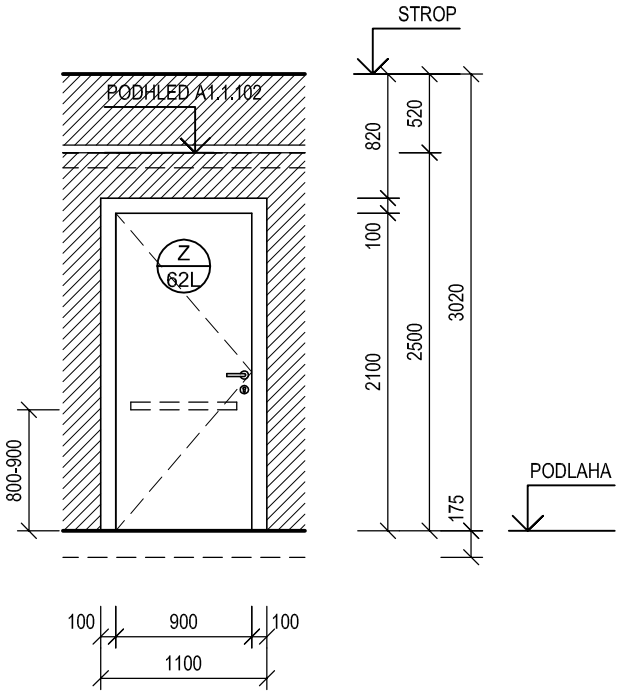

VNITŘNÍ PLNÁ STĚNA Z AL PROFILŮ, SLOŽENÁ Z JEDNOKŘÍDLÝCH MANUÁLNĚ OTEVÍRAVÝCH, OTOČNÝCH, PLNÝCH DVEŘÍ A RÁMU.
KOVÁNÍ:
DVEŘNÍ KOVÁNÍ ROZETOVÉ, KLIKA-KLIKA, Z BROUŠENÉ NEREZI, ZÁMEK S OTOČNÝM ZAJIŠTĚNÍM A UKAZATELEM VOLNO-OBSAZENO PRO WC, S MOŽNOSTÍ ODJIŠTĚNÍ Z VNĚJŠÍ STRANY. Z OPAČNÉ STRANY NEŽ JSOU DVEŘNÍ PANTY NA DVEŘNÍ KŘÍDLO OSAZENO VODOROVNÉ MADLO Z BROUŠENÉ NEREZI VE VÝŠCE 800 - 900 mm NAD ČISTOU PODLAHOU. DVEŘE BUDOU MÍT NA VNĚJŠÍ STRANĚ VE VÝŠI 200 mm NAD KLIKOU UMÍSTĚN ŠTÍTEK S HMATNÝM ORIENTAČNÍM ZNAKEM A S PŘÍSLUŠNÝM NÁPISEM V BRAILLOVĚ PÍSMU.
POVRCHOVÁ ÚPRAVA: BEZESPÁRÝ POVRCH, PRÁŠKOVÁ VYPALOVANÁ BARVA, ODSTÍN ŠEDÝ NCS 2500-N .
PŘED ZAPOČETÍM VÝROBY NUTNÁ I KOORDINACE SE SKUTEČNÝMI PROSTOROVÝMI MOŽNOSTMI MÍSTNOSTI, NEBO PŘÍPADNÝM DALŠÍM NAVAZUJÍCÍM VYBAVENÍM MÍSTNOSTI.

SVĚTLOST DVEŘNÍHO OTVORU: min. 900 x 2100 mm
SVĚTLOST PŘI OTEVŘENÍ KŘÍDLA: min. 900 x 2100 mm
ROZMĚR STĚNY: cca 1100 x 2200 mm

P	-	-	-	-	-	-
L	-	1	-	-	-	1 ks

DETAIL PRO VÝROBKY Z/63 AŽ Z/80

DETAIL

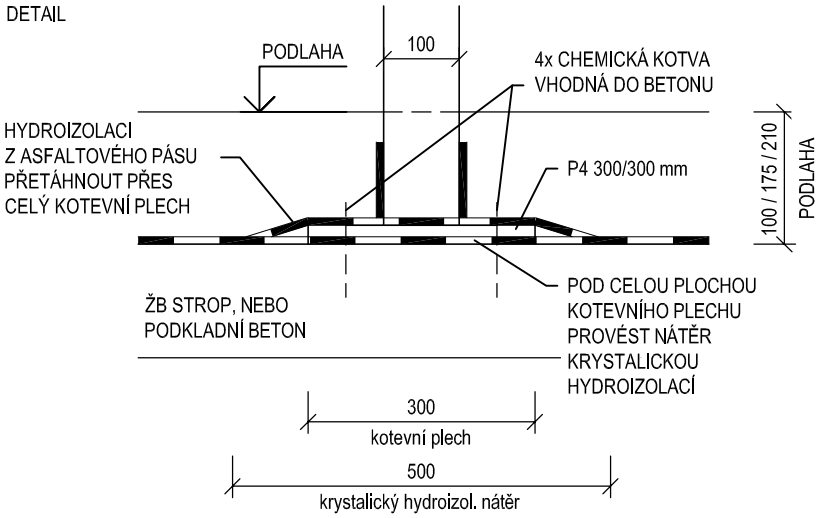

DETAIL PROVEDENÍ ZALOŽENÍ VEŠKERÝCH OCELOVÝCH POMOCNÝCH KONSTRUKCÍ PRO VYNEŠENÍ DVEŘNÍCH OTVORŮ V SDK PŘÍČKÁCH PRO ELIMINOVÁNÍ ZATÉKÁNÍ V MÍSTĚ KOTVENÍ PLECHU DO KONSTRUKCÍ POD ČISTOU PODLAHOU V ÚROVNI HYDROIZOLACE. OSAZENÍ NA PODKLANÍM BETONU NA ÚROVNI -0,175, NEBO NA STROPU ŽB PODZEMNÍCH CHODEB NA ÚROVNI -0,100 NEBO -0,210.

PŘED ZAPOČETÍM VÝROBY VŠECH VÝROBKŮ NUTNO PROVÉST SKUTEČNÉ ZAMĚŘENÍ NA STAVBĚ!

VÝROBKY ZÁMEČNICKÉ

OZN.	SCHÉMA	POPIS	POČET					
			1PP	1NP	2NP	3NP	-	CELK.

Z/63

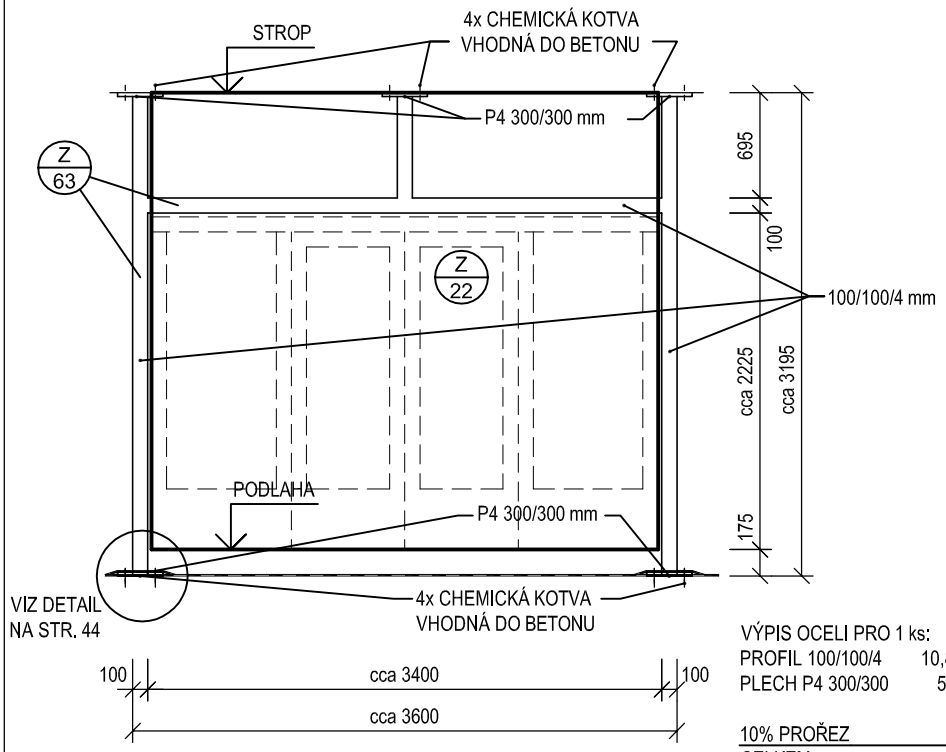

POMOCNÁ OCELOVÁ SVAŘOVANÁ KONSTRUKCE PRO USAZENÍ PROSKLENÉ HLINÍKOVÉ STĚNY OSAZENÁ DO PROSTORU JEDNODUCHÉ DVOJITĚ OPLÁŠTĚNÉ SDK PŘÍČKY. VÝROBEK SVAŘEN Z PROFILŮ 100/100/4. KONSTRUKCE KOTVENA DO ŽB MONOL. STROPU A DO PODKLADNÍHO BETONU (DETAIL PROVEDENÍ HYDROIZOLACE VIZ STRANA VÝROBKŮ č. 44) POMOCÍ CHEMICKÝCH KOTEV (5 x 4 ks) PŘES PLECH P4 300/300 mm.

POVRCHOVÁ ÚPRAVA: 2x ZÁKLADNÍ NÁTĚR.

VÝR. NUTNO SKOORDINOVAT S AL STĚNOU Z/22.

VÝPIS OCELI PRO 1 ks:

PROFIL 100/100/4	10,8 bm x 11,74 kg/mb	= 126,80 kg
PLECH P4 300/300	5 ks x 2,83 kg/ks	= 14,15 kg
		140,95 kg
10% PROŘEZ		14,10 kg
CELKEM		155,05 kg

-	1	-	-	-	1 ks

Z/64

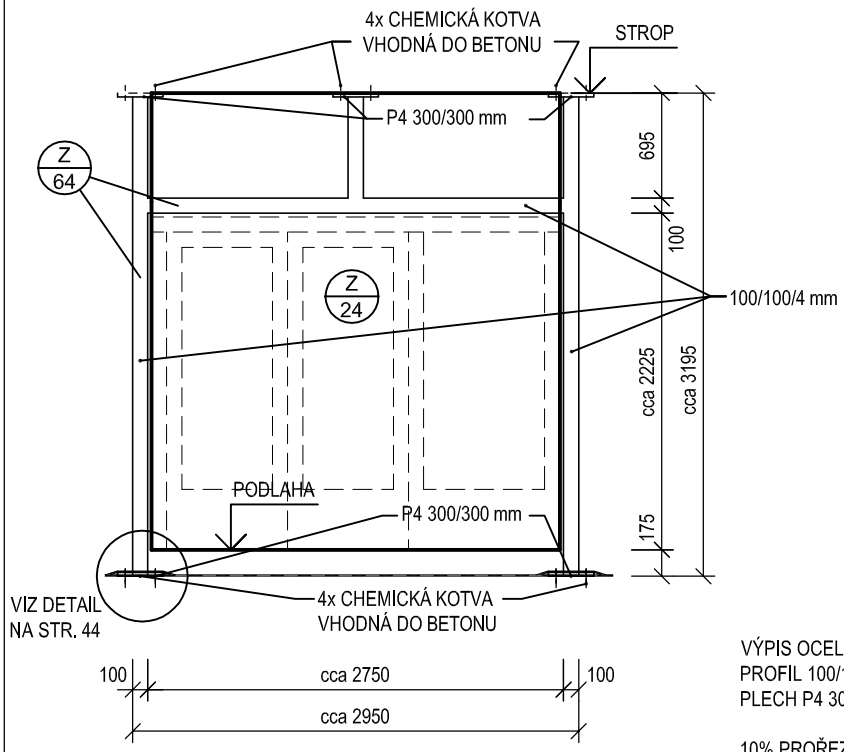

POMOCNÁ OCELOVÁ SVAŘOVANÁ KONSTRUKCE PRO USAZENÍ PROSKLENÉ HLINÍKOVÉ STĚNY OSAZENÁ DO PROSTORU JEDNODUCHÉ DVOJITĚ OPLÁŠTĚNÉ SDK PŘÍČKY. VÝROBEK SVAŘEN Z PROFILŮ 100/100/4. KONSTRUKCE KOTVENA DO ŽB MONOL. STROPU A DO PODKLADNÍHO BETONU (DETAIL PROVEDENÍ HYDROIZOLACE VIZ STRANA VÝROBKŮ č. 44) POMOCÍ CHEMICKÝCH KOTEV (5 x 4 ks) PŘES PLECH P4 300/300 mm.

POVRCHOVÁ ÚPRAVA: 2x ZÁKLADNÍ NÁTĚR.

VÝR. NUTNO SKOORDINOVAT S AL STĚNOU Z/24.

VÝPIS OCELI PRO 1 ks

PROFIL 100/100/4	10,0 bm x 11,74 kg/mb	= 117,40 kg
PLECH P4 300/300	5 ks x 2,83 kg/ks	= 14,15 kg
		131,55 kg
10% PROŘEZ		13,15 kg
CELKEM		144,70 kg

-	1	-	-	-	1 ks

PŘED ZAPOČETÍM VÝROBY VŠECH VÝROBKŮ NUTNO PROVÉST SKUTEČNÉ ZAMĚŘENÍ NA STAVBĚ!

VÝROBKY ZÁMEČNICKÉ

OZN.	SCHÉMA	POPIS	POČET					
			1PP	1NP	2NP	3NP	-	CELK.

Z/65

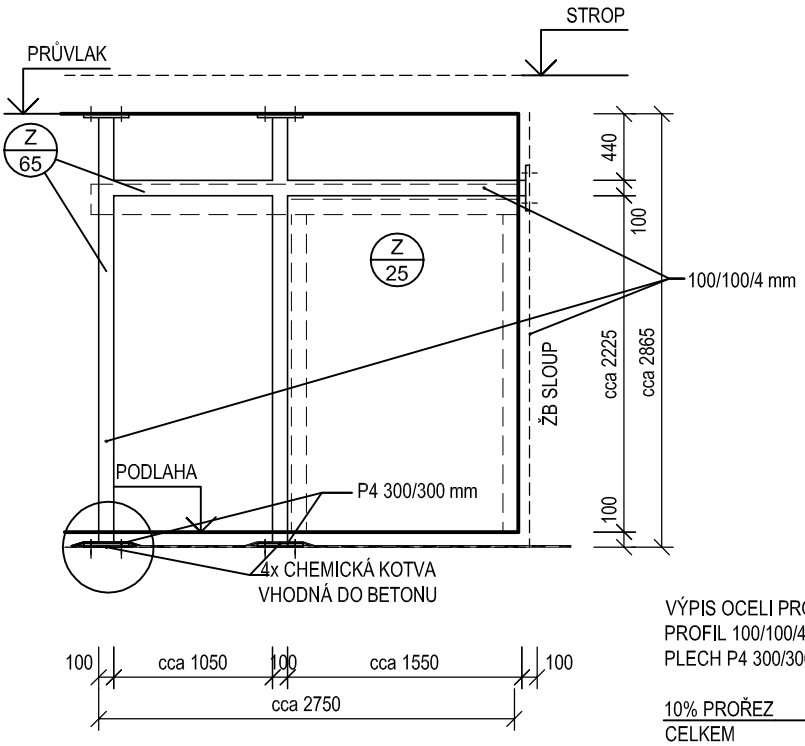

POMOCNÁ OCELOVÁ SVAŘOVANÁ KONSTRUKCE PRO USAZENÍ PROSKLENÉ HLINÍKOVÉ STĚNY OSAZENÁ DO PROSTORU JEDNODUCHÉ DVOJITĚ OPLÁŠTĚNÉ SDK PŘÍČKY. VÝROBEK SVAŘEN Z PROFILŮ 100/100/4. KONSTRUKCE KOTVENA DO ŽB MONOL. STROPU A DO STROPU INSTAL. CHODEB 1.PP (DETAIL PROVEDENÍ HYDROIZOLACE VIZ STRANA VÝROBKŮ č. 44) POMOCÍ CHEMICKÝCH KOTEV (5 x 4 ks) PŘES PLECH P4 300/300 mm.

POVRCHOVÁ ÚPRAVA: 2x ZÁKLADNÍ NÁTĚR.

VÝR. NUTNO SKOORDINOVAT S AL STĚNOU Z/25.

VÝPIS OCELI PRO 1 ks

PROFIL 100/100/4	9,0 bm x 11,74 kg/mb	= 105,66 kg
PLECH P4 300/300	5 ks x 2,83 kg/ks	= 14,15 kg
		120,00 kg
10% PROŘEZ		12,00 kg
CELKEM		132,00 kg

1PP	1NP	2NP	3NP	-	CELK.
-	1	-	-	-	1 ks

Z/66

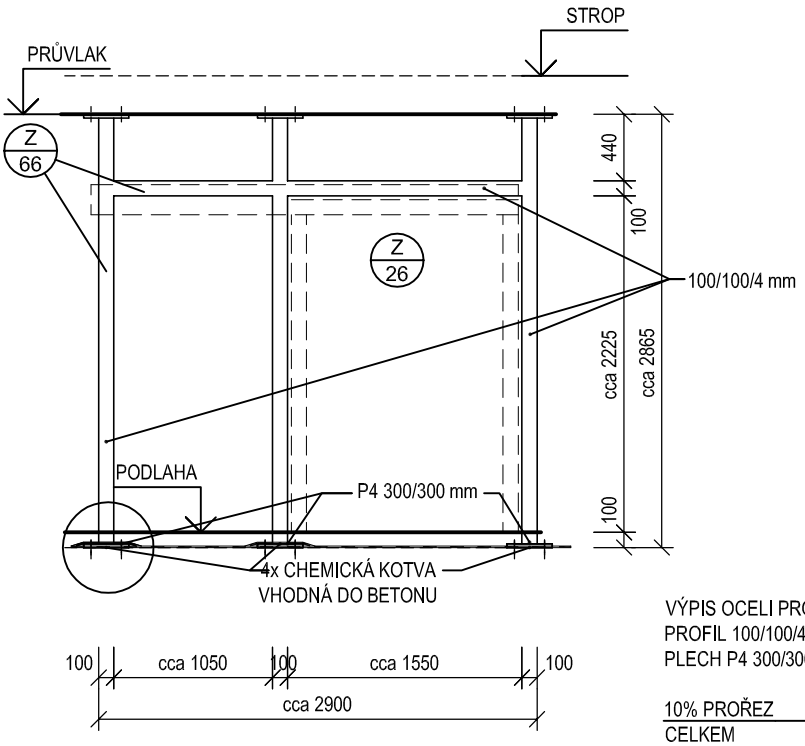

POMOCNÁ OCELOVÁ SVAŘOVANÁ KONSTRUKCE PRO USAZENÍ PROSKLENÉ HLINÍKOVÉ STĚNY OSAZENÁ DO PROSTORU JEDNODUCHÉ DVOJITĚ OPLÁŠTĚNÉ SDK PŘÍČKY. VÝROBEK SVAŘEN Z PROFILŮ 100/100/4. KONSTRUKCE KOTVENA DO ŽB MONOL. STROPU A DO STROPU INSTAL. CHODEB 1.PP (DETAIL PROVEDENÍ HYDROIZOLACE VIZ STRANA VÝROBKŮ č. 44) POMOCÍ CHEMICKÝCH KOTEV (6 x 4 ks) PŘES PLECH P4 300/300 mm.

POVRCHOVÁ ÚPRAVA: 2x ZÁKLADNÍ NÁTĚR.

VÝR. NUTNO SKOORDINOVAT S AL STĚNOU Z/26.

VÝPIS OCELI PRO 1 ks

PROFIL 100/100/4	12,0 bm x 11,74 kg/mb	= 140,88 kg
PLECH P4 300/300	6 ks x 2,83 kg/ks	= 16,98 kg
		157,86 kg
10% PROŘEZ		15,79 kg
CELKEM		173,65 kg

1PP	1NP	2NP	3NP	-	CELK.
-	1	-	-	-	1 ks

PŘED ZAPOČETÍM VÝROBY VŠECH VÝROBKŮ NUTNO PROVÉST SKUTEČNÉ ZAMĚŘENÍ NA STAVBĚ!

VÝROBKY ZÁMEČNICKÉ

OZN.	SCHÉMA	POPIS	POČET					
			1PP	1NP	2NP	3NP	-	CELK.

Z/67

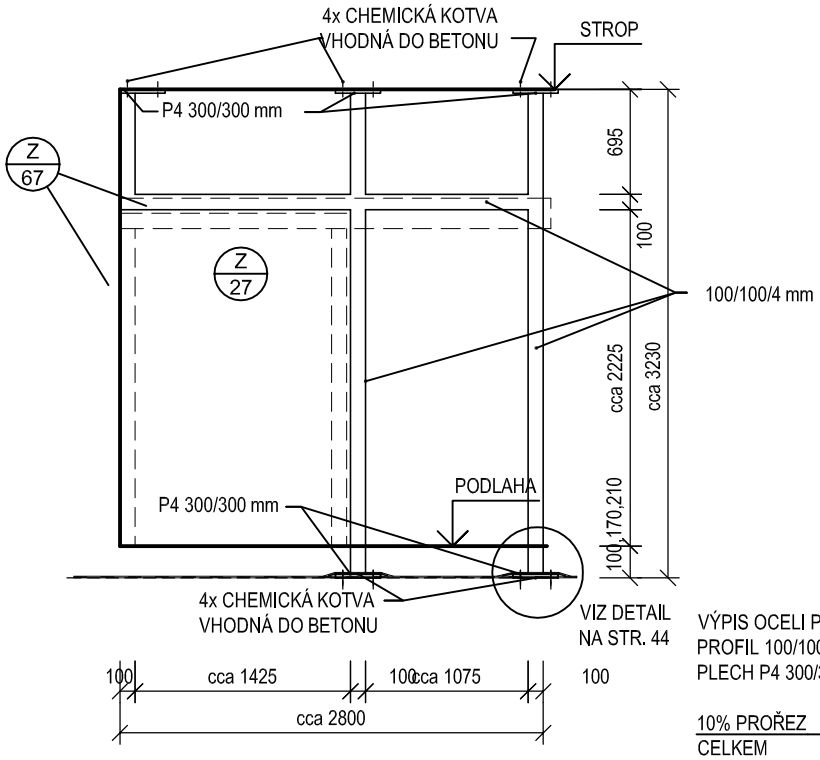

POMOCNÁ OCELOVÁ SVAŘOVANÁ KONSTRUKCE PRO USAZENÍ PROSKLENÉ HLINÍKOVÉ STĚNY OSAZENÁ DO PROSTORU JEDNODUCHÉ DVOJITĚ OPLÁŠTĚNÉ SDK PŘÍČKY. VÝROBEK SVAŘEN Z PROFILŮ 100/100/4. KONSTRUKCE KOTVENA DO ŽB MONOL. STROPU A DO PODKLADNÍHO BETONU (DETAIL PROVEDENÍ HYDROIZOLACE VIZ STRANA VÝROBKŮ č. 44) POMOCÍ CHEMICKÝCH KOTEV (5 x 4 ks) PŘES PLECH P4 300/300 mm.

POVRCHOVÁ ÚPRAVA: 2x ZÁKLADNÍ NÁTĚR.

VÝR. NUTNO SKOORDINOVAT S AL STĚNOU Z/27.

VÝPIS OCELI PRO 1 ks

PROFIL 100/100/4	10,0 bm x 11,74 kg/mb	= 117,40 kg
PLECH P4 300/300	5 ks x 2,83 kg/ks	= 14,15 kg
		131,55 kg
10% PROŘEZ		13,15 kg
CELKEM		144,70 kg

1PP	1NP	2NP	3NP	-	CELK.
-	1	-	-	-	1 ks

Z/68

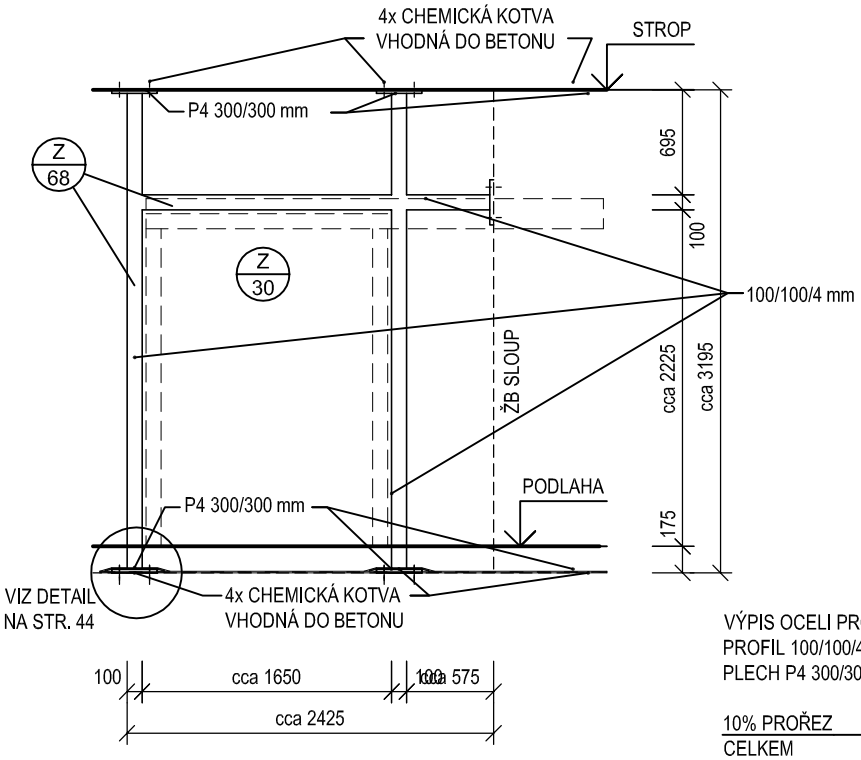

POMOCNÁ OCELOVÁ SVAŘOVANÁ KONSTRUKCE PRO USAZENÍ PROSKLENÉ HLINÍKOVÉ STĚNY OSAZENÁ DO PROSTORU JEDNODUCHÉ DVOJITĚ OPLÁŠTĚNÉ SDK PŘÍČKY. VÝROBEK SVAŘEN Z PROFILŮ 100/100/4. KONSTRUKCE KOTVENA DO ŽB MONOL. STROPU A DO PODKLADNÍHO BETONU (DETAIL PROVEDENÍ HYDROIZOLACE VIZ STRANA VÝROBKŮ č. 44) POMOCÍ CHEMICKÝCH KOTEV (5 x 4 ks) PŘES PLECH P4 300/300 mm.

POVRCHOVÁ ÚPRAVA: 2x ZÁKLADNÍ NÁTĚR.

VÝR. NUTNO SKOORDINOVAT S AL STĚNOU Z/30.

VÝPIS OCELI PRO 1 ks

PROFIL 100/100/4	8,9 bm x 11,74 kg/mb	= 104,49 kg
PLECH P4 300/300	5 ks x 2,83 kg/ks	= 14,15 kg
		118,64 kg
10% PROŘEZ		11,86 kg
CELKEM		130,50kg

1PP	1NP	2NP	3NP	-	CELK.
-	1	-	-	-	1 ks

PŘED ZAPOČETÍM VÝROBY VŠECH VÝROBKŮ NUTNO PROVÉST SKUTEČNÉ ZAMĚŘENÍ NA STAVBĚ!

VÝROBKY ZÁMEČNICKÉ

OZN.	SCHÉMA	POPIS	POČET					
			1PP	1NP	2NP	3NP	-	CELK.

Z/69

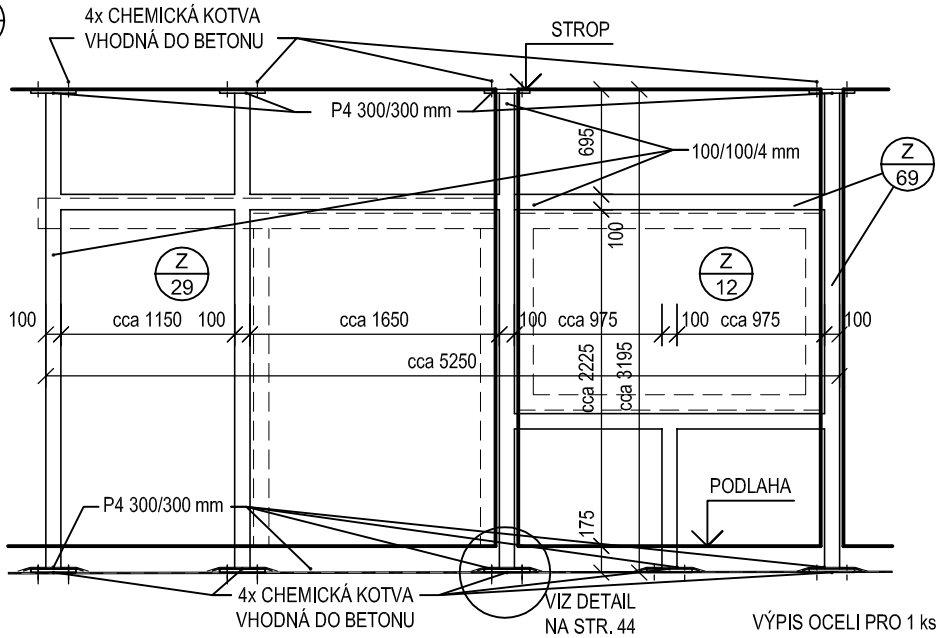

POMOCNÁ OCELOVÁ SVAŘOVANÁ KONSTRUKCE PRO USAZENÍ PROSKLENÉ HLINÍKOVÉ STĚNY OSAZENÁ DO PROSTORU JEDNODUCHÉ DVOJITĚ OPLÁŠTĚNÉ SDK PŘÍČKY. VÝROBEK SVAŘEN Z PROFILŮ 100/100/4. KONSTRUKCE KOTVENA DO ŽB MONOL. STROPU A DO STROPU INSTAL. CHODEB 1.PP (DETAIL PROVEDENÍ HYDROIZOLACE VIZ STRANA VÝROBKŮ č. 44) POMOCÍ CHEMICKÝCH KOTEV (9 x 4 ks) PŘES PLECH P4 300/300 mm.

POVRCHOVÁ ÚPRAVA: 2x ZÁKLADNÍ NÁTĚR.

VÝR. NUTNO SKOORDINOVAT S AL STĚNOU Z/29 A AL POZOROVACÍM OKNEM Z/12.

VÝPIS OCELI PRO 1 ks

PROFIL 100/100/4	22,0 bm x 11,74 kg/mb	= 258,28 kg
PLECH P4 300/300	9 ks x 2,83 kg/ks	= 25,47 kg
		283,75 kg
10% PROŘEZ		28,37 kg
CELKEM		312,12 kg

-	1	-	-	-	1 ks

Z/70

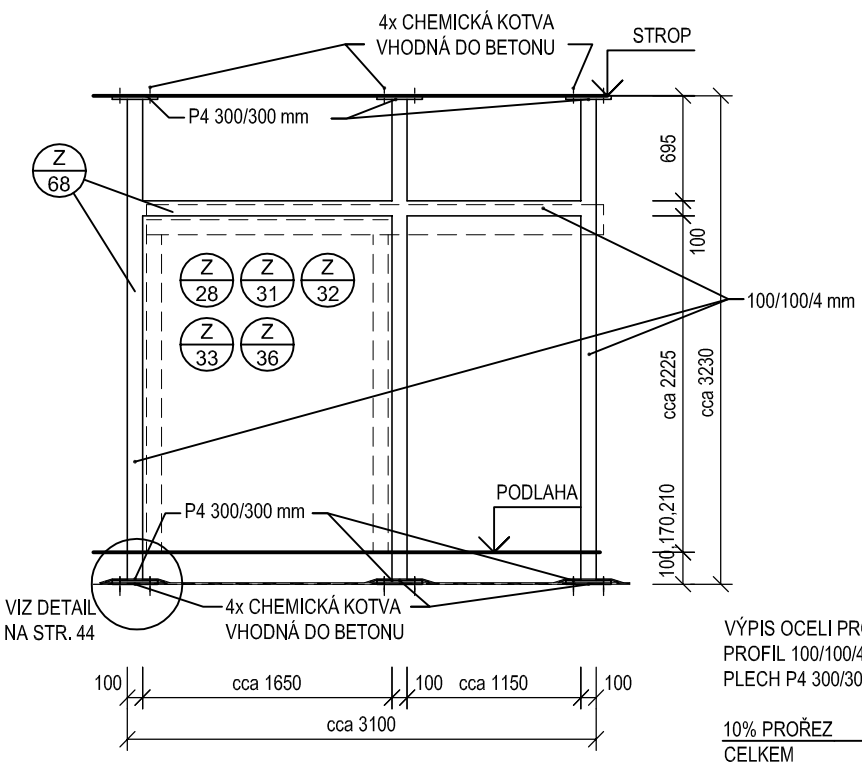

POMOCNÁ OCELOVÁ SVAŘOVANÁ KONSTRUKCE PRO USAZENÍ PROSKLENÉ HLINÍKOVÉ STĚNY OSAZENÁ DO PROSTORU JEDNODUCHÉ DVOJITĚ OPLÁŠTĚNÉ SDK PŘÍČKY. VÝROBEK SVAŘEN Z PROFILŮ 100/100/4. KONSTRUKCE KOTVENA DO ŽB MONOL. STROPU A DO PODKLADNÍHO BETONU NEBO DO STROPU INSTAL. CHODEB 1.PP (DETAIL PROVEDENÍ HYDROIZOLACE VIZ STRANA VÝROBKŮ č. 44) POMOCÍ CHEMICKÝCH KOTEV (6 x 4 ks) PŘES PLECH P4 300/300 mm.

POVRCHOVÁ ÚPRAVA: 2x ZÁKLADNÍ NÁTĚR.

VÝR. NUTNO SKOORDINOVAT S AL STĚNOU Z/28, Z/31, Z/32, Z/33, Z/36.

VÝPIS OCELI PRO 1 ks

PROFIL 100/100/4	13,0 bm x 11,74 kg/mb	= 152,62 kg
PLECH P4 300/300	6 ks x 2,83 kg/ks	= 16,98 kg
		169,60 kg
10% PROŘEZ		16,95 kg
CELKEM		186,55 kg

-	5	-	-	-	5 ks

PŘED ZAPOČETÍM VÝROBY VŠECH VÝROBKŮ NUTNO PROVÉST SKUTEČNÉ ZAMĚŘENÍ NA STAVBĚ!

VÝROBKY ZÁMEČNICKÉ

OZN.	SCHÉMA	POPIS	POČET					
			1PP	1NP	2NP	3NP	-	CELK.

Z/71

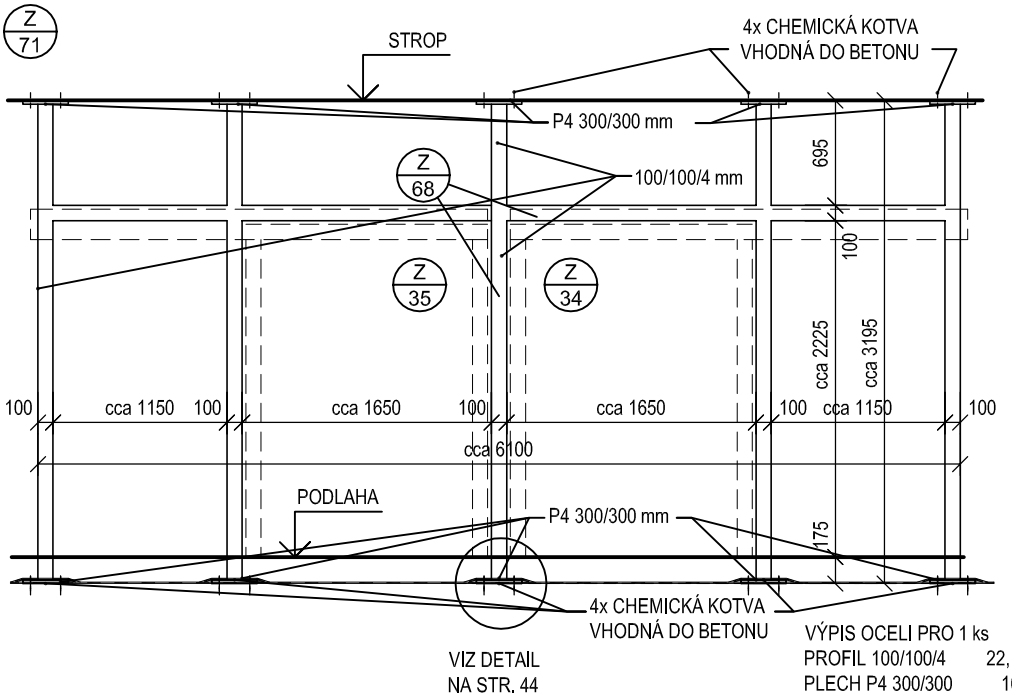

POMOCNÁ OCELOVÁ SVAŘOVANÁ KONSTRUKCE PRO USAZENÍ PROSKLENÉ HLINÍKOVÉ STĚNY OSAZENÁ DO PROSTORU JEDNODUCHÉ DVOJITĚ OPLÁŠTĚNÉ SDK PŘÍČKY. VÝROBEK SVAŘEN Z PROFILŮ 100/100/4. KONSTRUKCE KOTVENA DO ŽB MONOL. STROPU A DO PODKLADNÍHO BETONU (DETAIL PROVEDENÍ HYDROIZOLACE VIZ STRANA VÝROBKŮ č. 44) POMOCÍ CHEMICKÝCH KOTEV (10 x 4 ks) PŘES PLECH P4 300/300 mm.

POVRCHOVÁ ÚPRAVA: 2x ZÁKLADNÍ NÁTĚR.

VÝR. NUTNO SKOORDINOVAT S AL STĚNOU Z/34 A Z/35.

VÝPIS OCELI PRO 1 ks

PROFIL 100/100/4	22,1 bm x 11,74 kg/mb	= 259,45 kg
PLECH P4 300/300	10 ks x 2,83 kg/ks	= 28,30 kg
		287,75 kg
10% PROŘEZ		28,77 kg
CELKEM		316,52 kg

-	1	-	-	-	1 ks

Z/72

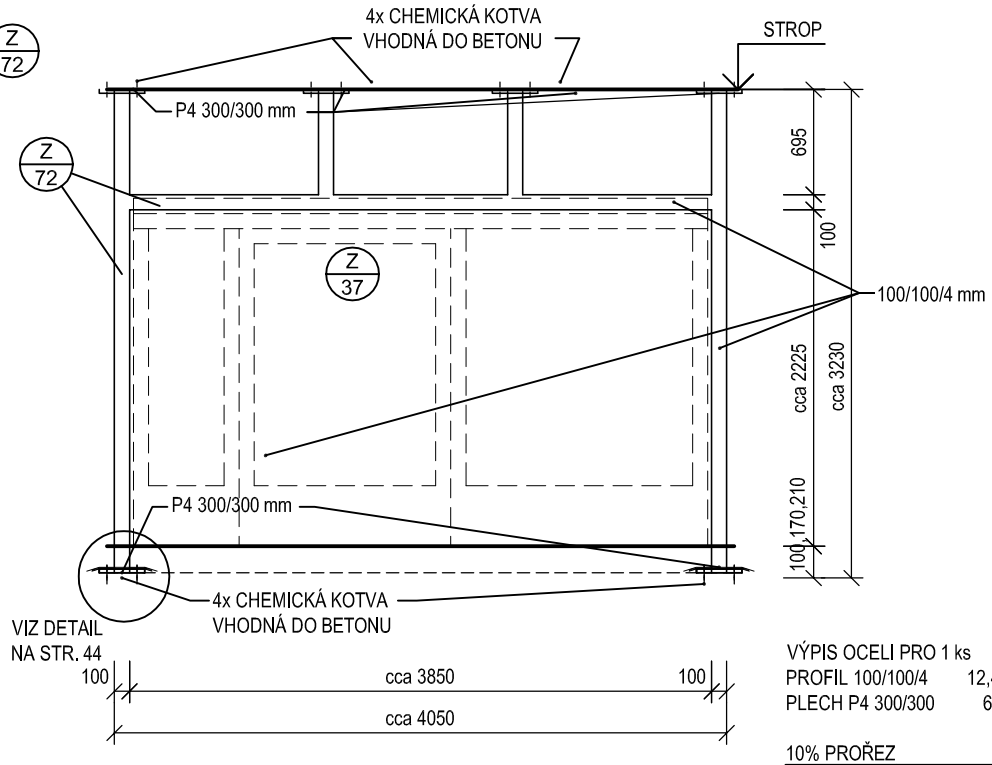

POMOCNÁ OCELOVÁ SVAŘOVANÁ KONSTRUKCE PRO USAZENÍ PROSKLENÉ HLINÍKOVÉ STĚNY OSAZENÁ DO PROSTORU JEDNODUCHÉ DVOJITĚ OPLÁŠTĚNÉ SDK PŘÍČKY. VÝROBEK SVAŘEN Z PROFILŮ 100/100/4. KONSTRUKCE KOTVENA DO ŽB MONOL. STROPU A DO PODKLADNÍHO BETONU (DETAIL PROVEDENÍ HYDROIZOLACE VIZ STRANA VÝROBKŮ č. 44) POMOCÍ CHEMICKÝCH KOTEV (6 x 4 ks) PŘES PLECH P4 300/300 mm.

POVRCHOVÁ ÚPRAVA: 2x ZÁKLADNÍ NÁTĚR.

VÝR. NUTNO SKOORDINOVAT S AL STĚNOU Z/37.

VÝPIS OCELI PRO 1 ks

PROFIL 100/100/4	12,4 bm x 11,74 kg/mb	= 145,58 kg
PLECH P4 300/300	6 ks x 2,83 kg/ks	= 16,98 kg
		162,56 kg
10% PROŘEZ		16,24 kg
CELKEM		178,80 kg

-	2	-	-	-	2 ks

PŘED ZAPOČETÍM VÝROBY VŠECH VÝROBKŮ NUTNO PROVÉST SKUTEČNÉ ZAMĚŘENÍ NA STAVBĚ!

VÝROBKY ZÁMEČNICKÉ

OZN.	SCHÉMA	POPIS	POČET 1PP	1NP	2NP	3NP	-	CELK.

Z/73

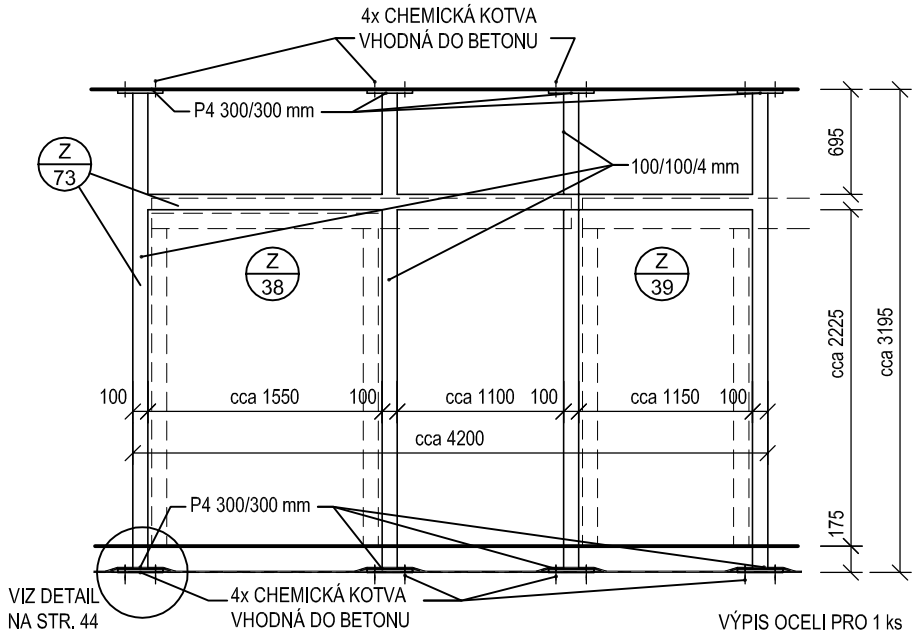

POMOCNÁ OCELOVÁ SVAŘOVANÁ KONSTRUKCE PRO USAZENÍ PROSKLENÉ HLINÍKOVÉ STĚNY OSAZENÁ DO PROSTORU JEDNODUCHÉ DVOJITĚ OPLÁŠTĚNÉ SDK PŘÍČKY. VÝROBEK SVAŘEN Z PROFILŮ 100/100/4. KONSTRUKCE KOTVENA DO ŽB MONOL. STROPU A DO PODKLADNÍHO BETONU (DETAIL PROVEDENÍ HYDROIZOLACE VIZ STRANA VÝROBKŮ č. 44) POMOCÍ CHEMICKÝCH KOTEV (8 x 4 ks) PŘES PLECH P4 300/300 mm.

POVRCHOVÁ ÚPRAVA: 2x ZÁKLADNÍ NÁTĚR.

VÝR. NUTNO SKOORDINOVAT S AL STĚNOU Z/38 A Z/39.

VÝPIS OCELI PRO 1 ks

PROFIL 100/100/4	17,0 bm x 11,74 kg/mb	= 199,58 kg
PLECH P4 300/300	8 ks x 2,83 kg/ks	= 22,64 kg
		222,22 kg
10% PROŘEZ		22,22 kg
CELKEM		244,44 kg

-	1	-	-	-	1 ks

Z/74

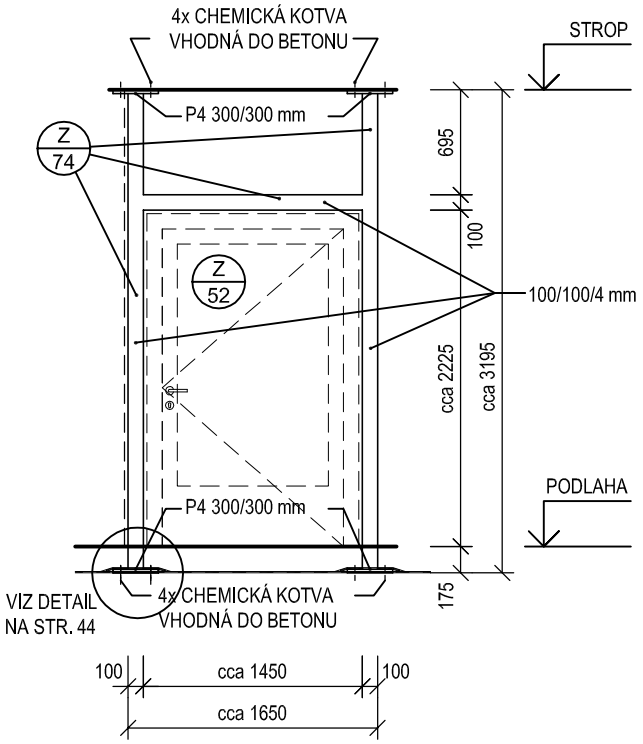

POMOCNÁ OCELOVÁ SVAŘOVANÁ KONSTRUKCE PRO USAZENÍ PROSKLENÉ HLINÍKOVÉ STĚNY OSAZENÁ DO PROSTORU JEDNODUCHÉ DVOJITĚ OPLÁŠTĚNÉ SDK PŘÍČKY. VÝROBEK SVAŘEN Z PROFILŮ 100/100/4. KONSTRUKCE KOTVENA DO ŽB MONOL. STROPU A DO PODKLADNÍHO BETONU (DETAIL PROVEDENÍ HYDROIZOLACE VIZ STRANA VÝROBKŮ č. 44) POMOCÍ CHEMICKÝCH KOTEV (4 x 4 ks) PŘES PLECH P4 300/300 mm.

POVRCHOVÁ ÚPRAVA: 2x ZÁKLADNÍ NÁTĚR.

VÝR. NUTNO SKOORDINOVAT S AL STĚNAMI Z/52.

VÝPIS OCELI PRO 1 ks:

PROFIL 100/100/4	8,2 bm x 11,74 kg/mb	= 96,27 kg
PLECH P4 300/300	4 ks x 2,83 kg/ks	= 11,32 kg
		107,59 kg
10% PROŘEZ		10,76 kg
CELKEM		118,35 kg

-	1	-	-	-	1 ks

PŘED ZAPOČETÍM VÝROBY VŠECH VÝROBKŮ NUTNO PROVÉST SKUTEČNÉ ZAMĚŘENÍ NA STAVBĚ!

VÝROBKY ZÁMEČNICKÉ

OZN.	SCHÉMA	POPIS	POČET					
			1PP	1NP	2NP	3NP	-	CELK.

Z/75

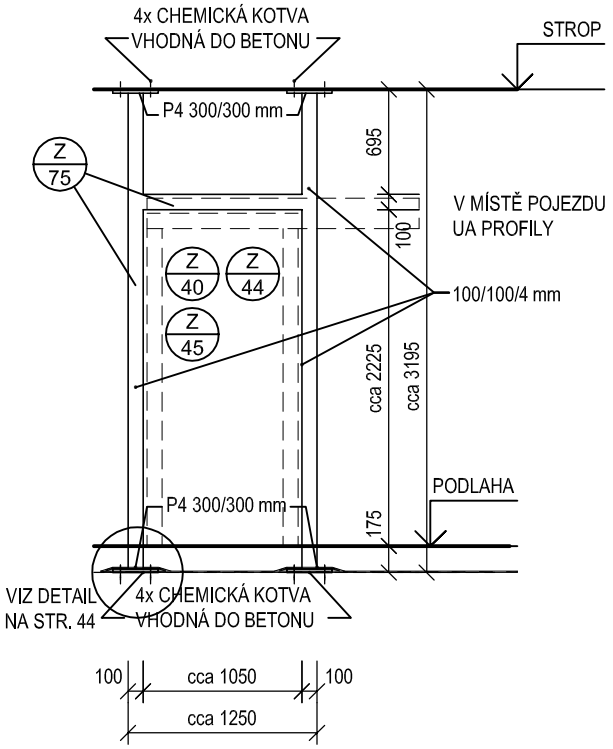

POMOCNÁ OCELOVÁ SVAŘOVANÁ KONSTRUKCE PRO USAZENÍ PROSKLENÉ HLINÍKOVÉ STĚNY OSAZENÁ DO PROSTORU JEDNODUCHÉ DVOJITĚ OPLÁŠTĚNÉ SDK PŘÍČKY. VÝROBEK SVAŘEN Z PROFILŮ 100/100/4. KONSTRUKCE KOTVENA DO ŽB MONOL. STROPU A DO PODKLADNÍHO BETONU (DETAIL PROVEDENÍ HYDROIZOLACE VIZ STRANA VÝROBKŮ č. 44) POMOCÍ CHEMICKÝCH KOTEV (4 x 4 ks) PŘES PLECH P4 300/300 mm.

POVRCHOVÁ ÚPRAVA: 2x ZÁKLADNÍ NÁTĚR.

VÝR. NUTNO SKOORDINOVAT S AL STĚNOU Z/40, Z/44, Z/45.

VÝPIS OCELI PRO 1 ks

PROFIL 100/100/4	7,7 bm x 11,74 kg/mb	=	90,40 kg
PLECH P4 300/300	5 ks x 2,83 kg/ks	=	11,32 kg
			101,72 kg
10% PROŘEZ			10,18 kg
CELKEM			111,90kg

-	5	-	-	-	5 ks

Z/76

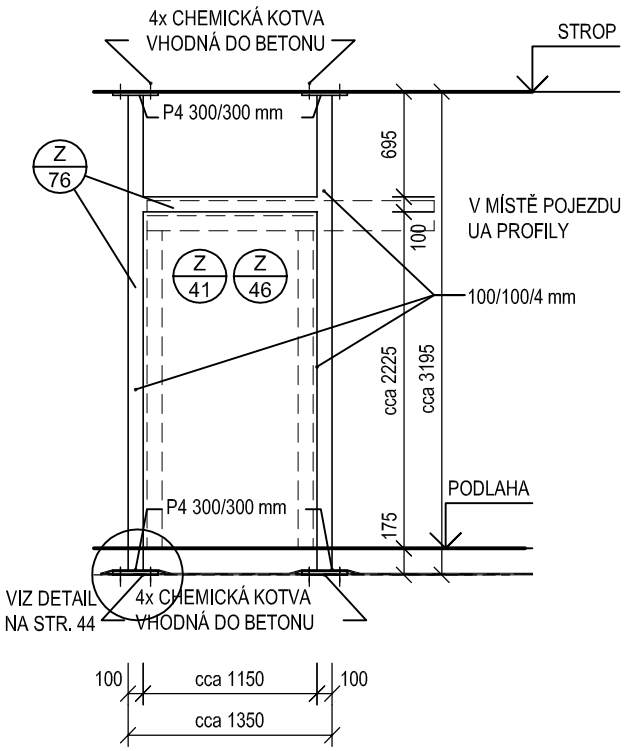

POMOCNÁ OCELOVÁ SVAŘOVANÁ KONSTRUKCE PRO USAZENÍ PROSKLENÉ HLINÍKOVÉ STĚNY OSAZENÁ DO PROSTORU JEDNODUCHÉ DVOJITĚ OPLÁŠTĚNÉ SDK PŘÍČKY. VÝROBEK SVAŘEN Z PROFILŮ 100/100/4. KONSTRUKCE KOTVENA DO ŽB MONOL. STROPU A DO PODKLADNÍHO BETONU (DETAIL PROVEDENÍ HYDROIZOLACE VIZ STRANA VÝROBKŮ č. 44) POMOCÍ CHEMICKÝCH KOTEV (4 x 4 ks) PŘES PLECH P4 300/300 mm.

POVRCHOVÁ ÚPRAVA: 2x ZÁKLADNÍ NÁTĚR.

VÝR. NUTNO SKOORDINOVAT S AL STĚNOU Z/41, Z/46.

VÝPIS OCELI PRO 1 ks

PROFIL 100/100/4	7,8 bm x 11,74 kg/mb	=	91,57 kg
PLECH P4 300/300	5 ks x 2,83 kg/ks	=	11,32 kg
			102,89 kg
10% PROŘEZ			10,31 kg
CELKEM			113,20kg

-	4	-	-	-	4 ks

PŘED ZAPOČETÍM VÝROBY VŠECH VÝROBKŮ NUTNO PROVÉST SKUTEČNÉ ZAMĚŘENÍ NA STAVBĚ!

VÝROBKY ZÁMEČNICKÉ

OZN.	SCHÉMA	POPIS	POČET 1PP	1NP	2NP	3NP	-	CELK.
Z/77	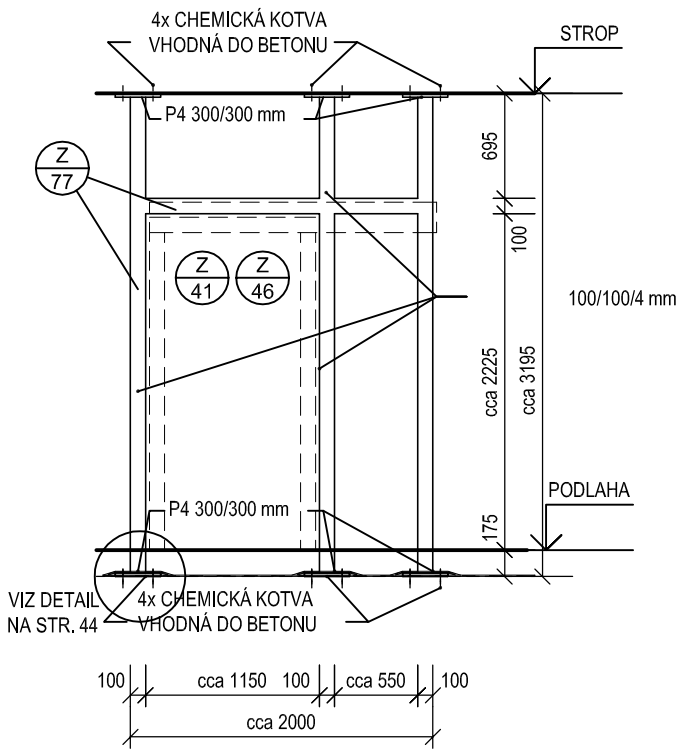	POMOCNÁ OCELOVÁ SVAŘOVANÁ KONSTRUKCE PRO USAZENÍ PROSKLENÉ HLINÍKOVÉ STĚNY OSAZENÁ DO PROSTORU JEDNODUCHÉ DVOJITĚ OPLÁŠTĚNÉ SDK PŘÍČKY. VÝROBEK SVAŘEN Z PROFILŮ 100/100/4. KONSTRUKCE KOTVENA DO ŽB MONOL. STROPU A DO PODKLADNÍHO BETONU (DETAIL PROVEDENÍ HYDROIZOLACE VIZ STRANA VÝROBKŮ č. 44) POMOCÍ CHEMICKÝCH KOTEV (4 x 4 ks) PŘES PLECH P4 300/300 mm. POVRCHOVÁ ÚPRAVA: 2x ZÁKLADNÍ NÁTĚR. VÝR. NUTNO SKOORDINOVAT S AL STĚNOU Z/42, Z/43. VÝPIS OCELI PRO 1 ks PROFIL 100/100/4 11,6 bm x 11,74 kg/mb = 136,18 kg PLECH P4 300/300 6 ks x 2,83 kg/ks = 16,98 kg 153,16 kg 10% PROŘEZ 15,31 kg CELKEM 168,47kg	-	2	-	-	-	2 ks
Z/78	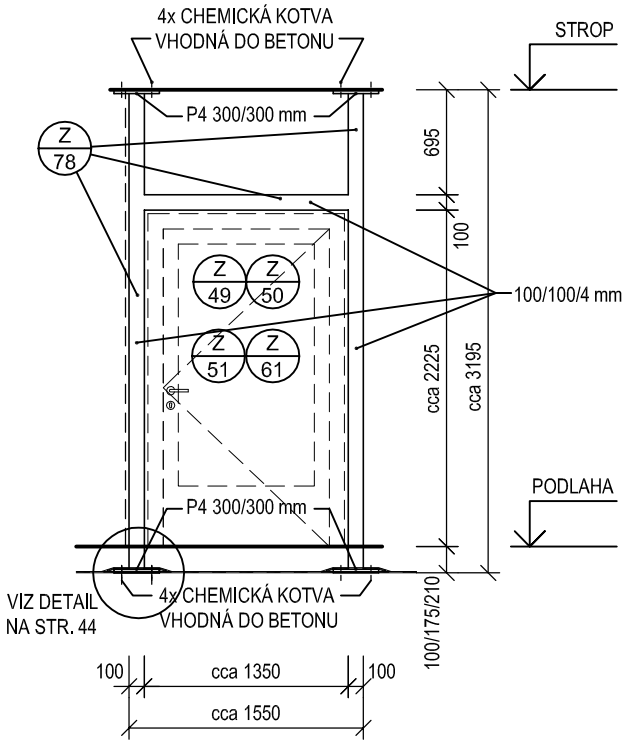	POMOCNÁ OCELOVÁ SVAŘOVANÁ KONSTRUKCE PRO USAZENÍ PROSKLENÉ HLINÍKOVÉ STĚNY OSAZENÁ DO PROSTORU JEDNODUCHÉ DVOJITĚ OPLÁŠTĚNÉ SDK PŘÍČKY. VÝROBEK SVAŘEN Z PROFILŮ 100/100/4. KONSTRUKCE KOTVENA DO ŽB MONOL. STROPU A DO PODKLADNÍHO BETONU NEBO DO STROPU INSTAL. CHODEB 1.PP (DETAIL PROVEDENÍ HYDROIZOLACE VIZ STRANA VÝROBKŮ č. 44) POMOCÍ CHEMICKÝCH KOTEV (4 x 4 ks) PŘES PLECH P4 300/300 mm. POVRCHOVÁ ÚPRAVA: 2x ZÁKLADNÍ NÁTĚR. VÝR. NUTNO SKOORDINOVAT S AL STĚNAMI Z/49, Z/50, Z/51 Z/61. VÝPIS OCELI PRO 1 ks: PROFIL 100/100/4 8,0 bm x 11,74 kg/mb = 93,92 kg PLECH P4 300/300 4 ks x 2,83 kg/ks = 11,32 kg 105,24 kg 10% PROŘEZ 10,52 kg CELKEM 115,76 kg	-	11	-	-	-	11 ks

PŘED ZAPOČETÍM VÝROBY VŠECH VÝROBKŮ NUTNO PROVÉST SKUTEČNÉ ZAMĚŘENÍ NA STAVBĚ!

VÝROBKY ZÁMEČNICKÉ

OZN.	SCHÉMA	POPIS	POČET					
			1PP	1NP	2NP	3NP	-	CELK.

Z/79

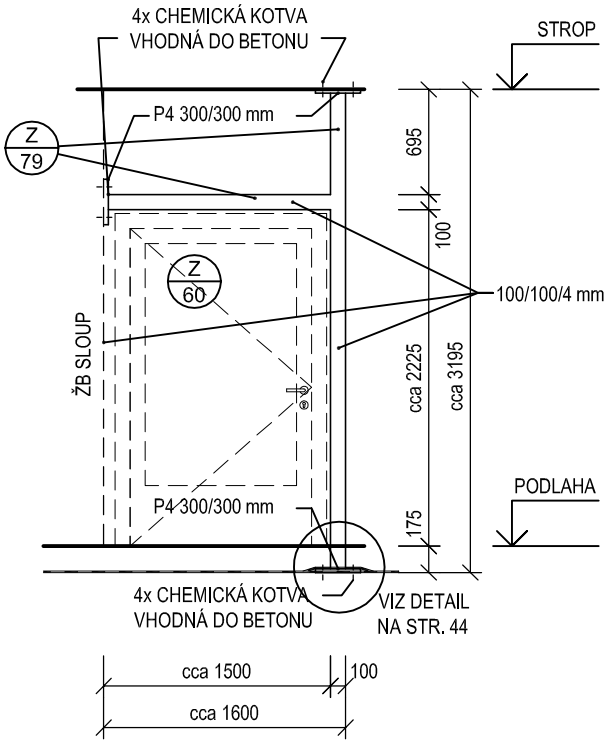

POMOCNÁ OCELOVÁ SVAŘOVANÁ KONSTRUKCE PRO USAZENÍ PROSKLENÉ HLINÍKOVÉ STĚNY OSAZENÁ DO PROSTORU JEDNODUCHÉ DVOJITĚ OPLÁŠTĚNÉ SDK PŘÍČKY. VÝROBEK SVAŘEN Z PROFILŮ 100/100/4. KONSTRUKCE KOTVENA DO ŽB MONOL. STROPU, ŽB MONOL SLOUPU A PODKLADNÍHO BETONU (DETAIL PROVEDENÍ HYDROIZOLACE VIZ STRANA VÝROBKŮ č. 44) POMOCÍ CHEMICKÝCH KOTEV (3 x 4 ks) PŘES PLECH P4 300/300 mm.

POVRCHOVÁ ÚPRAVA: 2x ZÁKLADNÍ NÁTĚR.

VÝR. NUTNO SKOORDINOVAT S AL STĚNOU Z/60.

VÝPIS OCELI PRO 1 ks:

PROFIL 100/100/4	4,8 bm x 11,74 kg/mb	= 56,35 kg
PLECH P4 300/300	3 ks x 2,83 kg/ks	= 8,49 kg
		64,84 kg
10% PROŘEZ		6,46 kg
CELKEM		71,30 kg

-	1	-	-	-	1 ks

Z/80

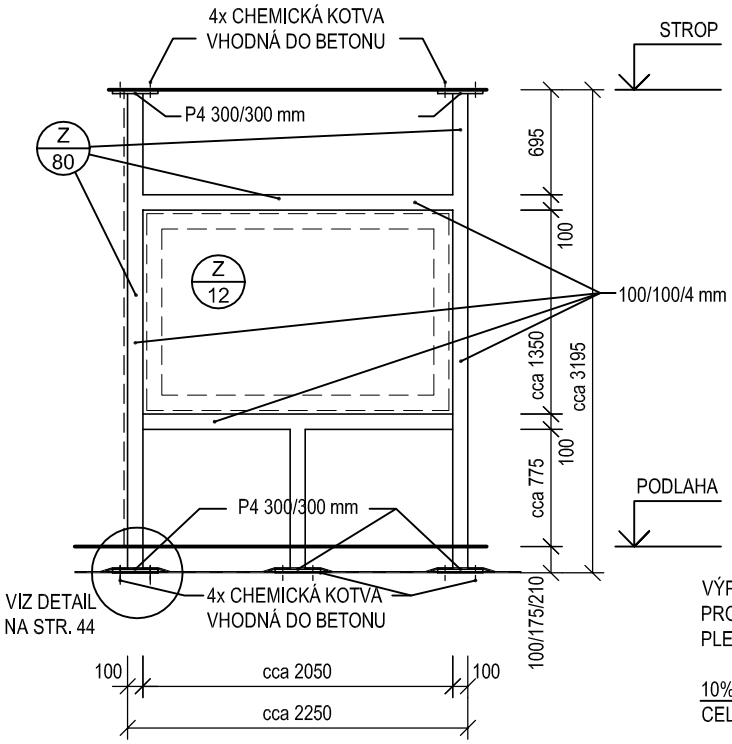

POMOCNÁ OCELOVÁ SVAŘOVANÁ KONSTRUKCE PRO USAZENÍ PROSKLENÉ HLINÍKOVÉ STĚNY OSAZENÁ DO PROSTORU JEDNODUCHÉ DVOJITĚ OPLÁŠTĚNÉ SDK PŘÍČKY. VÝROBEK SVAŘEN Z PROFILŮ 100/100/4. KONSTRUKCE KOTVENA DO ŽB MONOL. STROPU A DO PODKLADNÍHO BETONU NEBO DO STROPU INSTAL. CHODEB 1.PP (DETAIL PROVEDENÍ HYDROIZOLACE VIZ STRANA VÝROBKŮ č. 44) POMOCÍ CHEMICKÝCH KOTEV (5 x 4 ks) PŘES PLECH P4 300/300 mm.

POVRCHOVÁ ÚPRAVA: 2x ZÁKLADNÍ NÁTĚR.

VÝR. NUTNO SKOORDINOVAT S AL STĚNOU Z/12.

VÝPIS OCELI PRO 1 ks:

PROFIL 100/100/4	11,8 bm x 11,74 kg/mb	= 138,53 kg
PLECH P4 300/300	5 ks x 2,83 kg/ks	= 14,15 kg
		152,68 kg
10% PROŘEZ		15,27 kg
CELKEM		167,95 kg

-	1	-	-	-	1 ks

PŘED ZAPOČETÍM VÝROBY VŠECH VÝROBKŮ NUTNO PROVÉST SKUTEČNÉ ZAMĚŘENÍ NA STAVBĚ!

VÝROBKY ZÁMEČNICKÉ

OZN.	SCHÉMA	POPIS	POČET 1PP	1NP	2NP	3NP	-	CELK.
Z/81	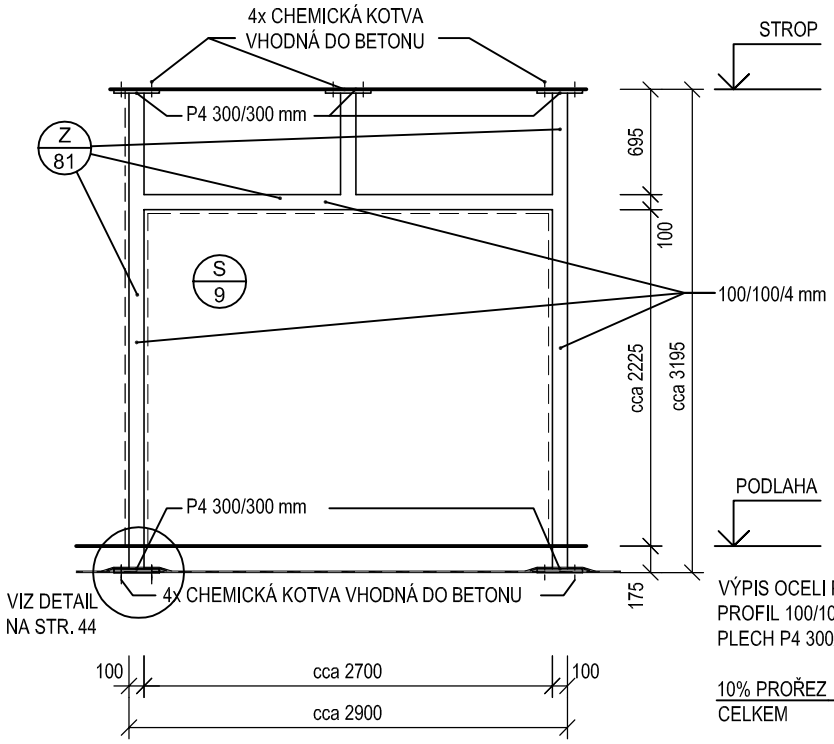	POMOCNÁ OCELOVÁ SVAŘOVANÁ KONSTRUKCE PRO USAZENÍ PROSKLENÉ HLINÍKOVÉ STĚNY OSAZENÁ DO PROSTORU JEDNODUCHÉ DVOJITĚ OPLÁŠTĚNÉ SDK PŘÍČKY. VÝROBEK SVAŘEN Z PROFILŮ 100/100/4. KONSTRUKCE KOTVENA DO ŽB MONOL. STROPU A DO PODKLADNÍHO BETONU (DETAIL PROVEDENÍ HYDROIZOLACE VIZ STRANA VÝROBKŮ č. 44) POMOCÍ CHEMICKÝCH KOTEV (5 x 4 ks) PŘES PLECH P4 300/300 mm. POVRCHOVÁ ÚPRAVA: 2x ZÁKLADNÍ NÁTĚR. VÝR. NUTNO SKOORDINOVAT S PROSKLENOU STĚNOU S/9. VÝPIS OCELI PRO 1 ks: PROFIL 100/100/4 10,2 bm x 11,74 kg/mb = 119,75 kg PLECH P4 300/300 5 ks x 2,83 kg/ks = 14,15 kg 133,90 kg 10% PROŘEZ 13,40 kg CELKEM 147,30 kg	-	1	-	-	-	1 ks
Z/82	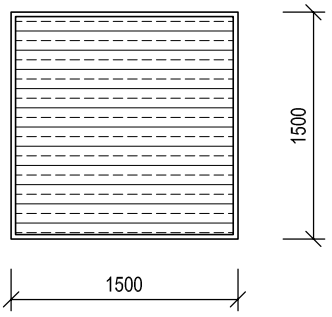	VENKOVNÍ ČISTICÍ ROHOŽ NA HRUBÉ NEČISTOTY Z HLINÍKOVÝCH PROFILŮ ŠÍŘKY 27 mm SE ZAFIXOVANÝMI, VYMĚNITELNÝMI GUMOVÝMI PÁSKY. HLINÍKOVÉ PROFILY SPOJENY NEREZOVÝM LANKEM A ODDĚLENY PRYŽOVÝMI KROUŽKY PRO MOŽNOST STOČENÍ ROHOŽE PRO LEPŠÍ MANIPULACI PŘI ÚKLIDU. SOUČÁSTÍ VÝROBKU JE OSAZOVACÍ RÁM Z NEREZOVÝCH PROFILŮ 30x30x3 mm. ROHOŽ ZAPUŠTĚNA DO VENKOVNÍ PŘÍSTUPOVÉ KOMUNIKACE (SKLADBA OKOLNÍ KOMUNIKACE VIZ SAMOSTATNÁ ČÁST PROJEKTU, PODKLADNÍ BETONOVÝ VRSTVA POD ČISTÍCÍ ZÓNOU SOUCÁST STEVEBNÍ ČÁSTI). ROHOŽ URČENÁ PRO VYŠŠÍ PROVOZNÍ ZATÍŽENÍ A PRO POJEZD VOZÍKŮ (NEMOCNICE). ROZMĚR: cca 1500 x cca 1500 mm	-	1	-	-	-	1 ks
Z/83	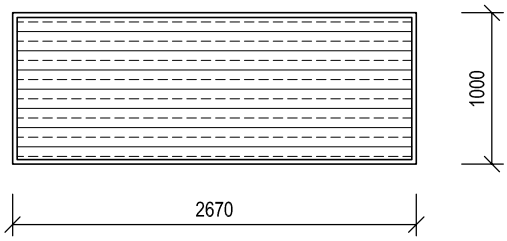	VENKOVNÍ ČISTICÍ ROHOŽ NA HRUBÉ NEČISTOTY Z HLINÍKOVÝCH PROFILŮ ŠÍŘKY 27 mm SE ZAFIXOVANÝMI, VYMĚNITELNÝMI GUMOVÝMI PÁSKY. HLINÍKOVÉ PROFILY SPOJENY NEREZOVÝM LANKEM A ODDĚLENY PRYŽOVÝMI KROUŽKY PRO MOŽNOST STOČENÍ ROHOŽE PRO LEPŠÍ MANIPULACI PŘI ÚKLIDU. SOUČÁSTÍ VÝROBKU JE OSAZOVACÍ RÁM Z NEREZOVÝCH PROFILŮ 30x30x3 mm. ROHOŽ ZAPUŠTĚNA DO VENKOVNÍ PŘÍSTUPOVÉ KOMUNIKACE (SKLADBA OKOLNÍ KOMUNIKACE VIZ SAMOSTATNÁ ČÁST PROJEKTU, PODKLADNÍ BETONOVÝ VRSTVA POD ČISTÍCÍ ZÓNOU SOUCÁST STEVEBNÍ ČÁSTI). ROHOŽ URČENÁ PRO VYŠŠÍ PROVOZNÍ ZATÍŽENÍ A PRO POJEZD VOZÍKŮ (NEMOCNICE). ROZMĚR: cca 2670 x cca 1000 mm	-	1	-	-	-	1 ks

PŘED ZAPOČETÍM VÝROBY VŠECH VÝROBKŮ NUTNO PROVÉST SKUTEČNÉ ZAMĚŘENÍ NA STAVBĚ!

VÝROBKY ZÁMEČNICKÉ

OZN.	SCHÉMA	POPIS	POČET					
			1PP	1NP	2NP	3NP	-	CELK.
Z 84	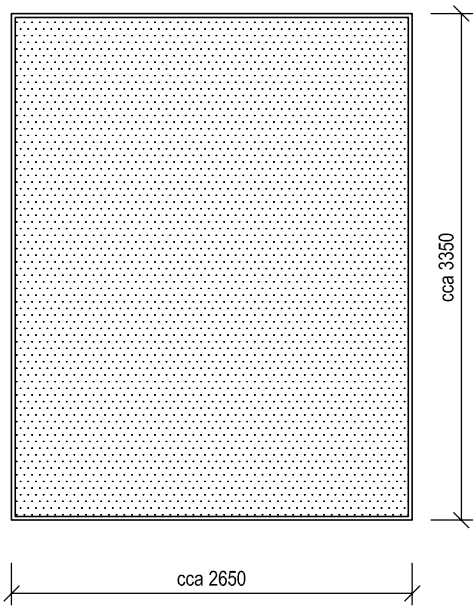	INTERIÉROVÁ DOČISŤOVACÍ ROHOŽ KOBERCOVÉHO TYPU ZAPUŠTĚNÁ DO SKLADBY PODLAHY, URČENÁ PRO VYŠŠÍ PROVOZNÍ ZATÍŽENÍ. ROHOŽ OSAZENA DO KOVOVÉHO RÁMEČKU V SYSTÉMU VÝROBCE, LEMUJÍCÍHO PROHLUBEŇ V MÍSTĚ VYNECHANÉ PODLAHOVÉ KRYTINY. ČISTÍCÍ ZÓNA MUSÍ BÝT VHODNÁ DO ÚNIKOVÝCH CEST A MUSÍ BÝT VYROBENA Z VÝROBKŮ TŘÍDY REAKCE NA OHEŇ NEJMÉNĚ Cfl-s1! DLE EN 13501-1. PROVEDENÍ BUDE DOLOŽENO DOKLADY V SOULADU S VYHLÁŠKOU 246/2001 sb. ROZMĚR cca 2650 x cca 3350 mm PŘESNÝ ROZMĚR DOPŘESNĚN DLE HLOUBKY PROFILŮ EXTERIÉROVÉ PROSKLENÉ AL STĚNY.	-	1	-	-	-	1 ks
Z 84	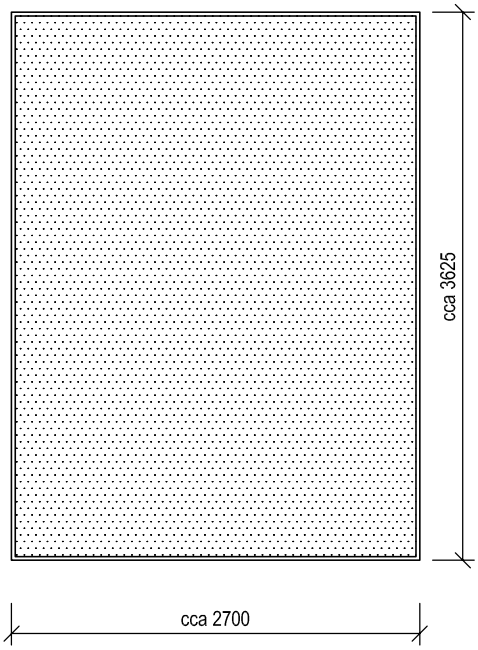	INTERIÉROVÁ DOČISŤOVACÍ ROHOŽ KOBERCOVÉHO TYPU ZAPUŠTĚNÁ DO SKLADBY PODLAHY, URČENÁ PRO VYŠŠÍ PROVOZNÍ ZATÍŽENÍ. ROHOŽ OSAZENA DO KOVOVÉHO RÁMEČKU V SYSTÉMU VÝROBCE, LEMUJÍCÍHO PROHLUBEŇ V MÍSTĚ VYNECHANÉ PODLAHOVÉ KRYTINY. ČISTÍCÍ ZÓNA MUSÍ BÝT VHODNÁ DO ÚNIKOVÝCH CEST A MUSÍ BÝT VYROBENA Z VÝROBKŮ TŘÍDY REAKCE NA OHEŇ NEJMÉNĚ Cfl-s1! DLE EN 13501-1. PROVEDENÍ BUDE DOLOŽENO DOKLADY V SOULADU S VYHLÁŠKOU 246/2001 sb. ROZMĚR cca 2700 x cca 3625 mm PŘESNÝ ROZMĚR DOPŘESNĚN DLE HLOUBKY PROFILŮ EXTERIÉROVÉ PROSKLENÉ AL STĚNY.	-	1	-	-	-	1 ks

PŘED ZAPOČETÍM VÝROBY VŠECH VÝROBKŮ NUTNO PROVÉST SKUTEČNÉ ZAMĚŘENÍ NA STAVBĚ!

VÝROBKY ZÁMEČNICKÉ

OZN.	SCHEMA	POPIS	POČET					
			1PP	1NP	2NP	3NP	-	CELK.
Z 85	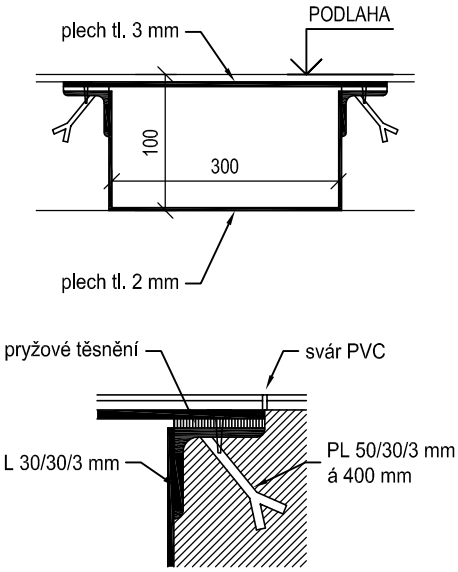	OCELOVÝ PODLAHOVÝ INSTALAČNÍ KANÁLEK S ODNÍMATELNÝM KRYTEM PRO VEDENÍ TECHNOLOGICKÝCH KABELŮ Z TECHNICKÉ MÍSTNOSTI DO SKIAGRAFICKÉ VYŠETŘOVNY. KRYT KOTVENÝ PŘES PRYŽOVÉ TĚSNĚNÍ SAMOŘEZNÝMI ŠROUBY SE ZAPUŠTĚNOU HLAVOU. TLOUŠŤKA PODLAHY PRO OSAZENÍ INSTALAČNÍHO KANÁLKU 100 mm, S NÁŠLAPNOU VRSTVOU ELEKTROSTATICKY VODIVÉ PODLAHOVINY. VÝPIS MATERIÁLU **PRO 1 METR** BĚŽNÝ KANÁLKU: PROFIL L 30/30/3 2 mb x 1,36 kg/m 2,75 kg PÁS 50/30/3 0,30 kg PLECH P2 stěny 0,20 m^2 x 15,7 kg/m^2 3,15 kg PLECH P2 dno 0,30 m^2 x 15,7 kg/m^2 4,70 kg PLECH P3 krycí 0,36 m^2 x 23,6 kg/m^2 8,50 kg 19,40 kg 10% PROŘEZ 1,95 kg HMOTNOST 1 mb KANÁLKU 21,35 kg POZNÁMKA: PŘESNÝ ROZSAH, ŠÍŘKA, TVAR INSTALAČNÍHO KANÁLKU JAKOŽ I POZICE OTVORŮ PRO VÝVODY KABELŮ BUDOU DOPŘESNĚNY A PŘIZPŮSOBENY KONKRÉTNÍM POŽADAVKŮM VYBRANÉHO DODAVATELE TECHNOLOGIE, KTERÝ VE FÁZI PROJEKTU NEBYL ZNÁM.	-	10	-	-	-	10 mb
Z 86	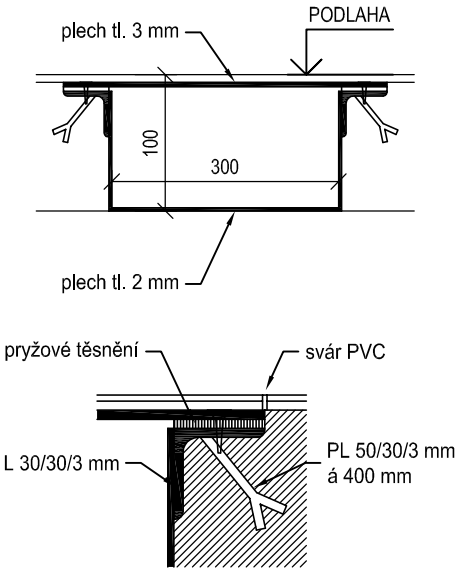	OCELOVÝ PODLAHOVÝ INSTALAČNÍ KANÁLEK S ODNÍMATELNÝM KRYTEM PRO VEDENÍ TECHNOLOGICKÝCH KABELŮ Z TECHNICKÉ MÍSTNOSTI DO VYŠETŘOVNY CT. KRYT KOTVENÝ PŘES PRYŽOVÉ TĚSNĚNÍ SAMOŘEZNÝMI ŠROUBY SE ZAPUŠTĚNOU HLAVOU. TLOUŠŤKA PODLAHY PRO OSAZENÍ INSTALAČNÍHO KANÁLKU 100 mm, S NÁŠLAPNOU VRSTVOU ELEKTROSTATICKY VODIVÉ PODLAHOVINY. VÝPIS MATERIÁLU **PRO 1 METR** BĚŽNÝ KANÁLKU: PROFIL L 30/30/3 2 mb x 1,36 kg/m 2,75 kg PÁS 50/30/3 0,30 kg PLECH P2 stěny 0,20 m^2 x 15,7 kg/m^2 3,15 kg PLECH P2 dno 0,30 m^2 x 15,7 kg/m^2 4,70 kg PLECH P3 krycí 0,36 m^2 x 23,6 kg/m^2 8,50 kg 19,40 kg 10% PROŘEZ 1,95 kg HMOTNOST 1 mb KANÁLKU 21,35 kg POZNÁMKA: PŘESNÝ ROZSAH, ŠÍŘKA, TVAR INSTALAČNÍHO KANÁLKU JAKOŽ I POZICE OTVORŮ PRO VÝVODY KABELŮ BUDOU DOPŘESNĚNY A PŘIZPŮSOBENY KONKRÉTNÍM POŽADAVKŮM VYBRANÉHO DODAVATELE TECHNOLOGIE, KTERÝ VE FÁZI PROJEKTU NEBYL ZNÁM.	-	14	-	-	-	14 bm

PŘED ZAPOČETÍM VÝROBY VŠECH VÝROBKŮ NUTNO PROVÉST SKUTEČNÉ ZAMĚŘENÍ NA STAVBĚ!

VÝROBKY ZÁMEČNICKÉ

OZN.	SCHEMA	POPIS	POČET 1PP	1NP	2NP	3NP	-	CELK.
Z/87		GALERIE Z AL PLECHU UMÍSTĚNÁ V MÍSTĚ DVEŘÍ PRO SJEDNOCENÍ VZHLEDU S VEDLEJŠÍMI OKNY SE ŽALUZIEMI (BUDE POUŽIT STEJNÝ MATERIÁL I VÝŠKA JAK U ŽALUZIÍ), SOUČÁSTÍ VÝROBKU I KOTVÍCÍ MATERIÁL PRO KOTVENÍ DO NADOKENNÍHO PRŮVLAKU, VČETNĚ CHEMICKÝCH KOTEV, ZPŮSOB KOTVENÍ DLE SYSTÉMU VYBRANÉHO DODAVATELE. NUTNOST SJEDNOCENÍ VZHLEDU S KRYCÍ GALERIÍ ŽLUZIÍ VÝŠKA cca 250 mm. PROSTOR POD GALERIÍ ZCELA VYPLNĚN MINERÁLNÍ IZOLACÍ TL. cca 200 mm. POVRCHOVÁ ÚPRAVA: PRÁŠKOVÁ VYPALOVANÁ BARVA, MODRÝ ODSTÍN DLE STÁVAJÍCÍCH OKEN. DÉLKA cca 1300 mm	-	1	-	-	-	1 ks
Z/88	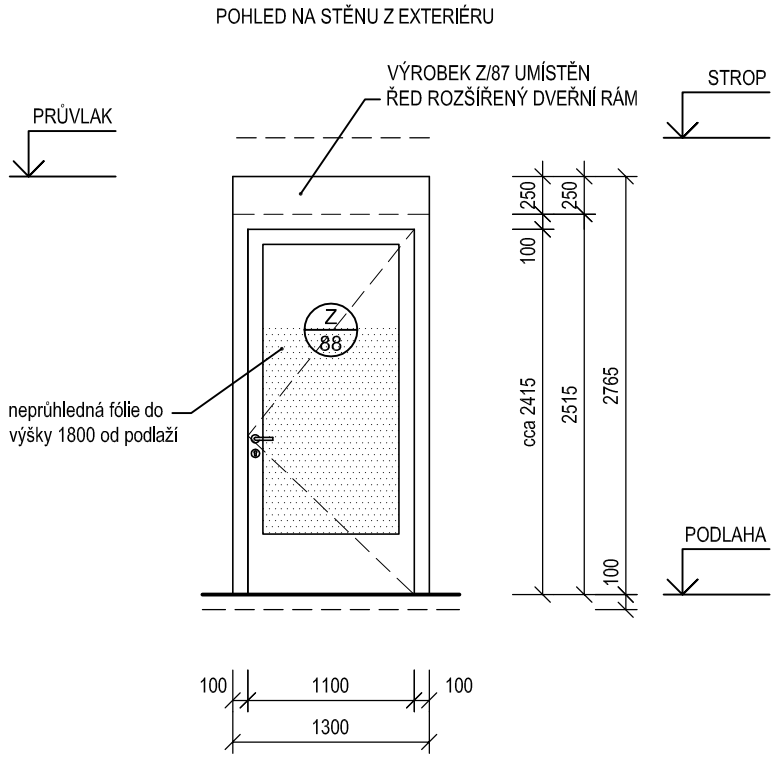	VNĚJŠÍ PROSKLENÁ STĚNA Z AL PROFILŮ S PŘERUŠENÝM TEPELNÝM MOSTEM, SLOŽENÁ Z JEDNOKŘÍDLOVÝCH, MANUÁLNĚ OTEVÍRAVÝCH PROSKLENÝCH DVEŘÍ, A RÁMU. ZASKLENÍ IZOLAČNÍM VÍCESKLEM BEZPEČNOSTNÍM KALENÝM VRSTVENÝM PLNĚNÝM INERTNÍM PLYNEM (ARGON) ČIRÝM, S TEPLÝM DISTANČNÍM RÁMEČKEM ZE SPECIÁLNÍ HMOTY OBOHACENÉ O SKLENĚNÁ VLÁKNA. SOUČINITEL PROSTUPU TEPLA CELÉ STĚNY Uw(stěny)≤0,90 W.m^{-2}.K^{-1}. PŘESNÉ ŘEŠENÍ DLE SYSTÉMU VYBRANÉHO DODAVATELE PROSKLENÉ STĚNY. SKUPINA ZATÍŽITELNOSTI PROTI DEŠTI C, TŘÍDA ZVUKOVÉ IZOLACE MIN. 3 (35-39dB) KOVÁNÍ ROZETOVÉ PRO ÚNIKOVÉ DVEŘE, PANIKOVÁ KLIKA-KLIKA Z BROUŠENÉ NEREZI PRO ÚNIK Z MÍSTNOSTI A1.1.146 EXPEKTACE - 7L DO EXTERIÉRU. MONITORING OTEVŘENÍ DVEŘÍ (VIZ ČÁST SLABOPROUD). ZÁMEK DVEŘÍ ÚZKÝ VLOŽKOVÝ DO ÚNIKOVÝCH DVEŘÍ VČ. CYLINDRICKÉ VLOŽKY, S PANIKOVOU FUNKCÍ DO ÚNIKOVÝCH DVEŘÍ (SOUČÁST DODÁVKY DVEŘÍ). DVEŘE OPATŘENY KONZOLÍ S DVEŘNÍM SAMOZAVÍRAČEM S NASTVITELNOU RYCHLOSTÍ, SÍLOU A SPOŽDĚNÍM ZAVÍRÁNÍ (SOUČÁST DODÁVKY DVEŘÍ). ODEMYKÁNÍ DVEŘÍ SYSTÉMEM GENERÁLNÍHO, HLAVNÍCH A PODRUŽNÝCH KLÍČŮ - PŘESNÉ POŽADAVKY KONZULTOVAT S INVESTOREM. KOTVENÍ DVEŘÍ POMOCÍ SYSTÉMOVÝCH KOTEV - SOUČÁST DODÁVKY DVEŘÍ. POVRCHOVÁ ÚPRAVA: BEZESPÁRÝ POVRCH, PRÁŠKOVÁ VYPALOVANÁ BARVA, ZE STRANY EXTERIÉRU MODRÁ DLE STÁV., ZE STRANY INTERIÉRU ŠEDÁ NCS 2500-N. SPODNÍCH cca 1800 mm OPATŘENO NEPRŮHLEDNOU FÓLIÍ, VÝBĚR BUDE ŘEŠEN VZORKOVÁNÍM (NUTNO VÝŠKOVĚ SLADIT S VEDLEJŠÍMI OKNY) PŘED ZAPOČETÍM VÝROBY NUTNÁ I KOORDINACE SE SKUTEČNÝMÍ PROSTOROVÝMI MOŽNOSTMI MÍSTNOSTI, NEBO PŘÍPADNÝM DALŠÍM NAVAZUJÍCÍM VYBAVENÍM MÍSTNOSTI. SVĚTLOST DVEŘNÍHO OTVORU: min. 900 x cca 2415 mm SVĚTLOST PŘI OTEVŘENÍ KŘÍDLA: min. 900 x cca 2415 mm ROZMĚR STĚNY: cca 1300 x 2765 mm	P	-	1	-	-	-	1 ks
			L	-	-	-	-	-	-

PŘED ZAPOČETÍM VÝROBY VŠECH VÝROBKŮ NUTNO PROVÉST SKUTEČNÉ ZAMĚŘENÍ NA STAVBĚ!

VÝROBKY ZÁMEČNICKÉ

OZN.	SCHEMA	POPIS	POČET					
			1PP	1NP	2NP	3NP	-	CELK.
Z 89	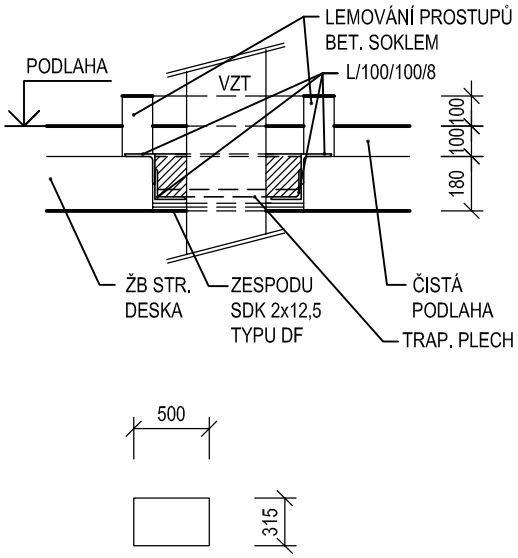	OCELOVÁ SVAŘOVANÁ KONSTRUKCE PRO DOBETONOVÁNÍ INSTALAČNÍHO OTVORU VE STROPU OKOLO VZT PROSTUPŮ. PŘESNÉ PROVEDENÍ DLE SKUTEČNÉHO UMÍSTĚNÍ VZT ROZVODŮ VEDOUCÍCH INSTALAČNÍM PROSTOREM,. ZESPODU PROVEDENA SDK DESKA 2x12,5 TYPU DF KTERÁ JE SOUČÁSTÍ VÝROBKU. VÝPIS MATERIÁLU **PRO 1 KUS**: PROFIL L 100/100/8 1,7 mb x 12,18 kg/m 20,71 kg 10% PROŘEZ 2,07 kg HMOTNOST 1 ks 22,78 kg TRAPÉZ. PLECH. - 0,2 m2 SDK TYPU DF 12,5 - 0,4 m2	-	-	2	-	-	2 ks
Z 6	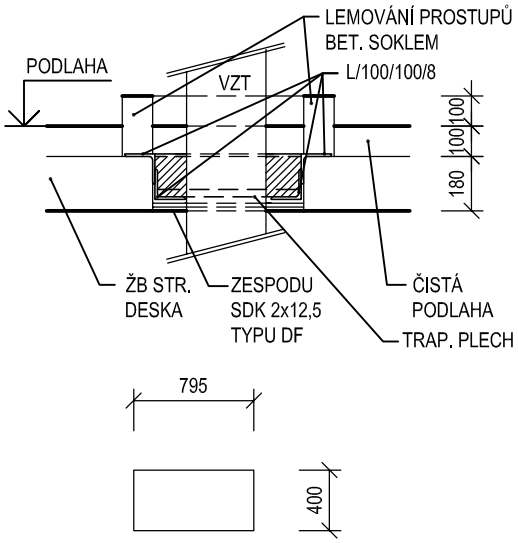	OCELOVÁ SVAŘOVANÁ KONSTRUKCE PRO DOBETONOVÁNÍ INSTALAČNÍHO OTVORU VE STROPU OKOLO VZT PROSTUPŮ. PŘESNÉ PROVEDENÍ DLE SKUTEČNÉHO UMÍSTĚNÍ VZT ROZVODŮ VEDOUCÍCH INSTALAČNÍM PROSTOREM,. ZESPODU PROVEDENA SDK DESKA 2x12,5 TYPU DF KTERÁ JE SOUČÁSTÍ VÝROBKU. VÝPIS MATERIÁLU **PRO 1 KUS**: PROFIL L 100/100/8 2,4 mb x 12,18 kg/m 29,23 kg 10% PROŘEZ 2,92 kg HMOTNOST 1 ks 32,15 kg TRAPÉZ. PLECH. - 0,3 m2 SDK TYPU DF 12,5 - 0,6 m2	-	-	1	-	-	1 ks
Z 7	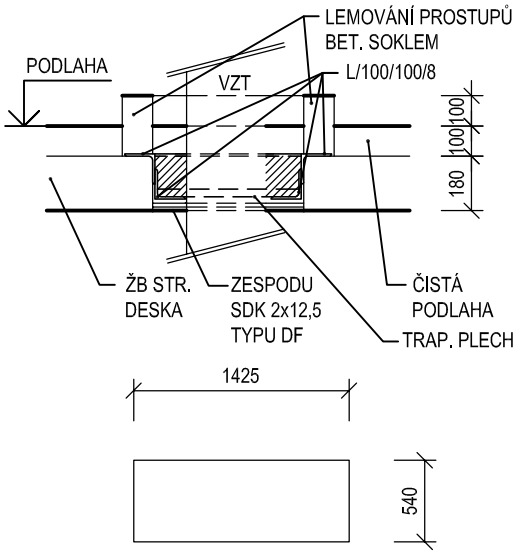	OCELOVÁ SVAŘOVANÁ KONSTRUKCE PRO DOBETONOVÁNÍ INSTALAČNÍHO OTVORU VE STROPU OKOLO VZT PROSTUPŮ. PŘESNÉ PROVEDENÍ DLE SKUTEČNÉHO UMÍSTĚNÍ VZT ROZVODŮ VEDOUCÍCH INSTALAČNÍM PROSTOREM,. ZESPODU PROVEDENA SDK DESKA 2x12,5 TYPU DF KTERÁ JE SOUČÁSTÍ VÝROBKU. VÝPIS MATERIÁLU **PRO 1 KUS**: PROFIL L 100/100/8 4,0 mb x 12,18 kg/m 48,72 kg 10% PROŘEZ 4,88 kg HMOTNOST 1 ks 53,60 kg TRAPÉZ. PLECH. - 0,7 m2 SDK TYPU DF 12,5 - 1,4 m2	-	-	1	-	-	1 ks

PŘED ZAPOČETÍM VÝROBY VŠECH VÝROBKŮ NUTNO PROVÉST SKUTEČNÉ ZAMĚŘENÍ NA STAVBĚ!

VÝROBKY ZÁMEČNICKÉ

OZN.	SCHEMA	POPIS	POČET					
			1PP	1NP	2NP	3NP	-	CELK.
Z 92	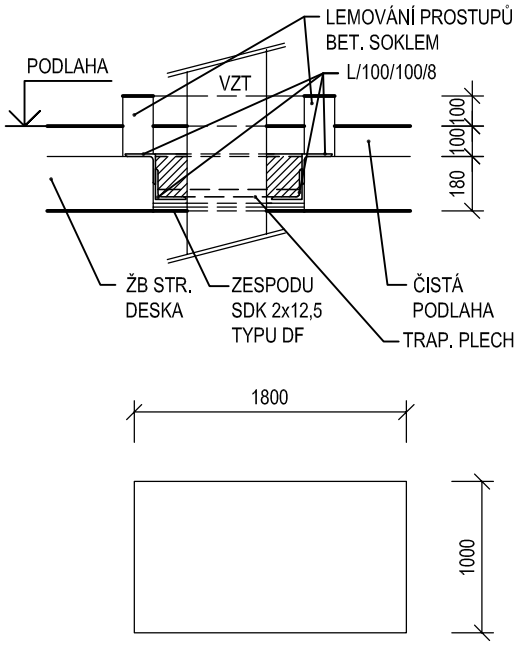	OCELOVÁ SVAŘOVANÁ KONSTRUKCE PRO DOBETONOVÁNÍ INSTALAČNÍHO OTVORU VE STROPU OKOLO VZT PROSTUPŮ. PŘESNÉ PROVEDENÍ DLE SKUTEČNÉHO UMÍSTĚNÍ VZT ROZVODŮ VEDOUCÍCH INSTALAČNÍM PROSTOREM,. ZESPODU PROVEDENA SDK DESKA 2x12,5 TYPU DF KTERÁ JE SOUČÁSTÍ VÝROBKU. VÝPIS MATERIÁLU **PRO 1 KUS**: PROFIL L 100/100/8 5,6 mb x 12,18 kg/m 68,20 kg 10% PROŘEZ 6,80 kg HMOTNOST 1 ks 75,00 kg TRAPÉZ. PLECH. - 1,8 m2 SDK TYPU DF 12,5 - 1,8 m2	-	-	1	-	-	1 ks
Z 93	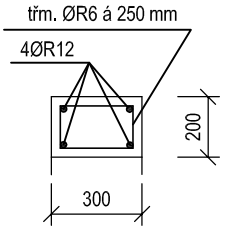 ocel B500 B BETON C25/30-XC1	VÝZUŽ ŽB ATIKOVÉHO VĚNCE, OCEL B500 B,BETON C25/30 XC1, 32 mb VĚNCE. 4,5 kg/mb x 32 mb = 144 kg x 1,2 (rohy + přesahy výztuže) = HMOTNOST CELKEM 172, 8 kg	-	-	1	-	-	1 ks

PŘED ZAPOČETÍM VÝROBY VŠECH VÝROBKŮ NUTNO PROVÉST SKUTEČNÉ ZAMĚŘENÍ NA STAVBĚ!

VÝROBKY ZÁMEČNICKÉ

OZN.	SCHEMA	POPIS	POČET					
			1PP	1NP	2NP	3NP	-	CELK.
Z 94	PŮDORYS: ŘEZ:	OCELOVÁ SVAŘOVANÁ KONSTRUKCE PRO KONDENZAČNÍ JEDNOTKU NA STŘEŠE Z UZAVŘENÝCH OCELOVÝCH PROFILŮ 50/50/4. OSAZENÍ KONSTRUKCE NA 4 BETONOVÉ DLAŽDICE 500/500/50 mm (SOUČÁST DODÁVKY VÝROBKU) A KOTVENÁ POMOCÍ ŠROUBŮ A HMOŽDINEK. POD KONSTRUKCI POLOŽIT POCHŮZNÝ PVC PÁS. PŘESNÉ UMÍSTĚNÍ DVOU VODOROVNÝCH PRVKŮ KONSTRUKCE UPRAVIT DLE NOSNÉHO RÁMU JEDNOTKY. OSU JEDNOTKY OSADIT NA STŘED KONSTRUKCE. POVRCHOVÁ ÚPRAVA: VŠE ŽÁROVĚ POZINKOVÁNO VÝPIS OCELI PRO 1 ks: JEKL 50/4 6,0 m x 5,60 kg/m = 33,60 kg PLECH P8 0,09 m^2 x 62,8 kg/m = 5,65 kg 5% PROŘEZ = 1,96 kg CELKEM = 41,21 kg	-	-	2	-	-	2 ks
Z 95	PŮDORYS: ŘEZ:	OCELOVÁ SVAŘOVANÁ KONSTRUKCE PRO KONDENZAČNÍ JEDNOTKU NA STŘEŠE Z UZAVŘENÝCH OCELOVÝCH PROFILŮ 50/50/4. OSAZENÍ KONSTRUKCE NA 4 BETONOVÉ DLAŽDICE 500/500/50 mm (SOUČÁST DODÁVKY VÝROBKU) A KOTVENÁ POMOCÍ ŠROUBŮ A HMOŽDINEK. POD KONSTRUKCI POLOŽIT POCHŮZNÝ PVC PÁS. PŘESNÉ UMÍSTĚNÍ DVOU VODOROVNÝCH PRVKŮ KONSTRUKCE UPRAVIT DLE NOSNÉHO RÁMU JEDNOTKY. JEDNOTKU OSADIT KE KRAJI KONSTRUKCE, UMÍSTĚNÍ DLAŽDIC PŘIZPŮSOBIT STĚNĚ NÁSTAVBY STROJOVNY (CCA 175 mm ZA JEDNOTKOU) A SOUSEDNÍCH JEDNOTEK. POVRCHOVÁ ÚPRAVA: VŠE ŽÁROVĚ POZINKOVÁNO VÝPIS OCELI PRO 1 ks: JEKL 50/4 6,0 m x 5,60 kg/m = 33,60 kg PLECH P8 0,09 m^2 x 62,8 kg/m = 5,65 kg 5% PROŘEZ = 1,96 kg CELKEM = 41,21 kg	-	-	-	6	-	6 ks

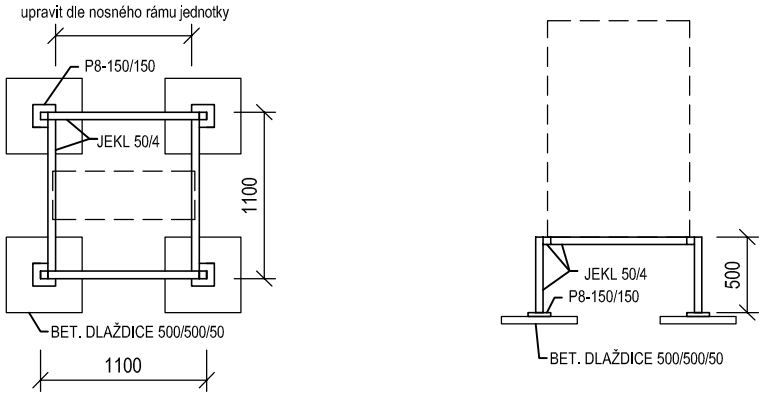

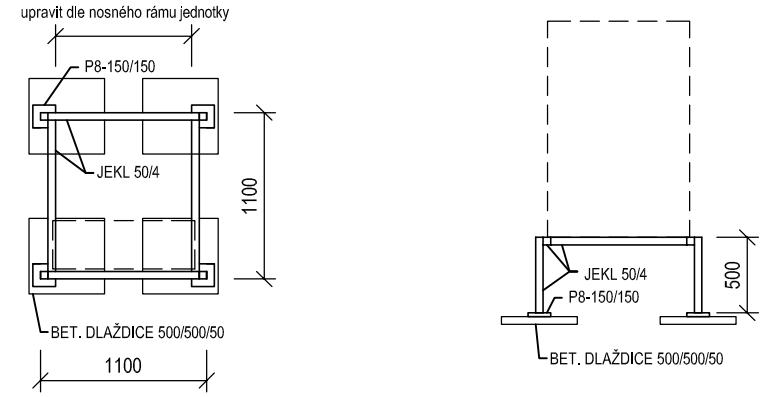

PŘED ZAPOČETÍM VÝROBY VŠECH VÝROBKŮ NUTNO PROVÉST SKUTEČNÉ ZAMĚŘENÍ NA STAVBĚ!

VÝROBKY ZÁMEČNICKÉ

OZN.	SCHEMA	POPIS	POČET					
			1PP	1NP	2NP	3NP	-	CELK.
Z 96	REFERENČNÍ VZHLED VÝROBKU/PŘESNÝ VZHLED A SYSTÉM UCHYCENÍ DLE MOŽNOSTÍ VYBRANÉHO DODAVATELE 	KOVOVÁ PODPORA POD VZT POTRUBÍ NA STŘEŠE VE TVARU PÍSMENE H. KOMPLETNÍ SADA DLE SYSTÉMU VÝROBCE, NASTAVITELNÁ PRO VYROVNÁNÍ SKLONU STŘECHY SYSTÉMOVÁ KONSTRUKCE SLOŽENÁ ZE SYSTÉMOVÝCH PROFILŮ S VNITŘNÍMI OHYBY, VYROBENÁ Z OCELI S KOROZIVZDORNOU POVRCHOVOU ÚPRAVOU VHODNOU PRO VNĚJŠÍ INSTALACE. VERTIKÁLNÍ PROFILY USAZENY NA PODLOŽKY CCA 335 x 335 mm Z KOMPOZITNÍHO PLASTU S DŘEVNÍ DRTÍ S ODOLNOSTÍ VŮČI UV ZÁŘENÍ, VČETNĚ NEKLOUZAVÝCH ANTIVIBRČNÍCH PODLOŽEK. ODOLNOST VŮČI UV ZÁŘENÍ A CHEMICKÝM VLIVŮM. VŠECHNY SPOJOVACÍ PRVKY, KONCOVÉ UCPÁVKY A ŠROUBY JSOU SOUČÁSTÍ DODÁVKY. PŘESNÉ ROZMĚRY, ZPŮSOB MONTÁŽE, ROZMÍSTĚNÍ PODPOR A ZPŮSOB ULOŽENÍ VZT POTRUBÍ DLE SYSTÉMU ZVOLENÉHO VÝROBCE. VÝŠKOVÉ OSAZENÍ POTRUBÍ CCA 250 mm NAD STŘEŠNÍ ROVINOU. ROZMĚR POTRUBÍ VČETNĚ IZOLACE CCA 1120 x 1160 mm.	-	-	-	4	-	4 ks
Z 97	**PŮDORYS:** 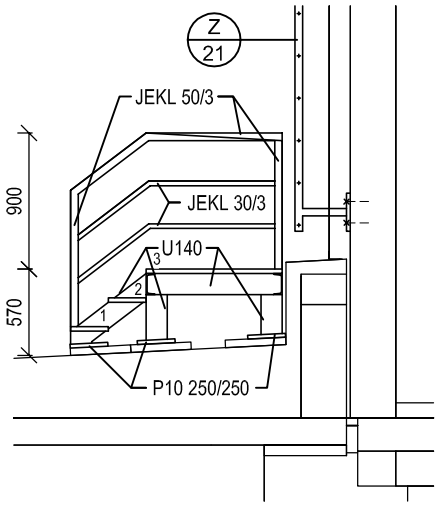 **ŘEZ:** 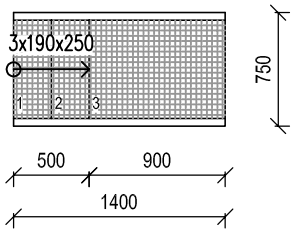 	OCELOVÉ SVAŘOVANÉ VYROVNÁVACÍ SCHODIŠTĚ U ŽEBŘÍKU PRO VSTUP NA STŘECHU NAD 2.NP, TVOŘENÉ RÁMEM A SCHODNICEMI Z PROFILU U140, PODESTA A STUPNĚ TVOŘENY LEMOVANÝM ROŠTEM TL. 30 mm, VELIKOST OKA CCA 30 x 30 mm, KOTVENÝM DO PROFILŮ RÁMU POMOCÍ ŠROUBŮ A MATIC. SCHODNICE A SLOUPKY KOTVENY POMOCÍ HMOŽDINEK PŘES PLECH P10 DO BETONOVÝCH DLAŽDIC (SOUČÁST VÝROBKU). ZÁBRADLÍ Z JEKLU 50/3 S VÝPLNÍ Z JEKLU 30/3 mm. ROZMĚRY A TVAR NUTNO UPŘESNIT DLE SKLONU STŘECHY. POVRCHOVÁ ÚPRAVA: ŽÁROVĚ POZINKOVÁNO VÝPIS OCELI: U140 .....6,0 bm x 16,00 kg/bm.....96,00 kg JEKL 30/3 mm.....5,7 bm x 2,43 kg/bm .....13,85 kg JEKL 50/3 mm.....6,6 bm x 4,38 kg/bm .....28,91 kg PLECH P10.....0,4 m^2 x 78,5 kg/m^2.....31,40 kg 5% PROŘEZ.....8,51 kg CELKEM.....178,67 kg	-	-	1	-	-	1 ks

PŘED ZAPOČETÍM VÝROBY VŠECH VÝROBKŮ NUTNO PROVÉST SKUTEČNÉ ZAMĚŘENÍ NA STAVBĚ!

VÝROBKY ZÁMEČNICKÉ

OZN.	SCHEMA	POPIS	POČET					
			1PP	1NP	2NP	3NP	-	CELK.

Z/98

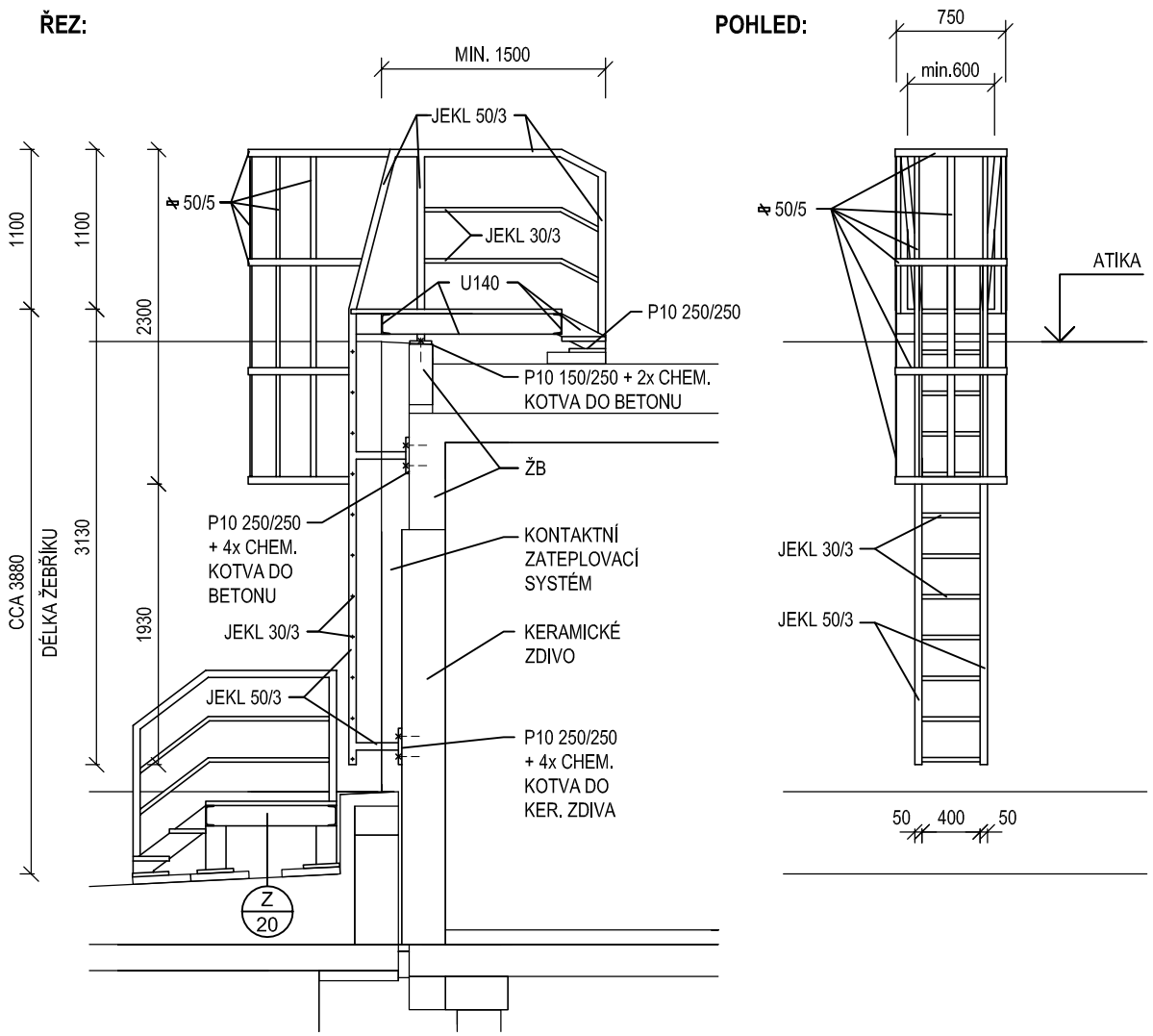

OCELOVÝ ŽEBŘÍK PŘÍČLOVÝ PRO PŘÍSTUP NA STŘECHU, KOTVENÝ DO OBVODOVÉ ZDĚNÉ STĚNY A ŽB PRŮVLAKU A ATIKY POMOCÍ CHEMICKÝCH KOTEV PŘES PLECH TL. 10 mm. ŽEBŘÍK Z UZAVŘENÝCH TENKOSTĚNNÝCH PROFILŮ, ŠTĚŘÍNY PROFIL 50/3, PŘÍČLE PROFIL 30/3 VÝSTUPNÍ PLOCHA A STUPNĚ TVOŘENY LEMOVANÝM ROŠTEM TL. 30 mm, VELIKOST OKA CCA 30 x 30 mm, KOTVENÝM DO PROFILŮ POMOCÍ ŠROUBŮ A MATIC. SCHODNICE A RÁM PODESTY Z PROFILU U140. SCHODNICE KOTVENY POMOCÍ HMOŽDINEK PŘES PLECH P10 DO BETONOVÝCH DLAŽDIC (SOUČÁST VÝROBKU). OCHRANNÝ KOŠ TVOŘENÝ TŘMENY Z PÁSOVINY 50/5 mm, NAVAZUJÍCÍ ZÁBRADLÍ Z PROFILŮ 50/3 A 30/3.

CHEMICKÉ KOTVY M8 (CELKEM 20 ks), DRUH KOTVY ZVOLIT DLE KOTEVNÍHO PODKLADU - ŽELEZOBETON, KERAMICKÉ ZDIVO.
ŽEBŘÍK PROVÉST V SOULADU S ČSN 74 3282.

POVRCHOVÁ ÚPRAVA: VŠE ŽÁROVĚ POZINKOVÁNO

VÝPIS OCELI:
JEKL 30/3 mm.....9,5 bm x 2,43 kg/bm ..... 23,09 kg
JEKL 50/3 mm.....17,8 bm x 4,38 kg/bm .....77,96 kg
PLECH P10 .....0,7 m^2 x 78,5 kg/m^2..... 54,95 kg
POCHOZÍ ROŠT.....1,3 m^2 x 28,50 kg/m^2.....37,05 kg
PÁS. 50/5.....20,3 bm x 1,96 kg/bm.....39,79 kg
U140.....5,4 bm x 16,00 kg/bm.....86,40 kg
5% PROŘEZ .....15,96 kg
CELKEM..... 335,20 kg

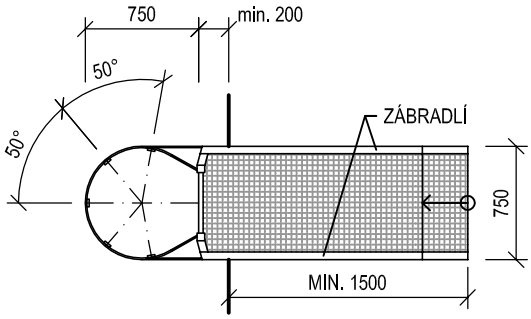

-	-	1	-	-	1 ks

PŘED ZAPOČETÍM VÝROBY VŠECH VÝROBKŮ NUTNO PROVÉST SKUTEČNÉ ZAMĚŘENÍ NA STAVBĚ!

VÝROBKY ZÁMEČNICKÉ

OZN.	SCHEMA	POPIS	POČET					
			1PP	1NP	2NP	3NP	-	CELK.
Z 99			-	1	-	-	-	1 ks

POHLED:

PŮDORYS:

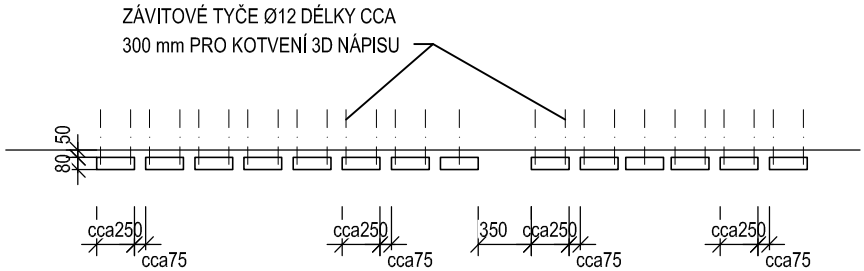

VENKOVNÍ 3D NÁPIS "URGENTNÍ PŘÍJEM", "EMERGENCY", SESTAVA CELKEM 23 PÍSMEN VELIKOSTI CCA 250 x 390 mm, HLOUBKA 80 mm, PROFIL P6. PÍSMENO Z HLINÍKOVÉHO KORPUSU VČETNĚ ZADNÍ STRANY PÍSMENE, ČELO Z PLEXI OPÁL S POLEPEM S TRANSLUCENTNÍ FÓLIÍ, CELOPLOŠNĚ PROSVÍCENO, SNÍMATELNÉ PRO SERVISNÍ PŘÍSTUP. FÓLIE V ODSTÍNU ČERVENÉ (PŘESNÝ ODSTÍN BUDE UPŘESNĚN DLE VÝBĚRU INVESTORA).
PROSVÍCENÍ POMOCÍ LED MODULŮ NAPOJENÝCH PŘÍVODNÍM KABELEM VEDENÝM V MÍSTĚ KOTEVNÍHO TRNU SKRZE BETONOVOU STĚNU DO TRAFA UMÍSTĚNÉHO POD STROPEM V PŘILEHLÉ MÍSTNOSTI, NAPOJENÍ TRAFA VIZ ČÁST SILNOPROUD. LED MODUL A TRAFO VČETNĚ PŘÍVODNÍHO KABELU SOUČÁST VÝROBKU.
KAŽDÉ PÍSMENO KOTVENO ZVLÁŠŤ POMOCÍ MATIC A TRNŮ/ZÁVITOVÝCH TYČÍ Ø12 mm DÉLKY CCA 300 mm DO BETONOVÉ STĚNY POMOCÍ CHEMICKÝCH KOTEV. NA KAŽDÉ PÍSMENO 2 AŽ 4 TRNY DLE TVARU PÍSMENE - SOUČÁST VÝROBKU.

PŘED ZAPOČETÍM VÝROBY VŠECH VÝROBKŮ NUTNO PROVÉST SKUTEČNÉ ZAMĚŘENÍ NA STAVBĚ!

VÝROBKY ZÁMEČNICKÉ

OZN.	SCHEMA	POPIS	POČET					
			1PP	1NP	2NP	3NP	-	CELK.
Z 100	**POHLED:** 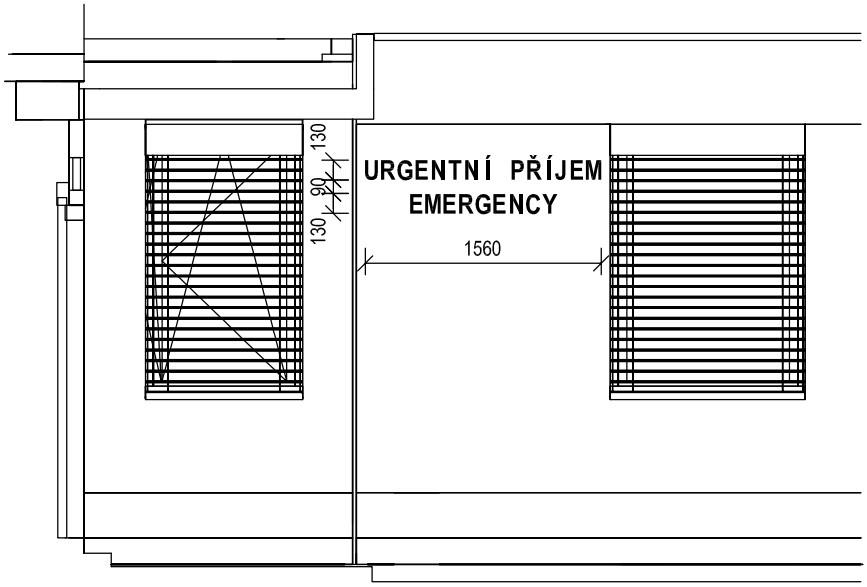 VENKOVNÍ 3D NÁPIS "URGENTNÍ PŘÍJEM", "EMERGENCY", SESTAVA CELKEM 23 PÍSMEN VELIKOSTI CCA 90 x 130 mm. PÍSMENO Z HLINÍKOVÉHO KORPUSU VČETNĚ ZADNÍ STRANY PÍSMENE, ČELO Z PLEXI OPÁL S POLEPEM S TRANSLUCENTNÍ FÓLIÍ, CELOPLOŠNĚ PROSVÍCENO, SNÍMATELNÉ PRO SERVISNÍ PŘÍSTUP. FÓLIE V ODSTÍNU ČERVENÉ (PŘESNÝ ODSTÍN BUDE UPŘESNĚN DLE VÝBĚRU INVESTORA). PROSVÍCENÍ POMOCÍ LED MODULŮ NAPOJENÝCH PŘÍVODNÍM KABELEM VEDENÝM V MÍSTĚ KOTEVNÍHO TRNU SKRZE BETONOVOU STĚNU DO TRAFA UMÍSTĚNÉHO POD STROPEM V PŘILEHLÉ MÍSTNOSTI, NAPOJENÍ TRAFA VIZ ČÁST SILNOPROUD. LED MODUL A TRAFO VČETNĚ PŘÍVODNÍHO KABELU SOUČÁST VÝROBKU. KAŽDÉ PÍSMENO KOTVENO ZVLÁŠŤ POMOCÍ MATIC A TRNŮ/ZÁVITOVÝCH TYČÍ DO ZDĚNÉ STĚNY PŘES KONTAKTNÍ ZATEPLOVACÍ SYSTÉM TL. 200 mm, V MÍSTĚ ŽB SLOUPU 250 mm POMOCÍ CHEMICKÝCH KOTEV. TRNY DLE SYSTÉMU DODAVATELE A TVARU PÍSMENE - SOUČÁST VÝROBKU.		-	1	-	-	-	1 ks
Z 101		ROHOVÁ TYČ NA SPRCHOVÝ ZÁVĚS (VÝROBEK P/13) DO SPRCHOVÉHO KOUTU SE DVĚMI OTEVŘENÝMI STRANANMI. UCHYCENÍ BUDE PROVEDENO DO SYSTÉMOVÉ VÝZTUHY SDK PŘÍČKY DO STROPNÍ KONSTRUKCE (NUTNÝ PROSTUP PODHLEDEM). ROZMĚR cca 1200/1200 MATERIÁL: NEREZOVÁ OCEL UMÍSTĚNÍ: A1.1.136, A1.1.147	-	2	-	-	-	2 ks

PŘED ZAPOČETÍM VÝROBY VŠECH VÝROBKŮ NUTNO PROVÉST SKUTEČNÉ ZAMĚŘENÍ NA STAVBĚ!

ZÁMEČNICKÉ VÝROBKY - ZÁRUBNĚ

STANDARDY

VEŠKERÉ OCELOVÉ ZÁRUBNĚ BUDOU SE STEJNĚ ŠIROKÝM PŘEDNÍM A ZADNÍM LEMEM (VIZ DETAIL Č. 1 - SPRÁVNÉ PROVEDENÍ - ROZMĚR "Š").

PŘESNOU ŠÍŘKU ÚSTÍ ZÁRUBNĚ JE NUTNO UPRAVIT DLE SKUTEČNÉ ŠÍŘKY PŘÍČKY TAK, ABY KERAMICKÝ OBKLAD STĚNY BYL PO OSAZENÍ ZÁRUBNĚ ZALÍCOVÁN S OCELOVOU ZÁRUBNÍ (VIZ DETAIL Č. 1 - SPRÁVNÉ PROVEDENÍ). VE STYKU MEZI OBKLADEM A ZÁRUBNÍ NESMÍ VZNIKNOUT ODSKOK, KTERÝ BY BYLO NUTNÉ VYROVNAT NAPŘÍKLAD LEMOVACÍ LIŠTOU (VIZ DETAIL Č. 2 - NEPŘÍPUSTNÉ PROVEDENÍ). V MÍSTNOSTECH, KDE NENÍ KERAMICKÝ OBKLAD, NESMÍ OMÍTKA STĚNY PŘESAHOVAT LEM ZÁRUBNĚ (VIZ DETAIL Č. 2 - NEPŘÍPUSTNÉ PROVEDENÍ).

HORNÍ HRANA KERAMICKÉHO OBKLADU BUDE OPATŘENA KOVOVOU LEMOVACÍ LIŠTOU, KTERÁ BUDE U OBKLADU VÝŠKY 2020 mm LÍCOVAT S HORNÍ HRANOU OCELOVÉ ZÁRUBNĚ (VIZ SCHÉMA Č. 1 - POHLED NA STĚNU). V OSTATNÍCH PŘÍPADECH BUDE S HORNÍ HRANOU ZÁRUBNĚ PROBÍHAT VODOROVNÁ SPÁRA OBKLADU.

KERAMICKÝ OBKLAD STĚNY PROVÉST TAK, ABY U HORNÍ HRANY OCELOVÉ ZÁRUBNĚ VYŠEL CELÝ FORMÁT OBKLADU (VIZ SCHÉMA Č. 1 - POHLED NA STĚNU). DOŘEZY PROVÁDĚT NAD PODLAHOU.

V PŘÍPADĚ NEJASNOSTÍ KONTAKTOVAT PROJEKTANTA.

DETAIL Č. 1 - SPRÁVNÉ PROVEDENÍ

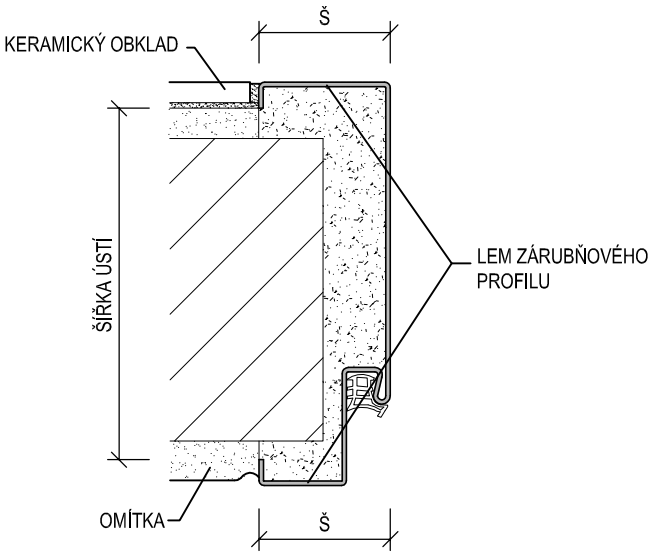

DETAIL Č. 2 - NEPŘÍPUSTNÉ PROVEDENÍ

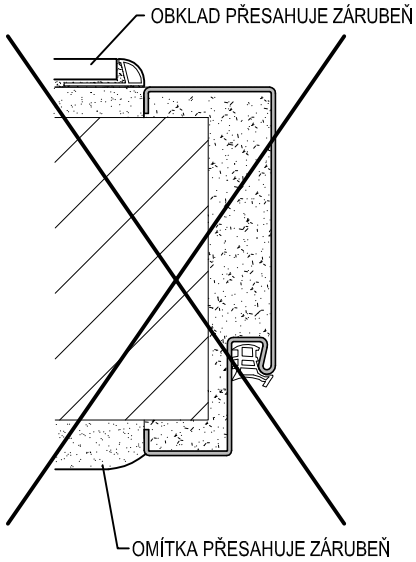

SCHÉMA Č. 1 - POHLED NA STĚNU

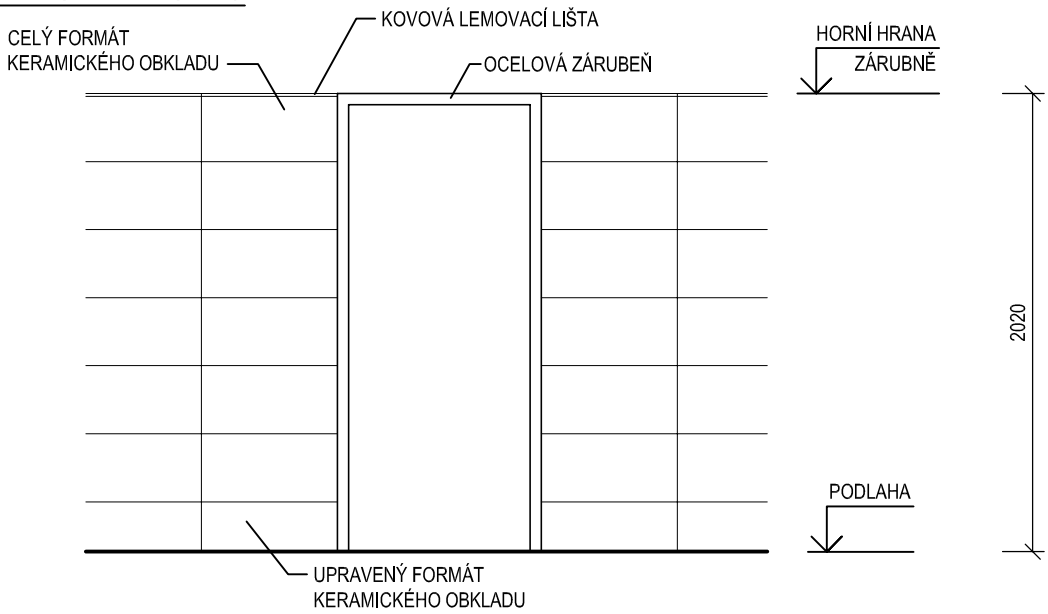

PŘED ZAPOČETÍM VÝROBY BUDOU ROZMĚRY VŠECH VÝROBKŮ ZAMĚŘENY NA STAVBĚ.

ZÁM. VÝR. - ZÁRUBNĚ PRO DŘEVĚNÉ DVEŘE

OZN.	SCHÉMA	POPIS		POČET 1PP	1NP	2NP	3NP	-	CELK.
T 2 T 3	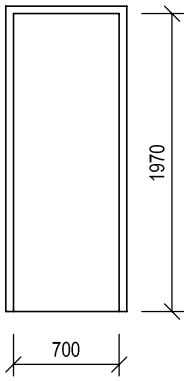	ZÁRUBEŇ OCELOVÁ ZE ŽÁROVĚ POZINKOVANÉHO PLECHU, PRO DVEŘE JEDNOKŘÍDLOVÉ, OTEVÍRAVÉ, DŘEVĚNÉ, DODÁVKA VČETNĚ TĚSNĚNÍ DO DRÁŽKY A DVEŘNÍCH ZÁVĚSŮ. POVRCHOVÁ ÚPRAVA: ZÁKLADNÍ NÁTĚR+VÍCEVRSTVÝ KRYCÍ NÁTĚR VHODNÝ NA KOV. ROZMĚR DVEŘÍ: 700 x 1970 mm BARVA: šedá, NCS 2500-N							
		TL. 100 mm, DO ZDĚNÉ PŘÍČKY	P	-	-	-	-	-	-
			L	-	-	-	-	-	-
		TL. 150 mm, DO ZDĚNÉ PŘÍČKY	P	-	-	-	-	-	-
			L	-	-	-	-	-	-
		TL. 100 mm, DO SDK PŘÍČKY	P	-	4	-	-	-	4 ks
			L	-	4	-	-	-	4 ks
		TL. 150 mm, DO SDK PŘÍČKY	P	-	-	-	-	-	-
			L	-	-	-	-	-	-
T 4	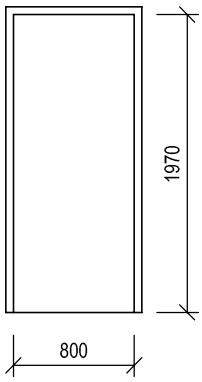	ZÁRUBEŇ OCELOVÁ ZE ŽÁROVĚ POZINKOVANÉHO PLECHU, PRO DVEŘE JEDNOKŘÍDLOVÉ, OTEVÍRAVÉ, DŘEVĚNÉ, DODÁVKA VČETNĚ TĚSNĚNÍ DO DRÁŽKY A DVEŘNÍCH ZÁVĚSŮ. DVEŘNÍ OTEVÍRAČ V ZÁRUBNI - SOUČÁST DODÁVKY DVEŘÍ, PŘÍPRAVA OSAZENÍ OTEVÍRAČE DO ZÁRUBNĚ. POVRCHOVÁ ÚPRAVA: ZÁKLADNÍ NÁTĚR+VÍCEVRSTVÝ KRYCÍ NÁTĚR VHODNÝ NA KOV. ROZMĚR DVEŘÍ: 800 x 1970 mm BARVA: šedá, NCS 2500-N							
		TL. 100 mm, DO ZDĚNÉ PŘÍČKY	P	-	-	-	-	-	-
			L	-	-	-	-	-	-
		TL. 150 mm, DO ZDĚNÉ PŘÍČKY	P	-	-	-	-	-	-
			L	-	-	-	-	-	-
		TL. 100 mm, DO SDK PŘÍČKY	P	-	-	-	-	-	-
			L	-	-	-	-	-	-
		TL. 150 mm, DO SDK PŘÍČKY	P	-	1	-	-	-	1 ks
			L	-	-	-	-	-	-
T 5	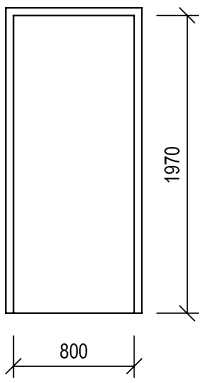	ZÁRUBEŇ OCELOVÁ ZE ŽÁROVĚ POZINKOVANÉHO PLECHU, PRO DVEŘE JEDNOKŘÍDLOVÉ, OTEVÍRAVÉ, DŘEVĚNÉ, DODÁVKA VČETNĚ TĚSNĚNÍ DO DRÁŽKY A DVEŘNÍCH ZÁVĚSŮ. SPOLEČNĚ S DVEŘNÍM KŘÍDLEM MUSÍ JAKO CELEK SPLŇOVAT POŽADAVEK NA STAVEBNÍ NEPRŮZVUČNOST Rw = min 33 dB. POVRCHOVÁ ÚPRAVA: ZÁKLADNÍ NÁTĚR+VÍCEVRSTVÝ KRYCÍ NÁTĚR VHODNÝ NA KOV. ROZMĚR DVEŘÍ: 800 x 1970 mm BARVA: šedá, NCS 2500-N							
		TL. 100 mm, DO ZDĚNÉ PŘÍČKY	P	-	-	-	-	-	-
			L	-	-	-	-	-	-
		TL. 150 mm, DO ZDĚNÉ PŘÍČKY	P	-	-	-	-	-	-
			L	-	-	-	-	-	-
		TL. 100 mm, DO SDK PŘÍČKY	P	-	-	-	-	-	-
			L	-	-	-	-	-	-
		TL. 150 mm, DO SDK PŘÍČKY	P	-	1	-	-	-	1 ks
			L	-	1	-	-	-	1 ks

PŘED ZAPOČETÍM VÝROBY BUDOU ROZMĚRY VŠECH VÝROBKŮ ZAMĚŘENY NA STAVBĚ.

ZÁM. VÝR. - ZÁRUBNĚ PRO DŘEVĚNÉ DVEŘE

OZN.	SCHÉMA	POPIS		POČET 1PP	1NP	2NP	3NP	-	CELK.
T 6	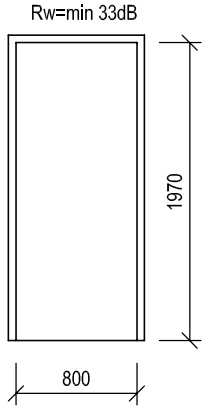	ZÁRUBEŇ OCELOVÁ ZE ŽÁROVĚ POZINKOVANÉHO PLECHU, PRO DVEŘE JEDNOKŘÍDLOVÉ, OTEVÍRAVÉ, DŘEVĚNÉ, DODÁVKA VČETNĚ TĚSNĚNÍ DO DRÁŽKY A DVEŘNÍCH ZESÍLENÝCH ZÁVĚSŮ . DVEŘNÍ ZÁRUBEŇ S OLOVĚNOU VLOŽKOU V ZÁRUBNI) S OCHRANOU PROTI PRONIKÁNÍ RENTGENOVÉHO ZÁŘENÍ. TL. OLOVĚNÉ VLOŽKY cca 2,0 mm Pb. BUDE DOPŘESNĚNO DLE DODANÉHO ZAŘÍZENÍ. SPOLEČNĚ S DVEŘNÍM KŘÍDLEM MUSÍ JAKO CELEK SPLŇOVAT POŽADAVEK NA STAVEBNÍ NEPRŮZVUČNOST Rw = min 33 dB.POVRCHOVÁ ÚPRAVA: ZÁKLADNÍ NÁTĚR+VÍCEVRSTVÝ KRYCÍ NÁTĚR VHODNÝ NA KOV. BARVA: šedá, NCS 2500-N ROZMĚR DVEŘÍ: 800 x 1970 mm							
		TL. 100 mm, DO ZDĚNÉ PŘÍČKY	P	-	-	-	-	-	-
			L	-	-	-	-	-	-
		TL. 150 mm, DO ZDĚNÉ PŘÍČKY	P	-	-	-	-	-	-
			L	-	-	-	-	-	-
		TL. 100 mm, DO SDK PŘÍČKY	P	-	-	-	-	-	-
			L	-	-	-	-	-	-
		TL. 150 mm, DO SDK PŘÍČKY	P	-	-	-	-	-	-
			L	-	1	-	-	-	1 ks
T 7	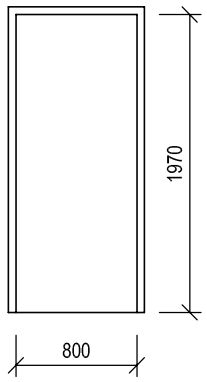	ZÁRUBEŇ OCELOVÁ ZE ŽÁROVĚ POZINKOVANÉHO PLECHU, PRO DVEŘE JEDNOKŘÍDLOVÉ, OTEVÍRAVÉ, DŘEVĚNÉ, DODÁVKA VČETNĚ TĚSNĚNÍ DO DRÁŽKY A ZESÍLENÝCH DVEŘNÍCH ZÁVĚSŮ . DVEŘNÍ ZÁRUBEŇ S OLOVĚNOU VLOŽKOU V ZÁRUBNI) S OCHRANOU PROTI PRONIKÁNÍ RENTGENOVÉHO ZÁŘENÍ. POVRCHOVÁ ÚPRAVA: ZÁKLADNÍ NÁTĚR+VÍCEVRSTVÝ KRYCÍ NÁTĚR VHODNÝ NA KOV. ROZMĚR DVEŘÍ: 800 x 1970 mm BARVA: šedá, NCS 2500-N							
		TL. 100 mm, DO ZDĚNÉ PŘÍČKY	P	-	-	-	-	-	-
			L	-	-	-	-	-	-
		TL. 150 mm, DO ZDĚNÉ PŘÍČKY	P	-	-	-	-	-	-
			L	-	-	-	-	-	-
		TL. 100 mm, DO SDK PŘÍČKY	P	-	-	-	-	-	-
			L	-	-	-	-	-	-
		TL. 150 mm, DO SDK PŘÍČKY	P	-	-	-	-	-	-
			L	-	1	-	-	-	1 ks
T 8 T 9 T 10	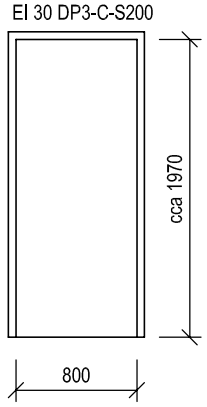	ZÁRUBEŇ OCELOVÁ ZE ŽÁROVĚ POZINKOVANÉHO PLECHU, PRO DVEŘE JEDNOKŘÍDLOVÉ, OTEVÍRAVÉ, DŘEVĚNÉ, S POŽÁRNÍ ODOLNOSTÍ, KOUŘOTĚSNÉ. DODÁVKA VČETNĚ TĚSNĚNÍ DO DRÁŽKY A ZESÍLENÝCH DVEŘNÍCH ZÁVĚSŮ . SPOLEČNĚ S DVEŘNÍM KŘÍDLEM MUSÍ JAKO CELEK SPLŇOVAT POŽADAVEK NA POŽÁRNÍ ODOLNOST: EI 30 DP3-C-S200. POVRCHOVÁ ÚPRAVA: ZÁKLADNÍ NÁTĚR+VÍCEVRSTVÝ KRYCÍ NÁTĚR VHODNÝ NA KOV. ROZMĚR DVEŘÍ: 800 x cca 1970 mm BARVA: šedá, NCS 2500-N							
		TL. 100 mm, DO ZDĚNÉ PŘÍČKY	P	-	-	-	-	-	-
			L	-	-	-	-	-	-
		TL. 150 mm, DO ZDĚNÉ PŘÍČKY	P	-	3	-	-	-	3 ks
			L	-	2	-	-	-	2 ks
		TL. 100 mm, DO SDK PŘÍČKY	P	-	-	-	-	-	-
			L	-	-	-	-	-	-
		TL. 150 mm, DO SDK PŘÍČKY	P	-	-	-	-	-	-
			L	-	-	-	-	-	-

PŘED ZAPOČETÍM VÝROBY BUDOU ROZMĚRY VŠECH VÝROBKŮ ZAMĚŘENY NA STAVBĚ.

ZÁM. VÝR. - ZÁRUBNĚ PRO DŘEVĚNÉ DVEŘE

OZN.	SCHÉMA	POPIS		POČET 1PP	1NP	2NP	3NP	-	CELK.
T 11 T 12	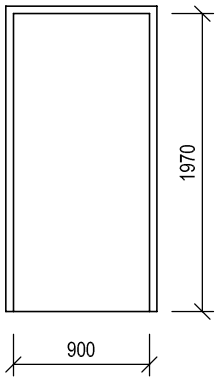	ZÁRUBEŇ OCELOVÁ ZE ŽÁROVĚ POZINKOVANÉHO PLECHU, PRO DVEŘE JEDNOKŘÍDLOVÉ, OTEVÍRAVÉ, DŘEVĚNÉ, DODÁVKA VČETNĚ TĚSNĚNÍ DO DRÁŽKY A DVEŘNÍCH ZÁVĚSŮ. POVRCHOVÁ ÚPRAVA: ZÁKLADNÍ NÁTĚR+VÍCEVRSTVÝ KRYCÍ NÁTĚR VHODNÝ NA KOV. ROZMĚR DVEŘÍ: 900 x 1970 mm BARVA: šedá, NCS 2500-N							
		TL. 100 mm, DO ZDĚNÉ PŘÍČKY	P	-	-	-	-	-	-
			L	-	-	-	-	-	-
		TL. 150 mm, DO ZDĚNÉ PŘÍČKY	P	-	-	-	-	-	-
			L	-	-	-	-	-	-
		TL. 100 mm, DO SDK PŘÍČKY	P	-	-	-	-	-	-
			L	-	-	-	-	-	-
		TL. 150 mm, DO SDK PŘÍČKY	P	-	1	-	-	-	1 ks
			L	-	1	-	-	-	1 ks
T 13	EI 30 DP3-C-S200 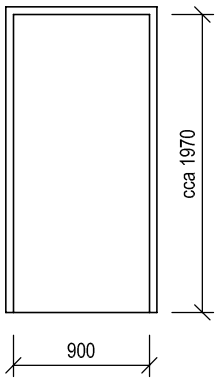	ZÁRUBEŇ OCELOVÁ ZE ŽÁROVĚ POZINKOVANÉHO PLECHU, PRO DVEŘE JEDNOKŘÍDLOVÉ, OTEVÍRAVÉ, DŘEVĚNÉ, S POŽÁRNÍ ODOLNOSTÍ, KOUŘOTĚSNÉ. DODÁVKA VČETNĚ TĚSNĚNÍ DO DRÁŽKY A ZESÍLENÝCH DVEŘNÍCH ZÁVĚSŮ. SPOLEČNĚ S DVEŘNÍM KŘÍDLEM MUSÍ JAKO CELEK SPLŇOVAT POŽADAVEK NA POŽÁRNÍ ODOLNOST: EI 30 DP3-C-S200. POVRCHOVÁ ÚPRAVA: ZÁKLADNÍ NÁTĚR+VÍCEVRSTVÝ KRYCÍ NÁTĚR VHODNÝ NA KOV. ROZMĚR DVEŘÍ: 900 x cca 1970 mm BARVA: šedá, NCS 2500-N							
		TL. 100 mm, DO ZDĚNÉ PŘÍČKY	P	-	-	-	-	-	-
			L	-	-	-	-	-	-
		TL. 150 mm, DO ZDĚNÉ PŘÍČKY	P	-	1	-	-	-	1 ks
			L	-	-	-	-	-	-
		TL. 100 mm, DO SDK PŘÍČKY	P	-	-	-	-	-	-
			L	-	-	-	-	-	-
		TL. 150 mm, DO SDK PŘÍČKY	P	-	-	-	-	-	-
			L	-	-	-	-	-	-
T 15	Rw=min 33dB EI 30 DP3-C-S200 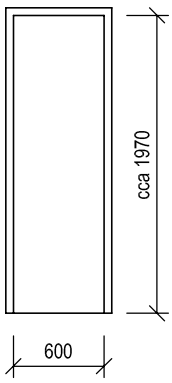	ZÁRUBEŇ OCELOVÁ ZE ŽÁROVĚ POZINKOVANÉHO PLECHU, PRO DVEŘE JEDNOKŘÍDLOVÉ, OTEVÍRAVÉ, DŘEVĚNÉ, S POŽÁRNÍ ODOLNOSTÍ, KOUŘOTĚSNÉ. DODÁVKA VČETNĚ TĚSNĚNÍ DO DRÁŽKY A ZESÍLENÝCH DVEŘNÍCH ZÁVĚSŮ. SPOLEČNĚ S DVEŘNÍM KŘÍDLEM MUSÍ JAKO CELEK SPLŇOVAT POŽADAVEK NA POŽÁRNÍ ODOLNOST: EI 30 DP3-C-S200. SPOLEČNĚ S DVEŘNÍM KŘÍDLEM MUSÍ JAKO CELEK SPLŇOVAT POŽADAVEK NA STAVEBNÍ NEPRŮZVUČNOST Rw = min 33 dB. POVRCHOVÁ ÚPRAVA: ZÁKLADNÍ NÁTĚR+VÍCEVRSTVÝ KRYCÍ NÁTĚR VHODNÝ NA KOV. ROZMĚR DVEŘÍ: 600 x cca 1970 mm BARVA: šedá, NCS 2500-N							
		TL. 100 mm, DO ZDĚNÉ PŘÍČKY	P	-	-	-	-	-	-
			L	-	-	-	-	-	-
		TL. 150 mm, DO ZDĚNÉ PŘÍČKY	P	-	1	-	-	-	1 ks
			L	-	-	-	-	-	-
		TL. 100 mm, DO SDK PŘÍČKY	P	-	-	-	-	-	-
			L	-	-	-	-	-	-
		TL. 150 mm, DO SDK PŘÍČKY	P	-	-	-	-	-	-
			L	-	-	-	-	-	-

PŘED ZAPOČETÍM VÝROBY BUDOU ROZMĚRY VŠECH VÝROBKŮ ZAMĚŘENY NA STAVBĚ.

ZÁM. VÝR. - ZÁRUBNĚ PRO DŘEVĚNÉ DVEŘE

OZN.	SCHÉMA	POPIS		POČET					
				1PP	1NP	2NP	3NP	-	CELK.
T 16	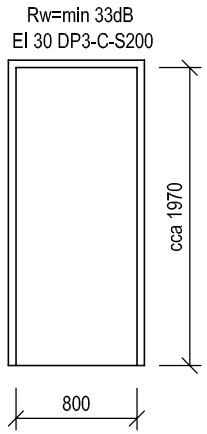	ZÁRUBEŇ OCELOVÁ ZE ŽÁROVĚ POZINKOVANÉHO PLECHU, PRO DVEŘE JEDNOKŘÍDLOVÉ, OTEVÍRAVÉ, DŘEVĚNÉ, S POŽÁRNÍ ODOLNOSTÍ, KOUŘOTĚSNÉ. DODÁVKA VČETNĚ TĚSNĚNÍ DO DRÁŽKY A ZESÍLENÝCH DVEŘNÍCH ZÁVĚSŮ . SPOLEČNĚ S DVEŘNÍM KŘÍDLEM MUSÍ JAKO CELEK SPLŇOVAT POŽADAVEK NA POŽÁRNÍ ODOLNOST: EI 30 DP3-C-S200. SPOLEČNĚ S DVEŘNÍM KŘÍDLEM MUSÍ JAKO CELEK SPLŇOVAT POŽADAVEK NA STAVEBNÍ NEPRŮZVUČNOST Rw = min 33 dB. POVRCHOVÁ ÚPRAVA: ZÁKLADNÍ NÁTĚR+VÍCEVRSTVÝ KRYCÍ NÁTĚR VHODNÝ NA KOV. ROZMĚR DVEŘÍ: 800 x cca 1970 mm BARVA: šedá, NCS 2500-N							
		TL. 100 mm, DO ZDĚNÉ PŘÍČKY	P	-	-	-	-	-	-
			L	-	-	-	-	-	-
		TL. 150 mm, DO ZDĚNÉ PŘÍČKY	P	-	1	-	-	-	1 ks
			L	-	-	-	-	-	-
		TL. 100 mm, DO SDK PŘÍČKY	P	-	-	-	-	-	-
			L	-	-	-	-	-	-
		TL. 150 mm, DO SDK PŘÍČKY	P	-	-	-	-	-	-
			L	-	-	-	-	-	-
T 17	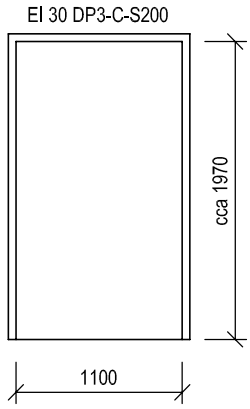	ZÁRUBEŇ OCELOVÁ ZE ŽÁROVĚ POZINKOVANÉHO PLECHU, PRO DVEŘE JEDNOKŘÍDLOVÉ, OTEVÍRAVÉ, DŘEVĚNÉ, S POŽÁRNÍ ODOLNOSTÍ, KOUŘOTĚSNÉ. DODÁVKA VČETNĚ TĚSNĚNÍ DO DRÁŽKY A ZESÍLENÝCH DVEŘNÍCH ZÁVĚSŮ . SPOLEČNĚ S DVEŘNÍM KŘÍDLEM MUSÍ JAKO CELEK SPLŇOVAT POŽADAVEK NA POŽÁRNÍ ODOLNOST: EI 30 DP3-C-S200. SPOLEČNĚ S DVEŘNÍM KŘÍDLEM MUSÍ JAKO CELEK SPLŇOVAT POŽADAVEK NA STAVEBNÍ NEPRŮZVUČNOST Rw = min 33 dB. POVRCHOVÁ ÚPRAVA: ZÁKLADNÍ NÁTĚR+VÍCEVRSTVÝ KRYCÍ NÁTĚR VHODNÝ NA KOV. ROZMĚR DVEŘÍ: 1100 x cca 1970 mm BARVA: šedá, NCS 2500-N							
		TL. 100 mm, DO ZDĚNÉ PŘÍČKY	P	-	-	-	-	-	-
			L	-	-	-	-	-	-
		TL. 150 mm, DO ZDĚNÉ PŘÍČKY	P	-	1	-	-	-	1 ks
			L	-	-	-	-	-	-
		TL. 100 mm, DO SDK PŘÍČKY	P	-	-	-	-	-	-
			L	-	-	-	-	-	-
		TL. 150 mm, DO SDK PŘÍČKY	P	-	-	-	-	-	-
			L	-	-	-	-	-	-

PŘED ZAPOČETÍM VÝROBY BUDOU ROZMĚRY VŠECH VÝROBKŮ ZAMĚŘENY NA STAVBĚ.